Xiaomi Outdoor Camera AW200 User Manual · 1

Xiaomi 室外攝影機 標準版使用說明書 · 12

Manuale utente Xiaomi Outdoor Camera AW200 · 23

Manuel d'utilisation de Xiaomi Outdoor Camera AW200 · 34

Xiaomi Außenkamera AW200 Benutzerhandbuch · 45

Manual de usuario de Xiaomi Outdoor Camera AW200 · 56

Руководство пользователя Наружной камеры Xiaomi Outdoor Camera AW200 · 67

Zewnętrzna kamera Xiaomi AW200 Instrukcja obsługi · 78

دليل مستخدم كاميرا AW200 خارجية من Xiaomi · 89

Xiaomi 아웃도어 카메라 AW200사용 설명서 · 100

Manual do utilizador da Câmara de Exterior Xiaomi AW200 · 111

Panduan Pengguna Xiaomi Outdoor Camera AW200 · 122

Read this manual carefully before use, and retain it for future reference.

Product Overview

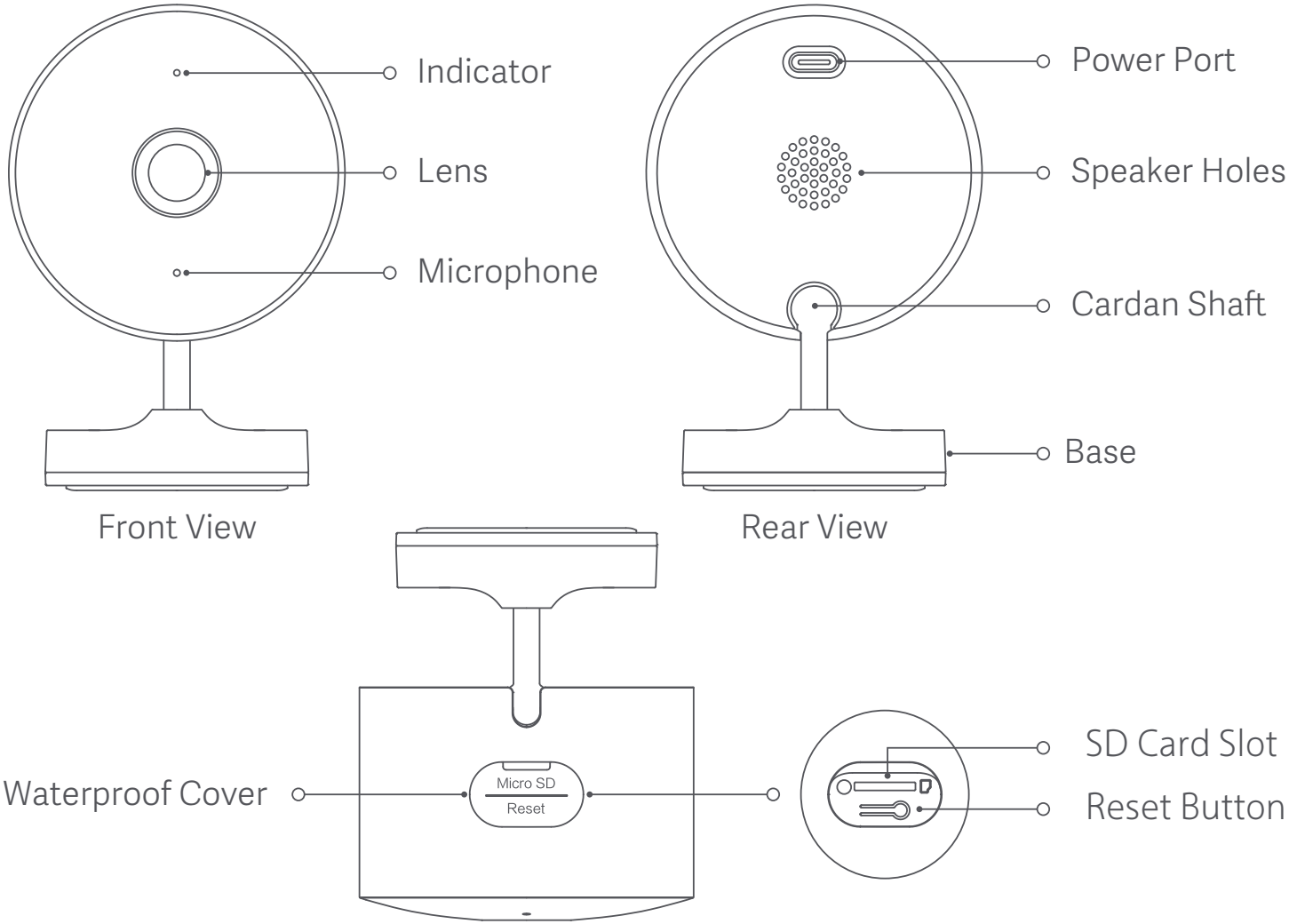

Package Contents: Xiaomi Outdoor Camera AW200, charging cable, installation screws, user manual

Installation

The Xiaomi Outdoor Camera AW200 can be placed on a flat surface, such as a desk, dining table, coffee table, or TV stand, or it can be secured to a wall.

Mounting on a wall

1. Hold the base with both hands and push with your thumbs in the direction of the arrow to remove the bottom cover.

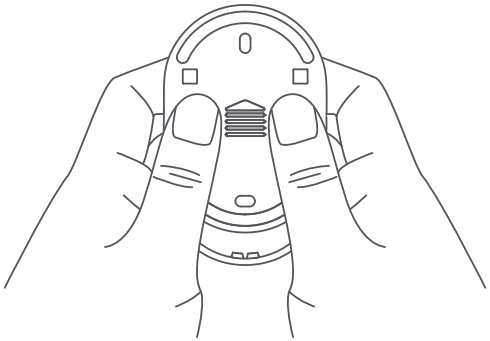

2. First use a pencil to mark the positions for the base mounting holes on the wall, then drill two holes at the marked positions. The holes should be about 6 mm in diameter and 30 mm deep.

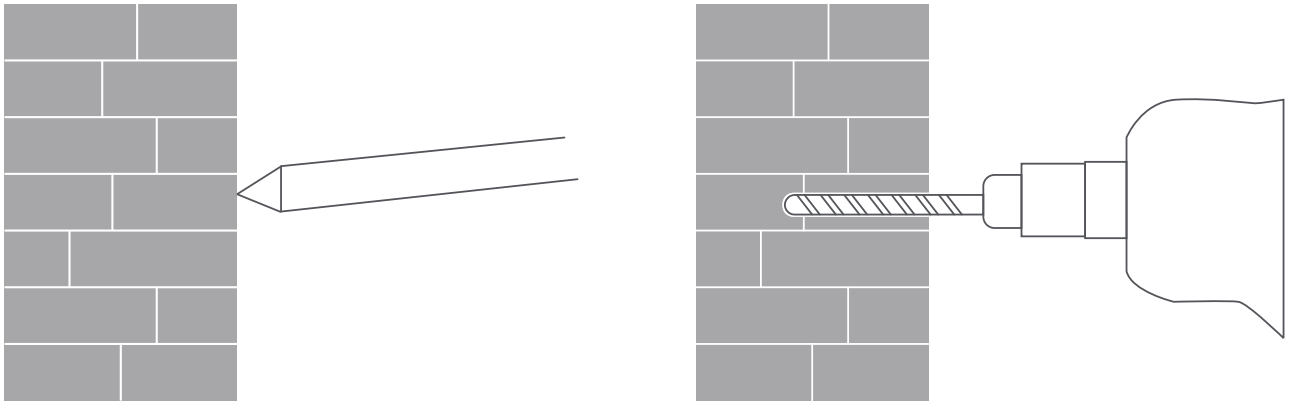

3. Insert the two plastic wall plugs into the holes.

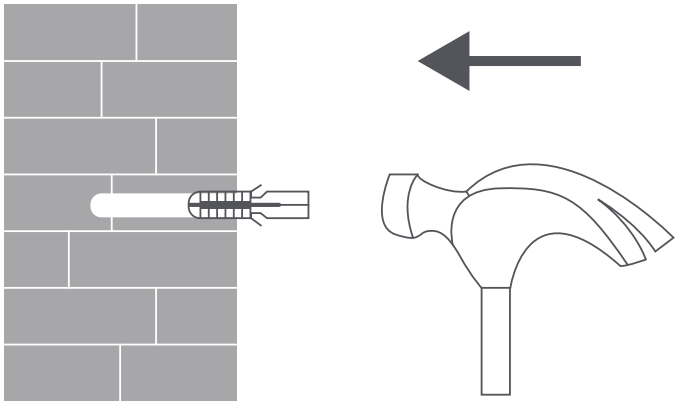

4. Make sure to position the bottom cover so that the word "UP" is facing the right way, and secure it in place by tightening the screws into the plastic wall plugs.

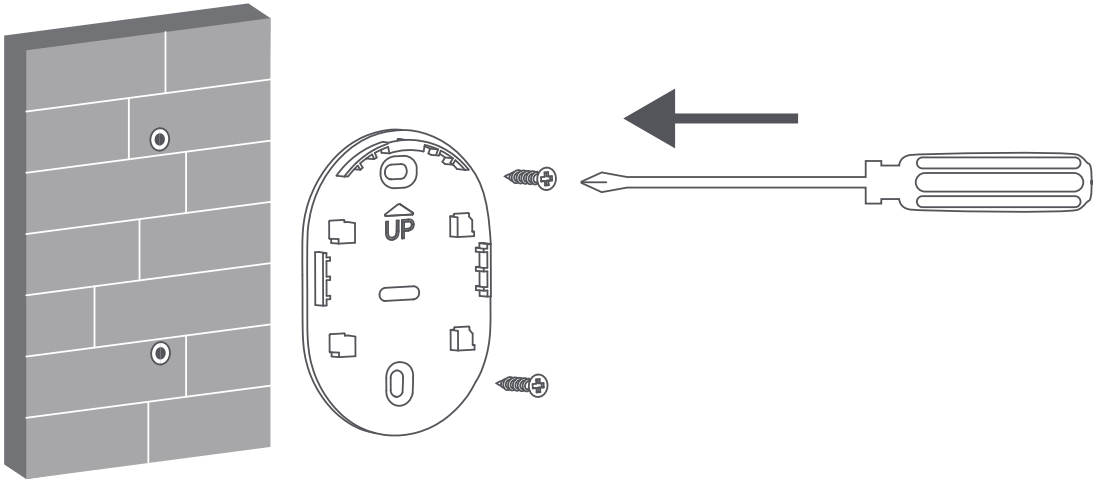

5. Slide the camera unit downwards onto the bottom cover.

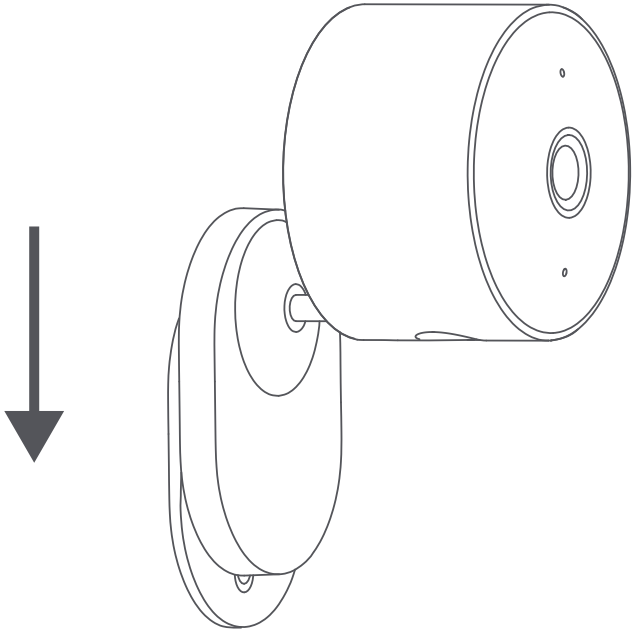

CAUTIONS:

- The wall must be able to support at least three times the total weight of the camera.
- To prevent possible injury, the camera must be securely fixed to the ceiling or wall according to the installation instructions.
- Do not install near a heat source, such as an air conditioning unit, range hood outlet, or boiler outlet.

Note: Illustrations of product, accessories, and user interface in the user manual are for reference purposes only. Actual product and functions may vary due to product enhancements.

Inserting a MicroSD Card

Making sure the camera is unplugged, open the waterproof cover over the microSD card slot and insert a microSD card with its contact points facing down.

Note: Unplug the camera when installing or removing the microSD card. Please use a microSD card from a qualified manufacturer (the camera supports a microSD card with a maximum capacity of 256 GB and the FAT32 format only, and a microSD card with a capacity of 64 GB and above may need to be formatted to the FAT32 format before use via "Settings > Manage Storage" on the camera's plug-in page in the Mi Home/Xiaomi Home app). It is recommended that the microSD card has a read/write speed of no less than U1/Class 10.

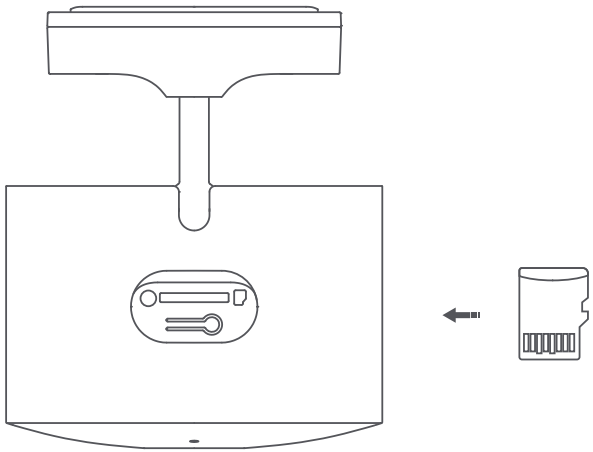

Note: After inserting or removing the microSD card, make sure to place the waterproof cover back on to avoid water getting in and affecting performance.

- Turning on

- Connect the charging cable and power adapter, and the camera will turn on automatically after it is plugged in.

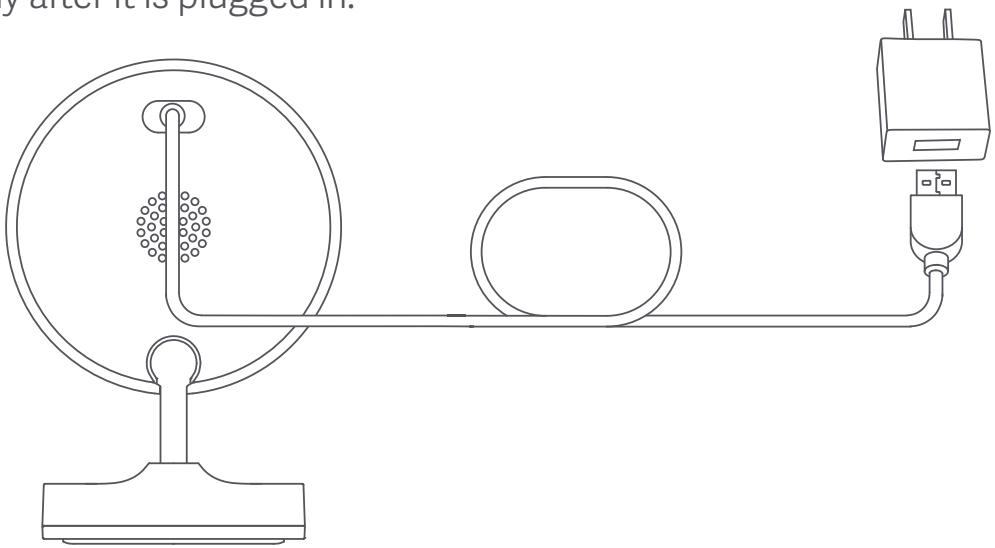

- When the camera has successfully turned on, the indicator will be lit in yellow and you will hear a voice notification.

Note: The camera does not come with a power adapter. A power adapter with an output of 5 V/1 A must be purchased separately from a qualified manufacturer.

- Indicator Status Descriptions

Yellow: Awaiting connection

Blinking yellow: Connecting to a network

Blinking blue: Connecting to a server

Blue: Connected successfully

Connecting with the Xiaomi Home App

This product works with the Xiaomi Home app. Use the Xiaomi Home app to control your device, and to interact with other smart home devices.

Scan the QR code to download and install the app. You will be directed to the connection setup page if the app is installed already. Or search for "Xiaomi Home" in the app store to download and install it.

Open the Xiaomi Home app, tap "+" on the upper right, and then follow the instructions to add your device.

Note: The version of the app might have been updated, please follow the instructions based on the current app version.

Make sure the camera turns on and the network connection is stable during connecting. The indicator is blinking yellow rapidly when waiting for a connection, and turns into blue once the camera is successfully connected.

8D115F14

Resetting

Press the reset button if changing the network or the Xiaomi Account connected to the camera. A voice notification will be heard once the reset is completed.

Note: Resetting the camera will not delete any data on the microSD card.

Precautions

- The operating temperature range for this camera is -20°C to 50°C. Do not use this camera in environments with temperatures above or below the specified operating range.
- This camera is a precision electronic product that has an IP65 waterproof rating. To ensure its normal operation, do not expose it to extremely humid environments or locations where it is likely to get water on it.
- To improve the camera's performance, please do not place it where its lens faces or is next to a reflective surface, such as glass and white walls, as this will cause the image to appear overly bright in areas close to the camera and darker in areas further away, or may cause the camera to produce white images.
- Make sure the camera is installed in an area with good Wi-Fi reception. Do not install the camera near microwave ovens and other objects or places that affect its Wi-Fi signal.
- If the charging cable is damaged or broken, it must be replaced with a genuine charging cable purchased from the manufacturer or the official channels to avoid safety hazards.

Specifications

Name: Xiaomi Outdoor Camera AW200
Model: MJSXJ05HL
Rated Input: 5 V ⎓ 1 A
Aperture: f/1.6
Video Codec: H.265
Lens Viewing Angle: 120°
Resolution: 1920 × 1080
Operating Temperature: -20°C to 50°C
Item Dimensions: 70 × 64 × 92 mm
Wireless Connectivity: Wi-Fi IEEE 802.11 b/g/n 2.4 GHz
Storage: MicroSD card
Compatible with: Android™ 8 & iOS 12.0 or above
Operation Frequency: 2412-2472 MHz
Maximum Output Power: < 20dBm

Please use a compatible and qualified adapter with an output of 5 V ⎓ 1 A to power the product.

WARRANTY NOTICE

As a Xiaomi consumer, you benefit under certain conditions from additional warranties. Xiaomi offers specific consumer warranty benefits which are in addition to, and not instead of, any legal warranties provided by your national consumer law. The duration and conditions related to the legal warranties are provided by respective local laws. For more information about the consumer warranty benefits, please refer to Xiaomi's official website https://www.mi.com/global/support/warranty. Except as prohibited by laws or otherwise promised by Xiaomi, the after-sales services shall be limited to the country or region of the original purchase. Under the consumer warranty, to the fullest extent permitted by law, Xiaomi will, at its discretion, repair, replace or refund your product. Normal wear and tear, force majeure, abuse or damage caused by the user's negligence or fault are not warranted. The contact person for the after-sale service may be any person in Xiaomi's authorized service

network, Xiaomi's authorized distributors or the final vendor who sold the products to you. If in doubt please contact the relevant person as Xiaomi may identify.
The present warranties do not apply in Hong Kong and Taiwan.
Products which were not duly imported and/or were not duly manufactured by Xiaomi and/or were not duly acquired from Xiaomi or a Xiaomi's official seller are not covered by the present warranties. As per applicable law you may benefit from warranties from the non-official retailer who sold the product. Therefore, Xiaomi invites you to contact the retailer from whom you purchased the product.

WEEE Information

All products bearing this symbol are waste electrical and electronic equipment (WEEE as in directive 2012/19/EU) which should not be mixed with unsorted household waste. Instead, you should protect human health and the environment by handing over your waste equipment to a designated collection point for the recycling of waste electrical and electronic equipment, appointed by the government or local authorities. Correct disposal and recycling will help prevent potential negative consequences to the environment and human health. Please contact the installer or local authorities for more information about the location as well as terms and conditions of such collection points.

EU Declaration of Conformity

Hereby, Tianjin Hualai Technology Co., Ltd. declares that the radio equipment type [MJSXJ05HL] is in compliance with Directive 2014/53/EU. The full text of the EU declaration of conformity is available at the following internet address:
http://www.mi.com/global/service/support/declaration.html
For detailed e-manual, please go to www.mi.com/global/support/user-guide

UK Declaration of Conformity

Hereby, [Tianjin Hualai Technology Co., Ltd.] declares that the radio equipment type [MJSXJ05HL] is in compliance with Radio Equipment Regulations 2017 . The full text of the UK declaration of conformity is available at the following internet address: https://www.mi.com/uk/service/support/declaration.html

It is recommended to use LPS power supply, or the PS Level of power output part is less than PS2.

Under normal use of condition, this equipment should be kept a separation distance of at least 20cm between the antenna and the body of the user.

The product is in compliance with comply UK PSTI regulations, the full text of declaration of conformity is available at the following internet address: https://www.mi.com/global/service/support/declaration.html

Manufactured for: Xiaomi Communications Co., Ltd.

Manufactured by: Tianjin Hualai Technology Co., Ltd.

(a Mi Ecosystem company)

Address: 8/F, Huaqiao Chuangye Building, No. 10 Jinping Road, Ya'an Road, Nankai District, Tianjin, China

For further information, please go to www.mi.com

User Manual Version: V9.0

使用產品前請仔細閱讀本說明書，並妥善保管。

產品介紹

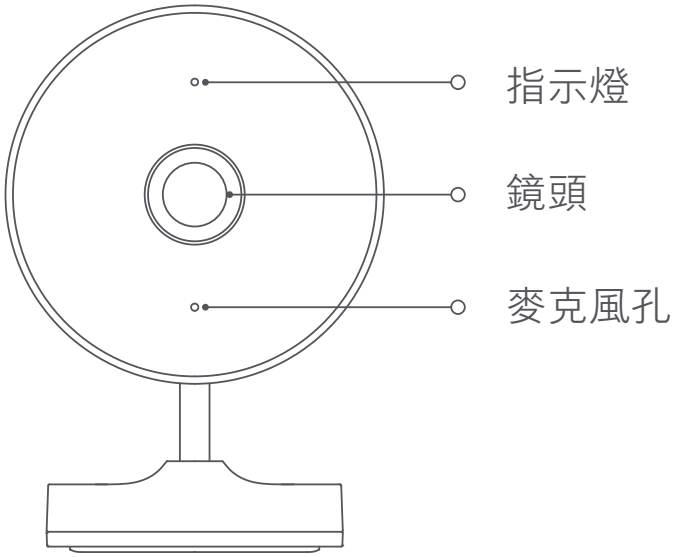

正視圖

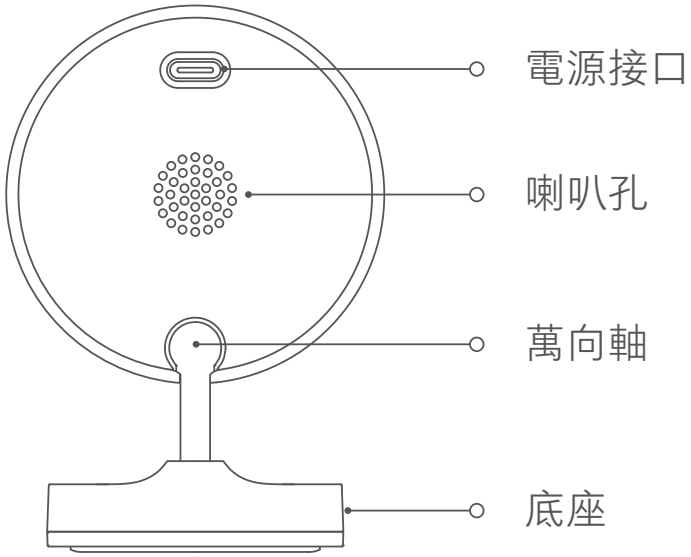

後視圖

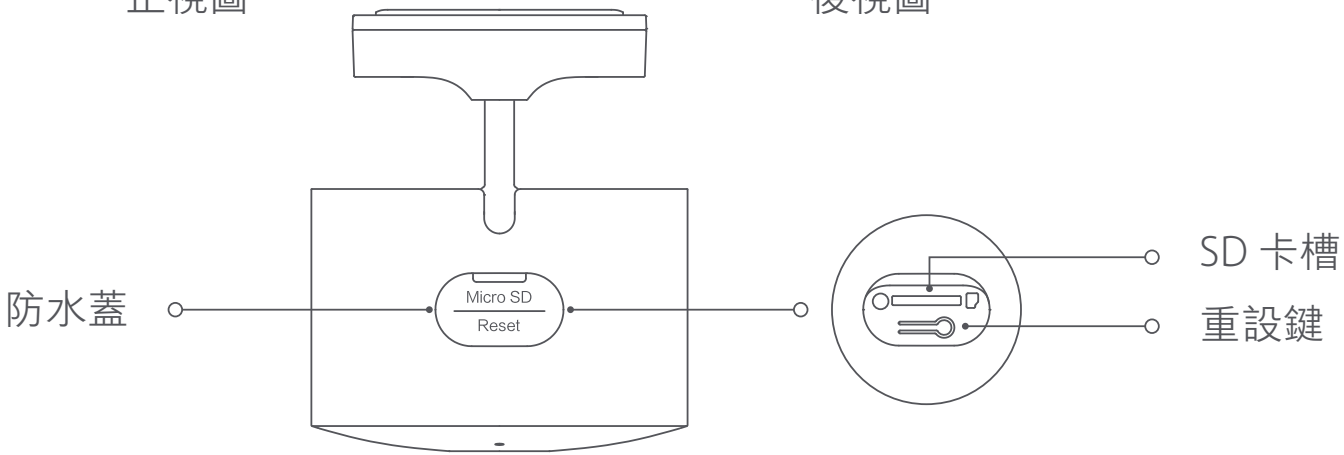

包裝清單：Xiaomi 室外攝影機 標準版、電源線、安裝螺絲包、說明書。

安裝

可以將 Xiaomi 室外攝影機 標準版擺放在書桌、餐桌、茶几、電視櫃等平面，也可以固定安裝在牆體上。

掛牆安裝

1. 雙手握住底座，拇指用力沿箭頭方向推開，取下底蓋。

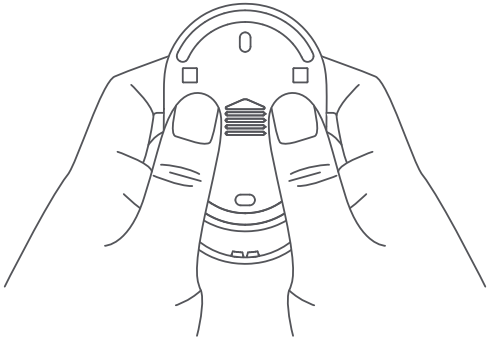

2. 先用鉛筆在牆體上按照底蓋孔距做好標記，再用鑽孔工具在標記處打兩個孔。鑽孔直徑約為：6 mm，孔深約為：30 mm。

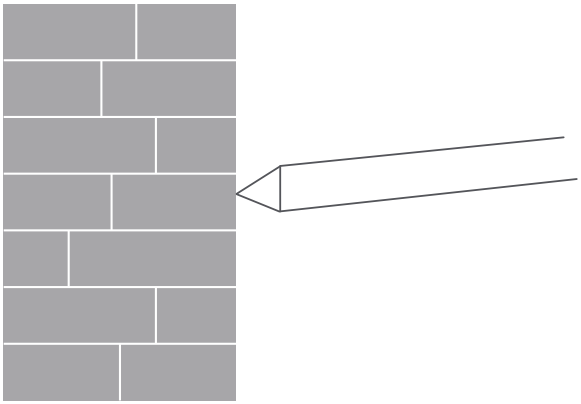

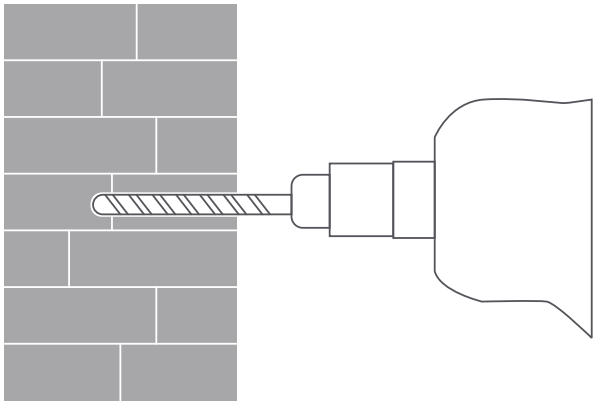

3. 將兩個塑膠膨脹螺栓入牆壁。

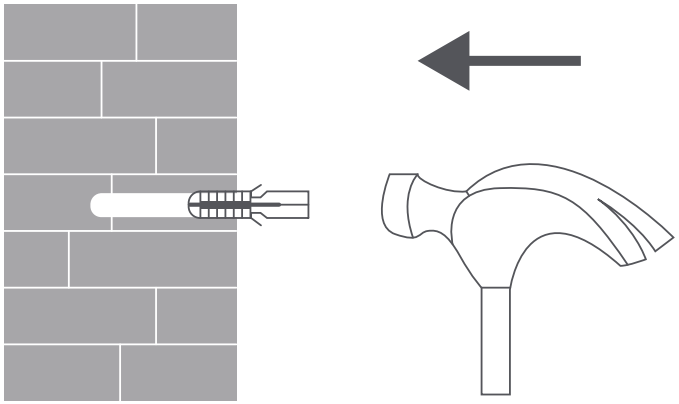

4. 底蓋貼於牆面上，UP 標識朝上，再將螺釘穿入孔內，並擰入牆上的膨脹螺栓中。

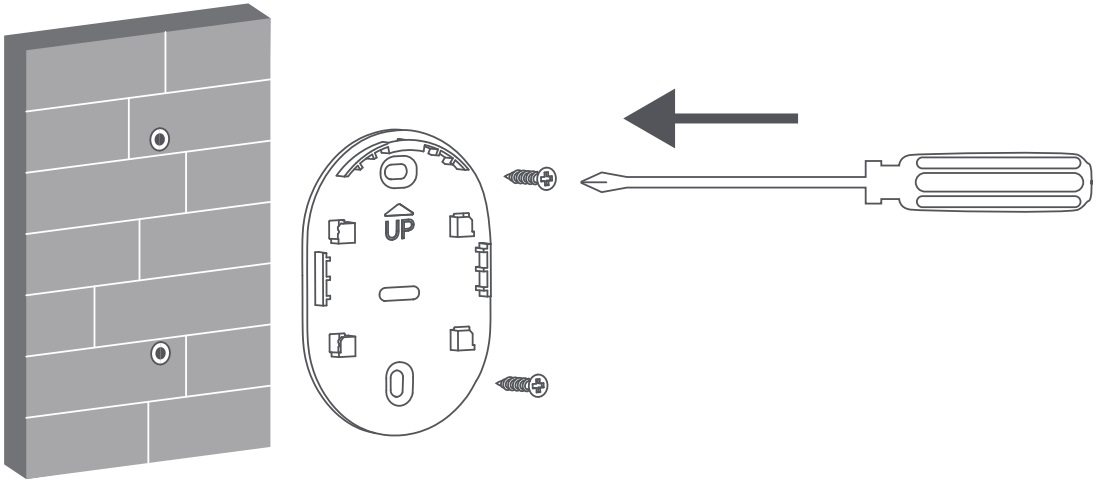

5. 將攝影機主體自上而下滑動扣合在底蓋上。

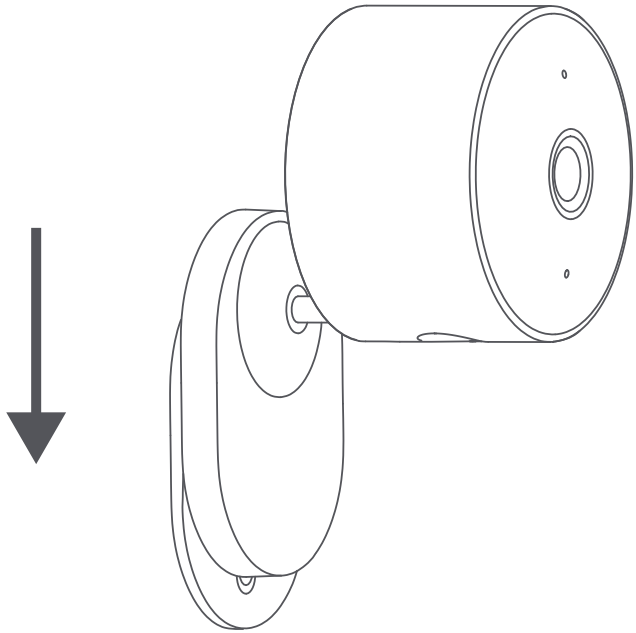

注意:

- 安裝牆面需要至少能夠承受攝影機總重量的 3 倍以上。
- 為防止意外傷害，必須按安裝說明將裝置牢固地固定在天花板或牆壁上。
- 請勿安裝在空調外機、抽油煙機出風口、燃氣熱水器出風口等熱源附近。

提示：說明書中的產品、配件、使用者介面等插圖均為示意圖，僅供參考。由於產品的更新與升級，產品實物與示意圖可能略有差異，請以實物為準。

● 安裝 MicroSD 卡

確保攝影機處於斷電狀態，打開卡槽上方防水蓋，露出 MicroSD 卡槽，將 MicroSD 卡有觸點的一面朝下插入卡槽。

注意： 安裝或取出 MicroSD 卡時，需要先切斷攝影機電源後再操作。請使用正規廠商生產的 MicroSD 卡（最大支援容量為 256 GB，僅支援 FAT32 格式，64 GB 及以上的 MicroSD 卡可能需要進入米家應用程式中的攝影機外掛程式頁面，在「設定 > 儲存設定」中格式化成 FAT32 格式後方可使用），建議 MicroSD 卡讀寫速度不低於 U1/Class 10 級。

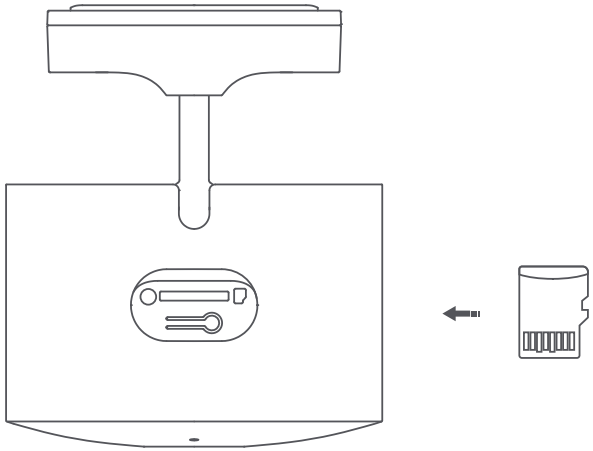

提示： 安裝或取出 MicroSD 卡後，請務必將卡槽上方防水蓋安裝到位，避免產品進水，影響正常使用。

● 開機

● 連接電源線和電源供應器，通電後攝影機自動開機。

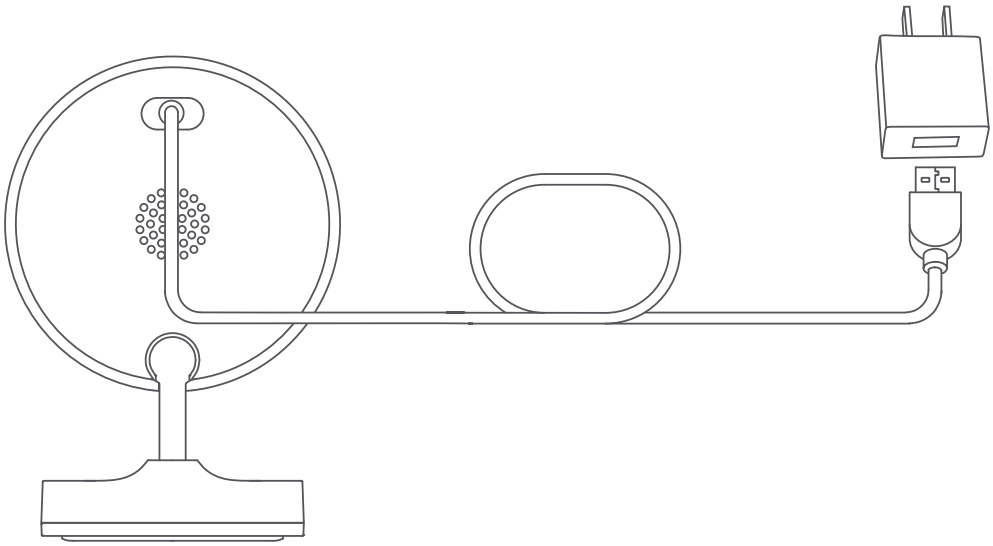

● 指示燈黃色長亮，並聽到語音提示，表示開機成功。

注意： 包裝中未配備電源供應器，需自行購買正規廠家生產的輸出為 5V/1A 的電源供應器。

● 指示燈狀態說明

黃燈長亮：等待連接

黃燈閃爍：正在連接網路

藍燈閃爍：正在連接伺服器

藍燈長亮：連接成功

連接米家APP

本產品已連接米家，可透過米家APP操控，並與其他產品互聯互通。

掃描二維碼，下載並安裝米家APP，已安裝米家APP的用戶將直接進入裝置連接頁面。或在Google Play商店及Apple App Store搜尋「米家」，下載並安裝米家APP。

打開米家APP首頁，在頁面右上角點選「+」，根據APP提示方式增加裝置。

提示： 由於米家APP的升級與更新，實際操作可能與本產品描述略有差異，請按照目前最新米家APP版本指引進行操作。
連接時需保證網路暢通，且攝影機正常開啟，指示燈黃色長亮；連接成功後，指示燈藍色長亮。

8D115F14

- 重設

若更換攝影機連接的網路或者米家應用程式帳號，需按壓重設鍵，聽到語音提示則重設成功。

提示：重設攝影機不會刪除 MicroSD 卡中的內容。

注意事項

- 本產品適用的工作溫度為 -20℃ ~ 50℃，請勿在溫度過高或過低的環境下使用本產品。
- 本產品為精密電子產品，僅支援 IP65 防水，請勿在過度潮濕或可能會導致本產品進水的環境下使用本產品，以免影響正常使用。
- 為更好地使用本產品，應避免鏡頭正面及側面靠近玻璃、白牆等反光物體，以免造成畫面近處亮、遠處暗或者發白的現象。
- 請確保本產品安裝於 Wi-Fi 訊號覆蓋的範圍內，並盡可能地放置於 Wi-Fi 訊號更佳的位置；儘量安裝在遠離微波爐等可能對訊號產生影響的位置。
- 如果電源線損壞，為了避免危險，須從製造商或正規渠道購買正版電源線更換使用。
- 爲避免本器材影像畫面遭偷窺或擷取，本器材使用者應先修改預設密碼，並定期更新密碼。

基本規格

產品名稱：Xiaomi 室外攝影機 標準版
產品型號：MJSXJ05HL
額定輸入：5 V ⎓ 1 A
解 析 度：1920 × 1080
產品尺寸：70 × 64 × 92 mm
無線連接：Wi-Fi IEEE 802.11 b/g/n 2.4GHz
支援系統：Android™ 8 或 iOS12.0 及以上版本
工作頻率：2412–2472 MHz

光　　圈：f/1.6
視訊編碼：H.265
工作溫度：–20℃ ~ 50℃
鏡頭角度：120°
儲存方式：MicroSD 卡
最大輸出功率：< 20 dBm

請使用符合資格且輸出為 5 V ⎓ 1 A 的相容轉接器為產品供電。

CCAJ22LP3AC0T6

NCC警語：(僅適用於台灣市場)
取得審驗證明之低功率射頻器材，非經核准，公司、商號或使用者均不得擅自變更頻率、加大功率或變更原設計之特性及功能。低功率射頻器材之使用不得影響飛航安全及干擾合法通信；經發現有干擾現象時，應立即停用，並改善至無干擾時方得繼續使用。前述合法通信，指依電信管理法規定作業之無線電通信。低功率射頻器材須忍受合法通信或工業、科學及醫療用電波輻射性電機設備之干擾。

D39245
RoHS

限用物質含有情況標示聲明書

設備名稱: Xiaomi 室外攝影機 標準版，型號： MJSXJ05HL						
單元	限用物質及其化學符號					
	鉛 （Pb）	汞 （Hg）	鎘 （Cd）	六價鉻 （Cr^{+6}）	多溴聯苯 （PBB）	多溴二苯醚 （PBDE）
外殼	○	○	○	○	○	○
PCB板	○	○	○	○	○	○
線纜	○	○	○	○	○	○
鏡頭	—	○	○	○	○	○
附件	○	○	○	○	○	○

備考1. 〝超出0.1 wt%〞及〝超出0.01 wt%〞係指限用物質之百分比含量超出百分比含量基準值。

備考2. 〝○〞係指該項限用物質之百分比含量未超出百分比含量基準值。

備考3. 〝—〞係指該項限用物質為排除項目。

委託商：小米通訊技術有限公司
製造商：天津華來科技股份有限公司
製造商地址：天津市南開區雅安道金平路10號華僑創業大廈8樓（科技園）
進口商：台灣小米通訊有限公司
進口商地址：臺北市中正區新生南路1段50號2樓之2
服務電話：02-77255376
本產品售後服務請查詢官網：www.mi.com/tw/service
（以下訊息僅供香港市場適用）
服務電話：852-30773620
本產品售後服務請查詢官網：www.mi.com/hk/service

說明書版本號：V9.0

Leggere attentamente il presente manuale prima dell'uso del dispositivo e conservarlo per ogni riferimento futuro.

Panoramica del prodotto

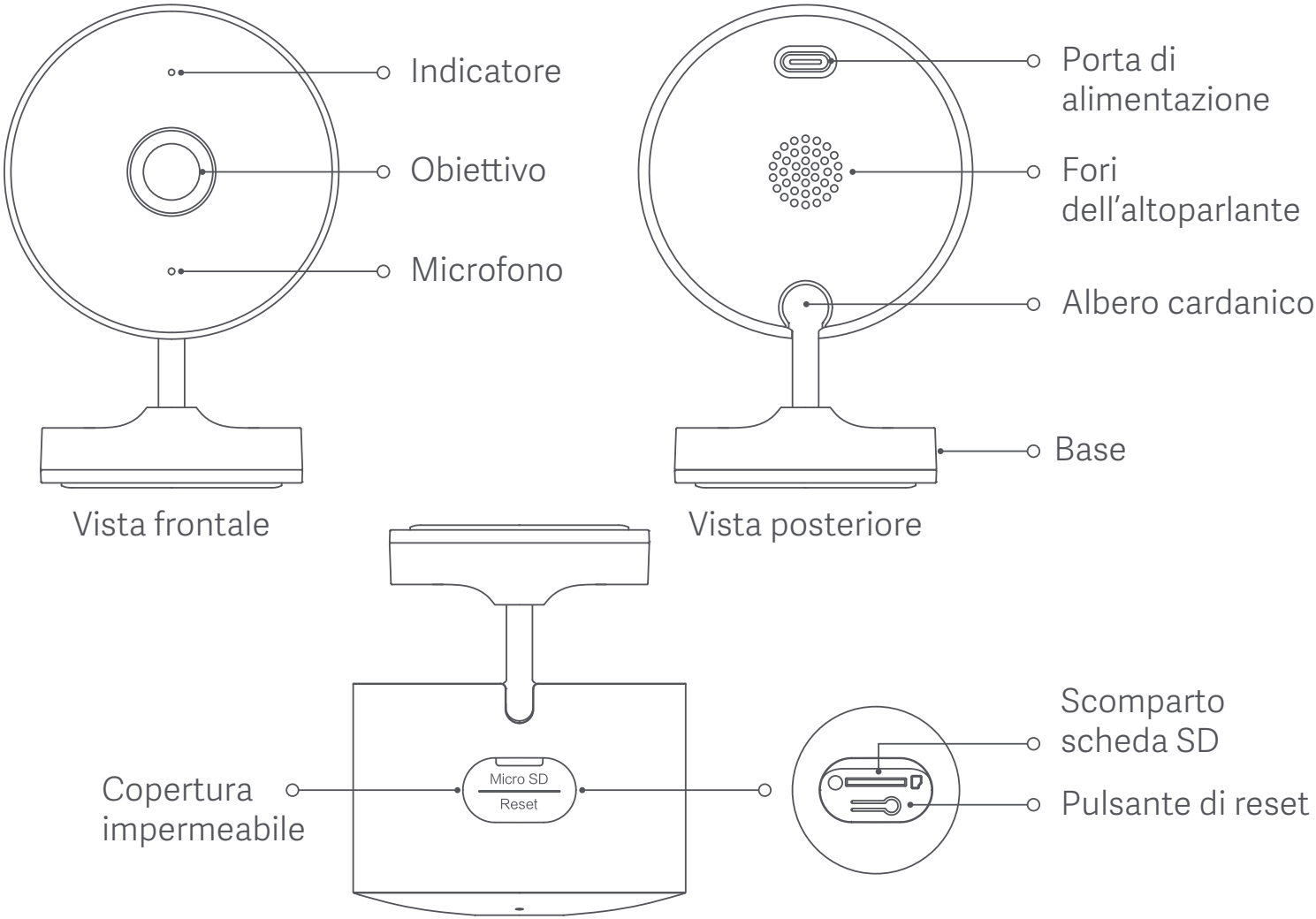

Contenuto della confezione: Xiaomi Outdoor Camera AW200, cavo di ricarica, viti per l'installazione, manuale utente

Installazione

La Xiaomi Outdoor Camera AW200 può essere posizionata su una superficie piana come una scrivania, un tavolo, un tavolino o un supporto per TV o può essere montata su una parete.

Montaggio a parete

1. Tenere la base con entrambe le mani e spingere con i pollici in direzione della freccia per rimuovere il coperchio inferiore.

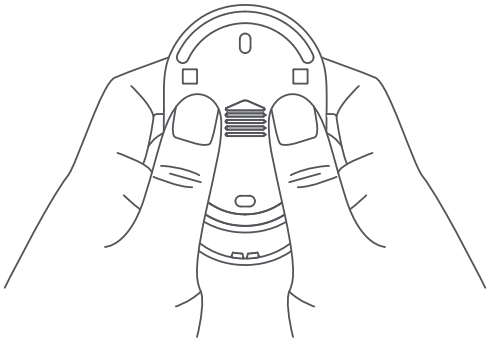

2. Utilizzare innanzitutto una matita per contrassegnare le posizioni dei fori di montaggio della base sulla parete, quindi praticare due fori nelle posizioni contrassegnate. I fori devono avere un diametro di circa 6 mm e una profondità di 30 mm.

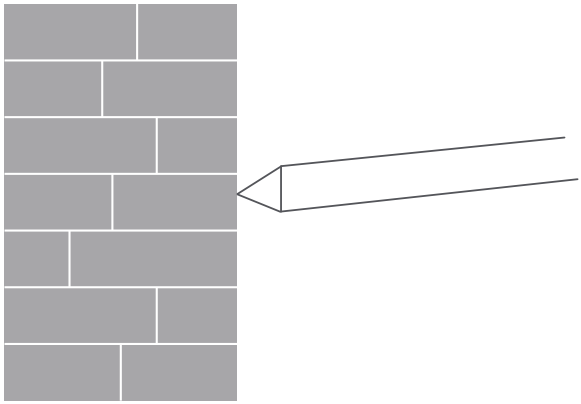

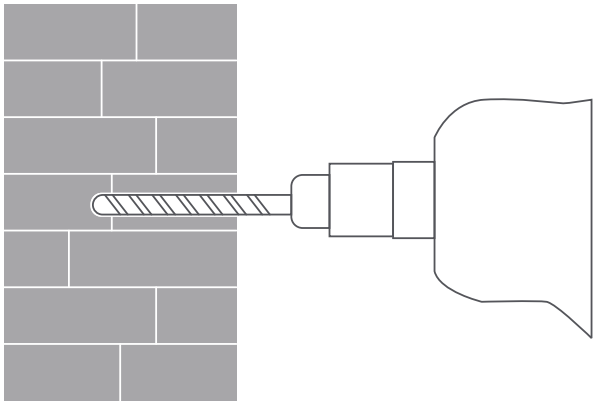

3. Inserire i due tasselli di plastica nei fori.

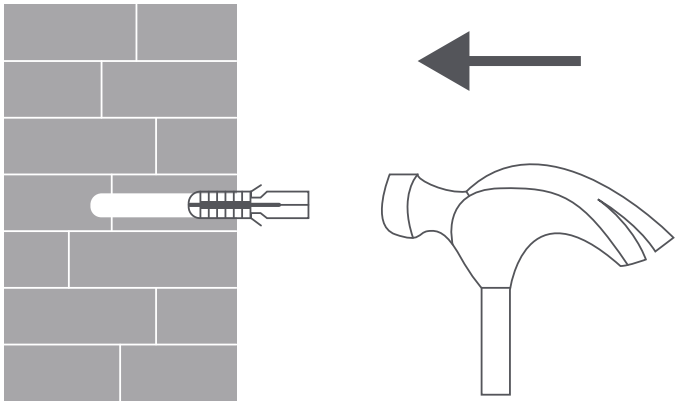

4. Assicurarsi di posizionare il coperchio inferiore in modo che la scritta "UP" sia rivolta nel verso giusto e fissarlo in posizione stringendo le viti nei tasselli di plastica.

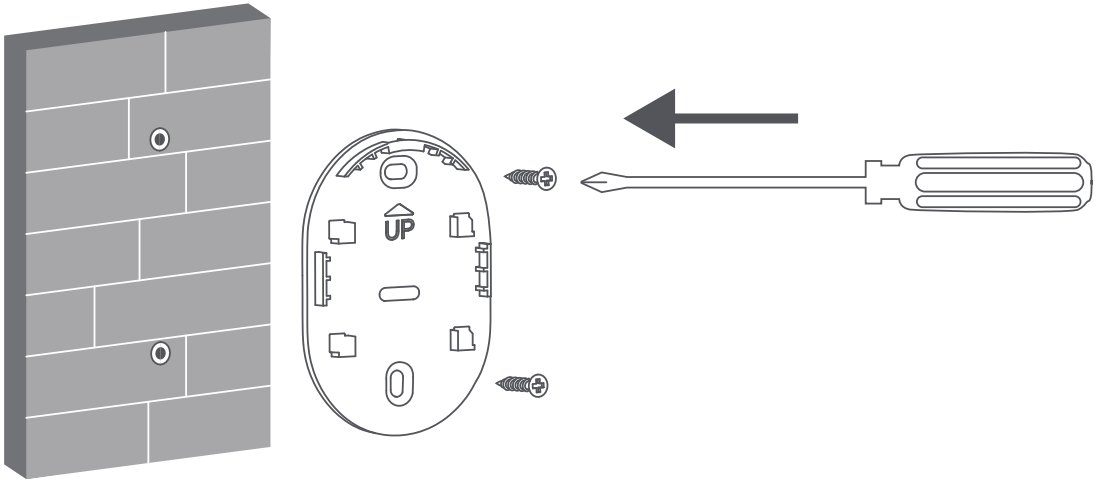

5. Far scorrere l'unità videocamera verso il basso sul coperchio inferiore.

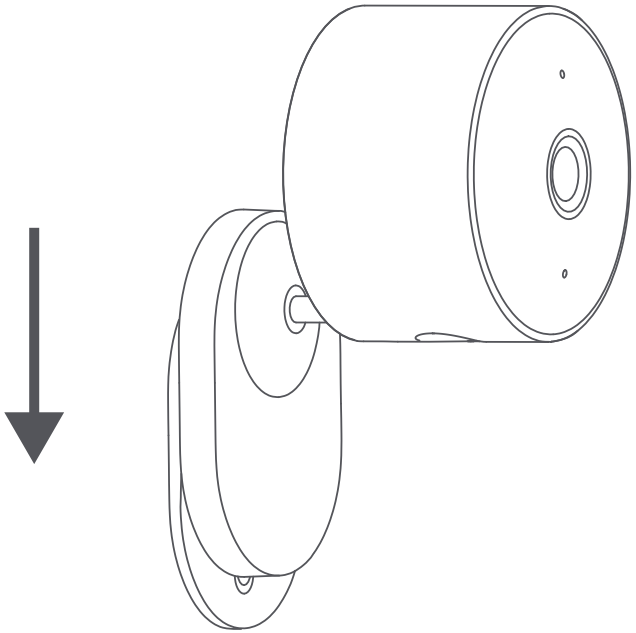

ATTENZIONE:

- Il muro deve essere in grado di supportare almeno tre volte il peso totale della videocamera.
- Per evitare possibili lesioni, la videocamera deve essere fissata saldamente al soffitto o alla parete secondo le istruzioni di installazione.
- Non installare l'apparecchio vicino a una fonte di calore, come un condizionatore d'aria, un'uscita della cappa o una caldaia.

Nota: le illustrazioni del prodotto, degli accessori e dell'interfaccia utente nel manuale utente sono esclusivamente a scopo di riferimento. Il prodotto effettivo e le relative funzioni possono variare a causa dei miglioramenti apportati al prodotto stesso.

Inserimento di una scheda microSD

Assicurarsi che la videocamera sia scollegata. Aprire il coperchio impermeabile dello scomparto per la scheda microSD e inserire una scheda microSD con il lato di contatto rivolto verso il basso.

Nota: scollegare la videocamera quando si inserisce o si rimuove la scheda microSD. Utilizzare una scheda microSD di un produttore qualificato (la videocamera supporta una scheda microSD con una capacità massima di 256 GB e solo in formato FAT32; una scheda microSD con una capacità di 64 GB o superiore potrebbe dover essere formattata in formato FAT32 prima dell'uso tramite "Impostazioni > Gestione memoria" nella pagina del plug-in della videocamera nell'app Mi Home/Xiaomi Home). Si consiglia di utilizzare una scheda microSD con una velocità di lettura/scrittura non inferiore a U1/Classe 10.

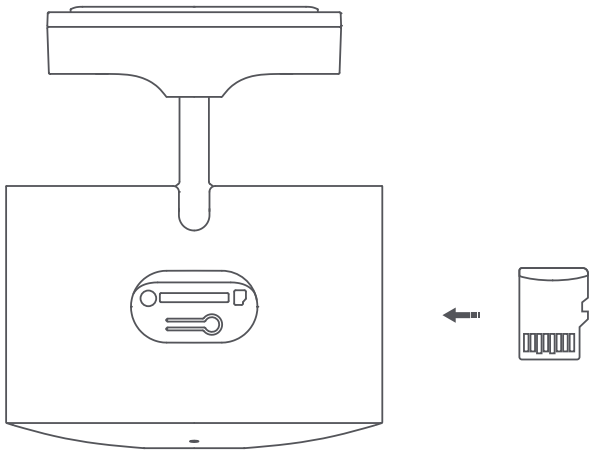

Nota: dopo aver inserito o rimosso la scheda microSD, assicurarsi di rimettere il coperchio impermeabile per evitare che l'acqua penetri e comprometta le prestazioni.

Accensione

- Collegare il cavo di ricarica e l'alimentatore, e la videocamera si accenderà automaticamente dopo essere stata inserita.

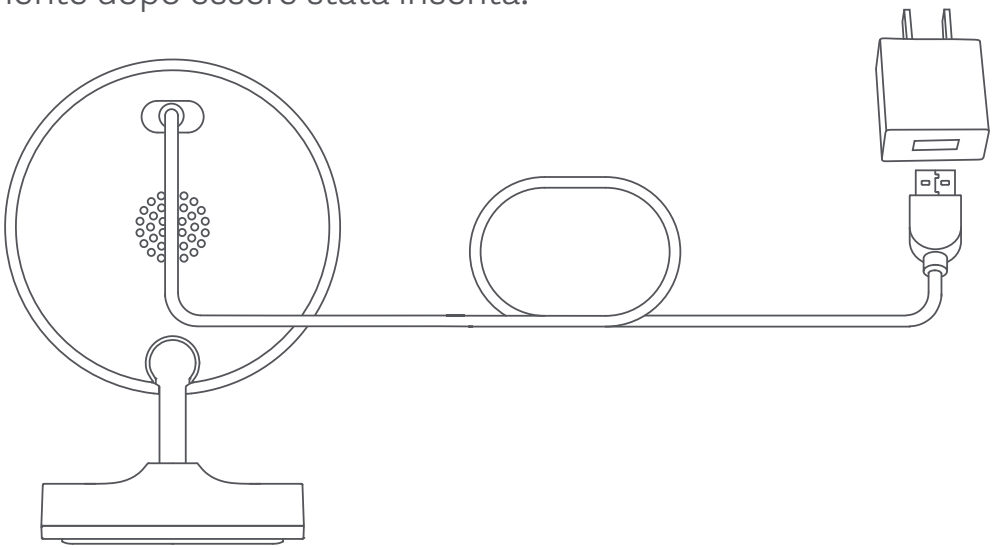

- Quando la videocamera viene accesa correttamente, l'indicatore è giallo e viene emessa una notifica vocale.

Nota: la videocamera non viene fornita con un alimentatore. Un alimentatore con un'uscita di 5 V/1 A deve essere acquistato separatamente da un produttore qualificato.

Descrizione dello stato dell'indicatore

Giallo: in attesa di connessione

Giallo lampeggiante: collegamento alla rete in corso

Blu lampeggiante: collegamento al server in corso

Blu: connessione riuscita

Connessione con l’app Xiaomi Home

Questo prodotto funziona con l’app Xiaomi Home. Utilizzare l’app Xiaomi Home per controllare il dispositivo e per interagire con altri dispositivi smart home.

Eseguire la scansione del codice QR per scaricare e installare l’app. Se l’app è già installata, si verrà indirizzati alla pagina di configurazione della connessione. In alternativa, cercare l’app "Xiaomi Home" nell’App Store per scaricarla e installarla.

Aprire l’app Xiaomi Home, toccare il simbolo "+" nell’angolo in alto a destra e seguire le istruzioni fornite per aggiungere il dispositivo.

Nota: poiché la versione dell’app potrebbe essere stata aggiornata, seguire le istruzioni della versione dell’app corrente.

Assicurarsi che la videocamera si accenda e che la connessione di rete sia stabile durante la connessione. L'indicatore lampeggia rapidamente in giallo durante l'attesa di una connessione e diventa blu una volta che la videocamera è stata collegata correttamente.

8D115F14

- Ripristino

Premere il pulsante di ripristino se si cambia la rete o lo Xiaomi account collegato alla videocamera. Una volta completato il ripristino, verrà emessa una notifica vocale.

Nota: il ripristino della videocamera non eliminerà alcun dato sulla scheda microSD.

Precauzioni

- L'intervallo della temperatura di esercizio per questa videocamera è compreso tra -20 °C e 50 °C. Non utilizzare questa videocamera in ambienti con temperature superiori o inferiori all'intervallo di esercizio specificato.
- Questa videocamera è un prodotto elettronico di precisione che ha una classificazione di impermeabilità IP65. Per garantirne il normale funzionamento, non esporla ad ambienti estremamente umidi o a luoghi in cui potrebbe sporcarsi d'acqua.
- Per migliorare le prestazioni della videocamera, non posizionare il suo obiettivo di fronte o accanto a una superficie riflettente, come vetro e pareti bianche, che farà apparire l'immagine troppo chiara nelle aree vicine alla videocamera e più scura nelle aree più lontane, o farà sì che la videocamera produca immagini bianche.
- Assicurarsi che la videocamera sia installata in un'area con un forte segnale Wi-Fi. Non installare la videocamera vicino a forni a microonde e altri oggetti o luoghi che influenzano il suo segnale Wi-Fi.
- Se il cavo di ricarica è danneggiato o rotto, è necessario sostituirlo acquistando un cavo di ricarica originale acquistato dal produttore o da canali ufficiali per evitare rischi di sicurezza.

Specifiche tecniche

Nome: Xiaomi Outdoor Camera AW200

Modello: MJSXJ05HL

Ingresso nominale: 5 V ⎓ 1 A

Apertura: f/1.6

Codec video: H.265

Angolo di visione dell'obiettivo: 120°

Risoluzione: 1920 × 1080

Temperatura di esercizio: da -20 °C a 50 °C

Dimensioni dell'articolo: 70 × 64 × 92 mm

Connettività wireless: Wi-Fi IEEE 802.11 b/g/n 2,4 GHz

Archiviazione: scheda microSD

Compatibile con: Android™ 8 e iOS 12.0 o versioni successive

Frequenza d'esercizio: 2412-2472 MHz

Potenza in uscita massima: <20 dBm

Utilizzare un alimentatore compatibile e qualificato con un'uscita di 5 V ⎓ 1 A per alimentare il prodotto.

AVVISO SULLA GARANZIA

Il consumatore Xiaomi può usufruire di garanzie aggiuntive a determinate condizioni. Xiaomi offre specifici vantaggi di garanzia per il consumatore in aggiunta, e non in sostituzione, di qualsiasi garanzia legale stabilità dal diritto nazionale sulla protezione dei consumatori. La durata e le condizioni relative alle garanzie legali sono stabilite dalle relative norme locali. Per ulteriori informazioni sui vantaggi della garanzia per i consumatori, fare riferimento al sito Web ufficiale di Xiaomi https://www.mi.com/global/support/warranty. Salvo quanto vietato dalle leggi o altrimenti promesso da Xiaomi, i servizi post-vendita saranno limitati al paese o alla regione dell'acquisto originale. In base alla garanzia dei consumatori, nella misura massima consentita dalla legge, Xiaomi riparerà, sostituirà o rimborserà il prodotto a sua discrezione. Non sono coperti dalla garanzia la normale usura, cause di forza maggiore, uso improprio o danni causati da negligenza o errori da parte dell'utente. La

persona di contatto per il servizio post-vendita può essere qualsiasi addetto della rete di assistenza autorizzata Xiaomi, un addetto dei distributori autorizzati Xiaomi o il venditore finale che ha venduto i prodotti al cliente. In caso di dubbi, contattare la persona indicata da Xiaomi.
Le presenti garanzie non si applicano a Hong Kong e Taiwan.
I Prodotti che non sono stati debitamente importati e/o debitamente prodotti da Xiaomi e/o debitamente acquisiti da Xiaomi o da un rivenditore ufficiale di Xiaomi non sono coperti dalle presenti garanzie. Come da legislazione applicabile, l'utente può usufruire delle garanzie dal rivenditore non ufficiale che ha venduto il prodotto. Perciò Xiaomi invita l'utente a contattare il rivenditore da cui ha acquistato il prodotto.

Informazioni RAEE

Tutti i prodotti contrassegnati da questo simbolo sono rifiuti di apparecchiature elettriche ed elettroniche (RAEE in base alla direttiva 2012/19/UE) che non devono essere smaltiti assieme a rifiuti domestici non differenziati. Al contrario, è necessario proteggere l'ambiente e la salute umana consegnando i rifiuti a un punto di raccolta autorizzato al riciclaggio di rifiuti di apparecchiature elettriche ed elettroniche, predisposto dalla pubblica amministrazione o dalle autorità locali. Lo smaltimento e il riciclaggio corretti aiutano a prevenire conseguenze potenzialmente negative all'ambiente e alla salute umana. Contattare l'installatore o le autorità locali per ulteriori informazioni sulla sede e per i termini e le condizioni di tali punti di raccolta.

Dichiarazione di conformità europea

Con la presente, Tianjin Hualai Technology Co., Ltd. dichiara che l'apparecchiatura radio di tipo [MJSXJ05HL] è conforme alla Direttiva 2014/53/UE. Il testo completo della dichiarazione di conformità UE è disponibile al seguente indirizzo Internet:
http://www.mi.com/global/service/support/declaration.html
Il manuale elettronico dettagliato è disponibile all'indirizzo
www.mi.com/global/support/user-guide

Scatola	Manuale	Pellicola	Borsa	Neto
PAP21	PAP22	LDPE4	CPE7	PAP20
Carta	Carta	Plastica	Plastica	Carta

RACCOLTA DIFFERENZIATA

Verifica le disposizioni del tuo Comune.
Separa le componenti e conferiscile in modo corretto.

In condizioni d'uso normali, questa apparecchiatura deve essere tenuta a una distanza minima di 20 cm tra l'antenna e il corpo dell'utente.

Fabbricato per: Xiaomi Communications Co., Ltd.
Fabbricato da: Tianjin Hualai Technology Co., Ltd.
(un'azienda del Mi Ecosystem)
Indirizzo: 8/F, Huaqiao Chuangye Building, No. 10 Jinping Road, Ya'an Road, Nankai District, Tianjin, China
Per ulteriori informazioni, visitare il sito www.mi.com

Versione manuale utente: V9.0

Lisez attentivement ce manuel avant toute utilisation et conservez-le pour pouvoir le consulter ultérieurement.

Présentation du produit

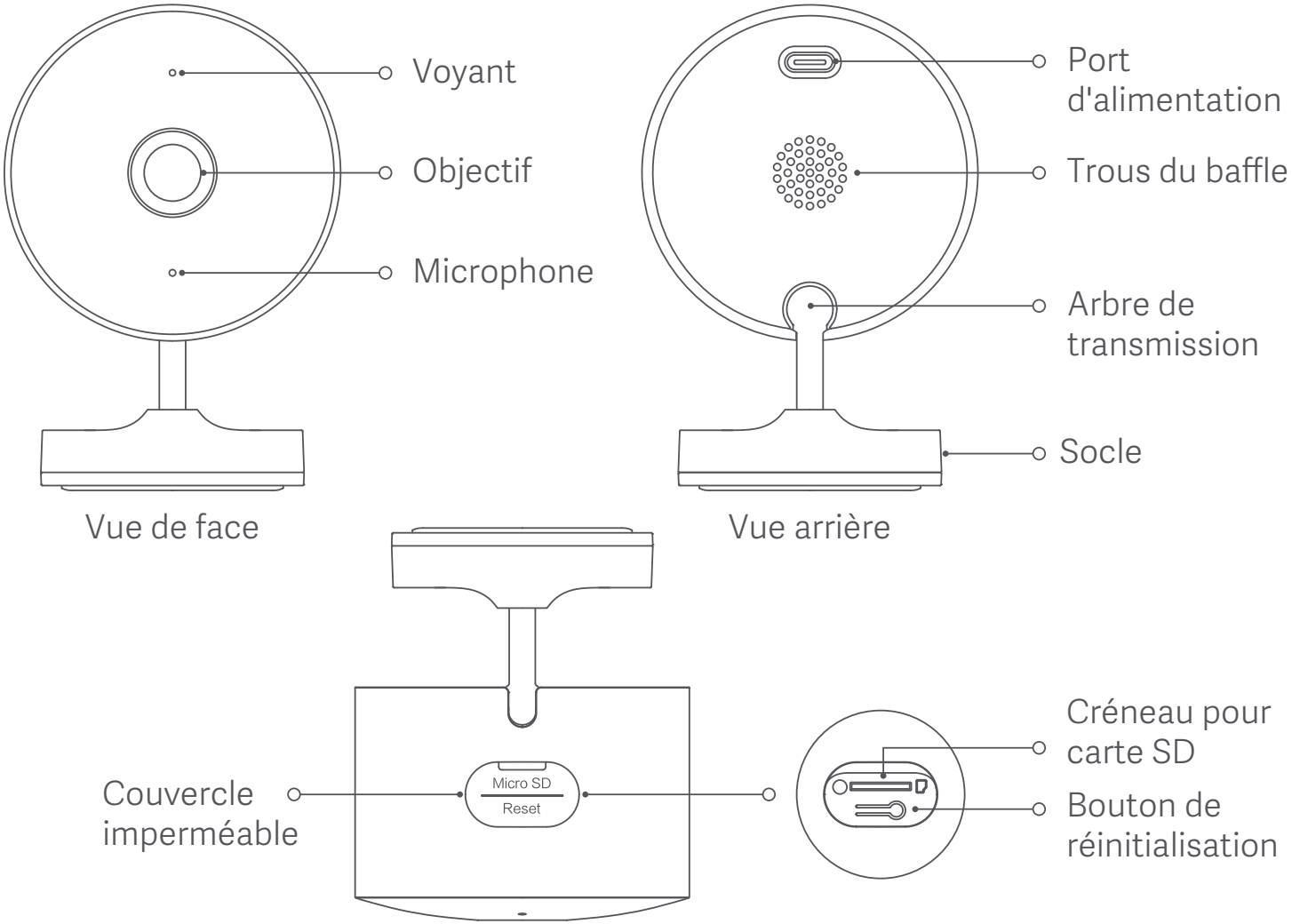

Contenu du paquet : Xiaomi Outdoor Camera AW200, câble de charge, vis d'installation, manuel d'utilisation

Installation

Xiaomi Outdoor Camera AW200 peut être placée sur une surface plane telle qu'un bureau, une table à manger, table basse, ou sur un support TV, ou elle peut être montée au mur.

Fixation sur un mur

1. Tenez le socle des deux mains et poussez avec votre pouce dans le sens de la flèche pour retirer le couvercle de fond.

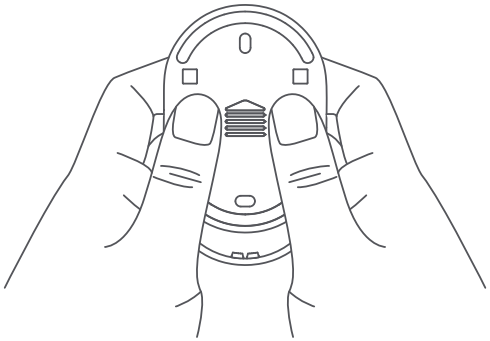

2. Utilisez d'abord un crayon pour marquer les positions des trous de montage du socle sur le mur, puis percez deux trous aux positions marquées. Les trous doivent être d'environ 6 mm de diamètre et de 30 mm de profondeur.

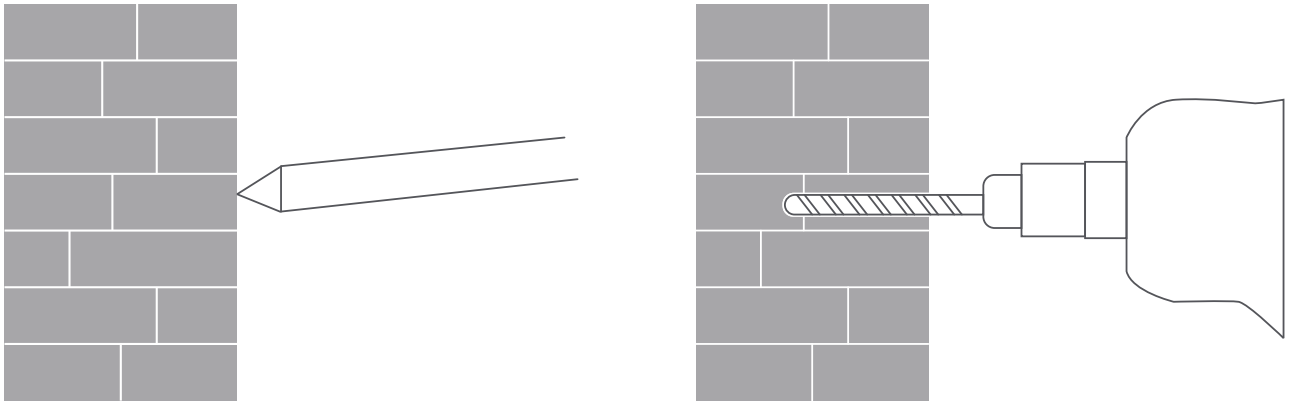

3. Insérez les deux chevilles murales en plastique dans les trous.

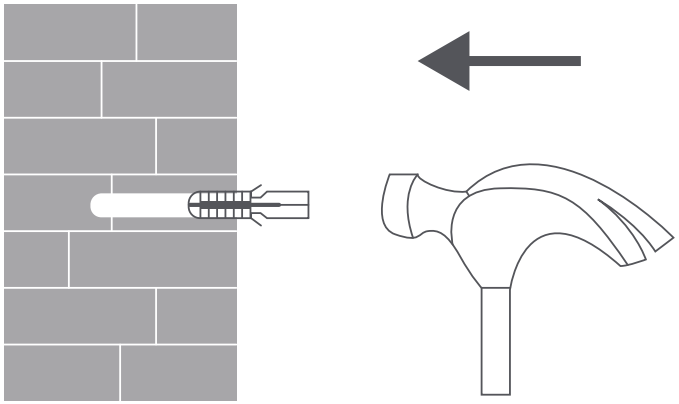

4. Assurez-vous de positionner le couvercle de fond de manière à ce que le mot « UP » soit en face de la droite et fixez-le en serrant les vis à l'intérieur des chevilles murales en plastique.

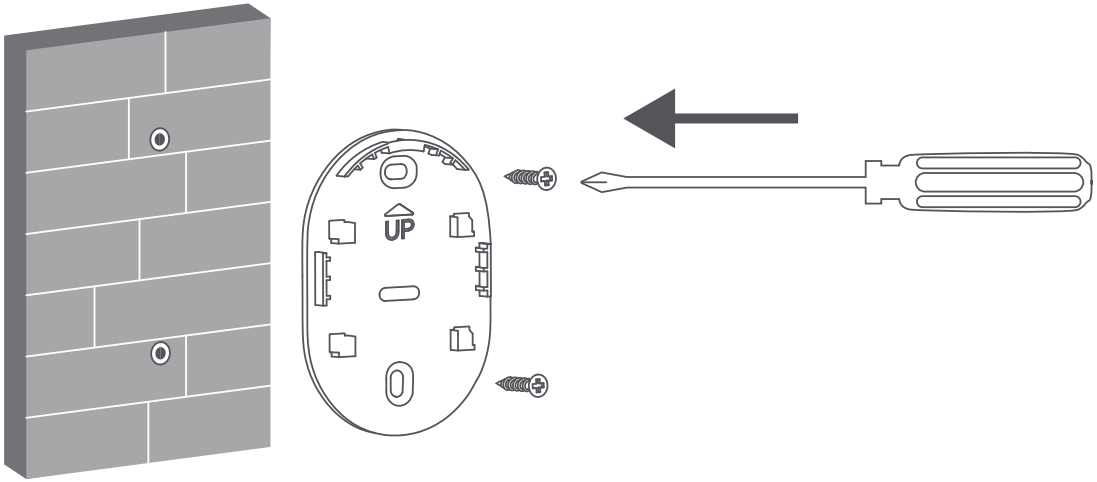

5. Faites glisser l'unité de la caméra vers le bas sur le couvercle de fond.

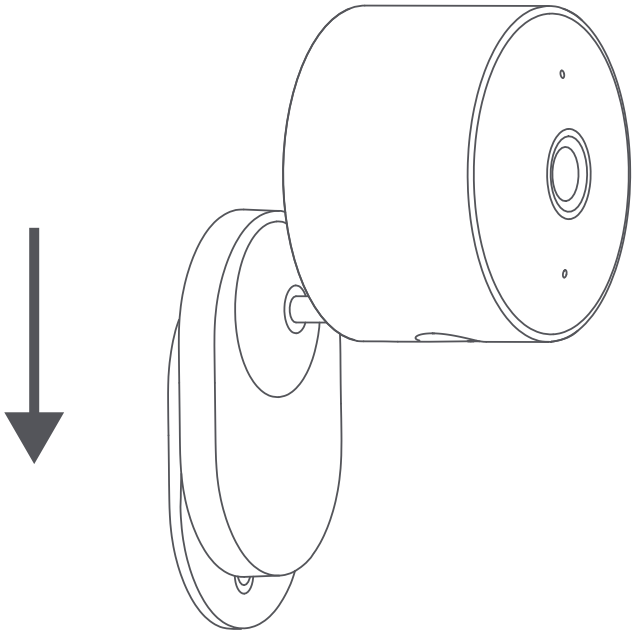

PRÉCAUTIONS :

- Le mur doit pouvoir supporter au moins trois fois le poids total de la caméra.
- Pour éviter d'éventuelles blessures, la caméra doit être solidement fixée au plafond ou au mur conformément aux instructions d'installation.
- N'installez pas la caméra près d'une source de chaleur, telle que l'unité de climatisation, le clapet de la hotte de cuisinière ou le clapet d'une bouilloire.

Remarque : les illustrations du produit, les accessoires et l'interface utilisateur présents dans le manuel d'utilisation sont uniquement fournis à titre indicatif. Le produit actuel et les fonctions effectives peuvent varier en raison des améliorations apportées au produit.

Installation d'une carte microSD

Assurez-vous que la caméra est débranchée. Ouvrez le couvercle imperméable au-dessus du créneau pour carte MicroSD et y insérer la carte MicroSD avec la face de contact orientée vers le bas.

Remarque : Débranchez la caméra lors de l'installation ou du retrait de la carte microSD. Veuillez utiliser la carte microSD obtenue d'un fabricant qualifié (la caméra prend en charge une carte microSD d'une capacité maximale de 256 Go et uniquement au format FAT32. Il peut s'avérer nécessaire de formater une carte microSD d'une capacité de 64 Go et supérieure au format FAT32 avant de l'utiliser à travers « Paramètres > Gérer le stockage » sur la page du module d'extension de la caméra dans l'application Mi Home/Xiaomi Home). Il est recommandé d'utiliser une carte microSD avec une vitesse de lecture / écriture d'au moins U1 / Classe 10.

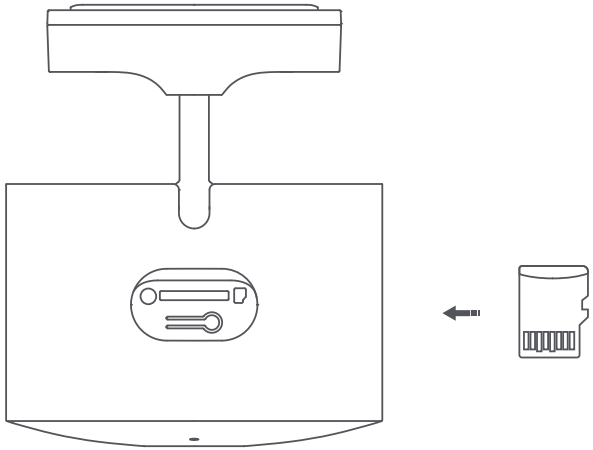

Remarque : Après avoir inséré ou retiré la carte microSD, assurez-vous de remettre en place le couvercle imperméable, afin d'empêcher à l'eau d'y pénétrer et d'affecter la performance.

Allumage

- Connectez le câble de charge et l'adaptateur secteur, et la caméra s'allume automatiquement une fois qu'elle est branchée.

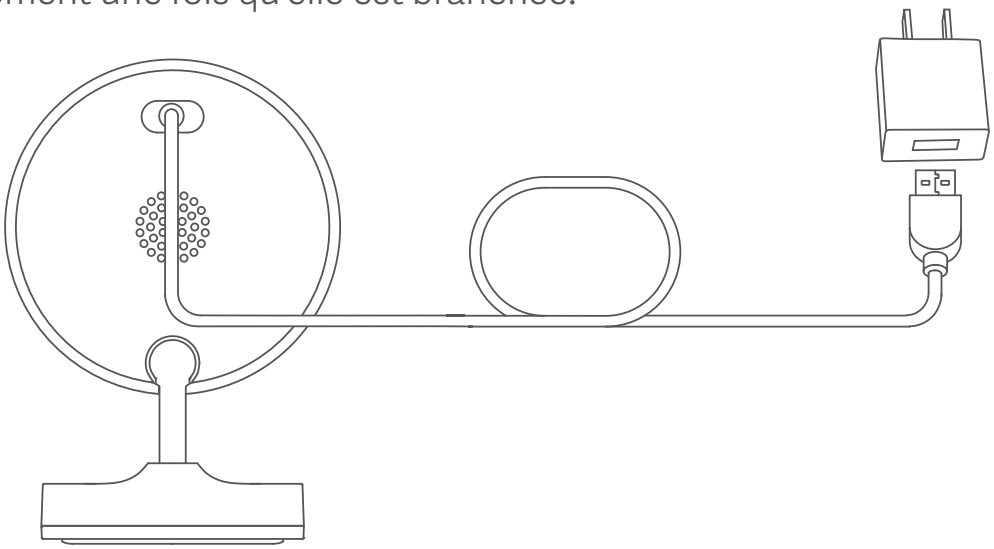

- Lorsque l'activation de la caméra a réussi, le voyant s'allumera au jaune et vous suivrez une notification vocale.

Remarque : La caméra n'est pas fournie avec un adaptateur secteur. Un adaptateur secteur d'une puissance de 5 V/1 A doit être acheté séparément chez un fabricant qualifié.

Description du voyant d'état

Jaune : En attente de connexion

Clignotement jaune : Connexion au réseau en cours

Clignotement bleu : Connexion à un serveur en cours

Bleu : Connexion réussie

Connexion avec l'application Xiaomi Home

Ce produit fonctionne avec l'application Xiaomi Home. Utilisez l'application Xiaomi Home pour contrôler votre appareil et pour interagir avec d'autres appareils intelligents dans votre maison.

Scannez le code QR pour télécharger et installer l'application. Vous serez redirigé vers la page de configuration si l'application est déjà installée. Sinon, recherchez « Xiaomi Home » dans l'App Store pour la télécharger et l'installer.

Ouvrez l'application Xiaomi Home, touchez l'icône « + » en haut à droite et suivez les invites pour ajouter votre appareil.

Remarque : la version de l'application a été mise à jour. Suivez les instructions basées sur la version actuelle de l'application.

Assurez-vous que la caméra est allumée et que la connexion réseau est stable pendant la connexion. Le voyant clignote rapidement en jaune lors de l'attente d'une connexion et devient bleu une fois que la caméra est correctement connectée.

8D115F14

- Réinitialisation

Appuyez sur le bouton de réinitialisation en cas de changement de réseau ou du compte Xiaomi auquel la caméra est connectée. Une notification vocale sera émise une fois la réinitialisation terminée.

Remarque : La réinitialisation de la caméra ne supprimera pas les données de la carte microSD.

Précautions

- La plage de température de fonctionnement de la caméra est comprise entre -20 °C à +50 °C. N’utilisez pas cette caméra dans des environnements où les températures sont supérieures ou inférieures à la plage de fonctionnement spécifiée.
- Cette caméra est un produit électronique de précision qui dispose d'un indice d'imperméabilité IP65. Pour garantir son fonctionnement normal, ne l’exposez pas à des environnements ou des emplacements extrêmement humides où elle est susceptible d’être mouillée.
- Pour améliorer la performance de la caméra, bien vouloir ne pas placer la caméra à un endroit où son objectif est face ou à proximité d'une surface réfléchissante, telle que le verre et les murs blancs, car ceci va permettre à l'image d'apparaître complètement claire dans des zones proches de la caméra et plus sombres dans des zones plus éloignées de la caméra, ou alors cela peut amener la caméra à produire des images blanches.
- Assurez-vous que la caméra est installée dans une zone ayant une bonne réception du signal Wi-Fi. N’installez pas la caméra près des fours à microondes et d’autres objets ou endroits qui affectent son signal Wifi.
- Si le câble de charge est endommagé ou cassé, celui-ci doit être remplacé par un câble de charge authentique acheté auprès du fabricant ou des canaux officiels afin d’éviter des accidents liés à la sécurité.

Caractéristiques

Nom: Xiaomi Outdoor Camera AW200

Modèle: MJSXJ05HL

Entrée nominale: 5 V ⎓ 1 A

Ouverture: f/1.6

Vidéo Codec: H.265

Angle de vision de l'objectif: 120°

Résolution: 1920 × 1080

Température de fonctionnement: -20 °C à + 50 °C

Dimensions du produit: 70 × 64 × 92 mm

Connectivité sans fil: Wi-Fi IEEE 802.11 b/g/n, 2,4 GHz

Stockage: Carte microSD

Compatible avec: Android™ 8/iOS 12.0 ou version ultérieure

Fréquence de fonctionnement: 2412-2472 MHz

Puissance maximale en sortie: <20 dBm

Veuillez utiliser un adaptateur compatible et certifié avec une sortie de 5 V ⎓ 1 A pour alimenter le produit.

GARANTIE

En tant que consommateur, vous disposez sous certaines conditions de garanties supplémentaires. Xiaomi offre à certains consommateurs des avantages de garantie qui sont parallèlement à, et non à la place de, n'importe quelle garantie légale fournie par les droits nationaux du consommateur. La durée et les conditions relatives aux garanties légales sont prévues par les lois locales afférentes. Pour plus d'informations sur les avantages du droit du consommateur, veuillez consulter le site web officiel de Xiaomi https://www.mi.com/global/support/warranty. Sauf mesures prohibées par la loi ou promesse contraire par Xiaomi, les services après-ventes sont limités au pays ou à la région de l'achat initial. Conformément à la garantie du consommateur, dans la pleine mesure prévue par la loi, Xiaomi va, à sa discrétion, réparer, changer ou rembourser le produit. Usure normale, force majeure, abus ou dommage causés par la négligence ou par la faute de l'utilisateur ne sont pas justifiés. La personne à

contacter pour le service après-vente peut être n'importe quelle personne de service agréé Xiaomi, les distributeurs agréés Xiaomi ou le vendeur final qui vous a vendu le produit. En cas de doute, veuillez contacter la personne concernée que Xiaomi peut identifier.
Les présentes garanties ne s'appliquent pas à Hong Kong et à Taiwan.
Les produits qui n'ont pas été dûment importés et/ou n'ont pas été dûment fabriqués par Xiaomi et/ou n'ont pas été dûment obtenus chez Xiaomi ou un vendeur officiel de Xiaomi ne sont pas couverts par les présentes garanties. Conformément à la loi applicable, vous pouvez bénéficier des garanties depuis le détaillant non officiel qui vous a vendu le produit. Pour cela, Xiaomi vous invite à contacter le détaillant auprès duquel vous avez acheté le produit.

Informations DEEE

Tous les produits portant ce symbole deviennent des déchets d'équipements électriques et électroniques (DEEE dans la Directive européenne 2012/19/UE) qui ne doivent pas être mélangés aux déchets ménagers non triés. Vous devez contribuer à la protection de l'environnement et de la santé humaine en apportant l'équipement usagé à un point de collecte dédié au recyclage des équipements électriques et électroniques, agréé par le gouvernement ou les autorités locales. Le recyclage et la destruction appropriés perme ront d'éviter tout impact potentiellement négatif sur l'environnement et la santé humaine. Contactez l'installateur ou les autorités locales pour obtenir plus d'informations concernant l'emplacement ainsi que les conditions d'utilisation de ce type de point de collecte.

Déclaration de conformité pour l'Union européenne

Par la présente, Tianjin Hualai Technology Co., Ltd. déclare que cet équipement radio de type [MJSXJ05HL] est conforme à la Directive européenne 2014/53/UE. L'intégralité de la déclaration de conformité pour l'UE est disponible à l'adresse suivante :
http://www.mi.com/global/service/support/declaration.html
Pour obtenir un manuel électronique détaillé, rendez-vous sur le site www.mi.com/global/support/user-guide

Points de collecte sur www.quefairedemesdechets.fr
Privilégiez la réparation ou le don de votre appareil !

Dans des conditions normales d'utilisation, cet équipement doit être maintenu à une distance d'au moins 20 cm entre l'antenne et le corps de l'utilisateur.

Fabriqué pour : Xiaomi Communications Co., Ltd.

Fabricant :Tianjin Hualai Technology Co., Ltd.

(une société Mi Ecosystem)

Adresse: 8/F, Huaqiao Chuangye Building, No. 10 Jinping Road, Ya'an Road, Nankai District, Tianjin, China

Pour plus d'informations, rendez-vous sur www.mi.com

Version du manuel d'utilisation: V9.0

Lesen Sie dieses Handbuch vor der Verwendung sorgfältig durch und bewahren Sie es auf, um zukünftig die Informationen nachlesen zu können.

Produktübersicht

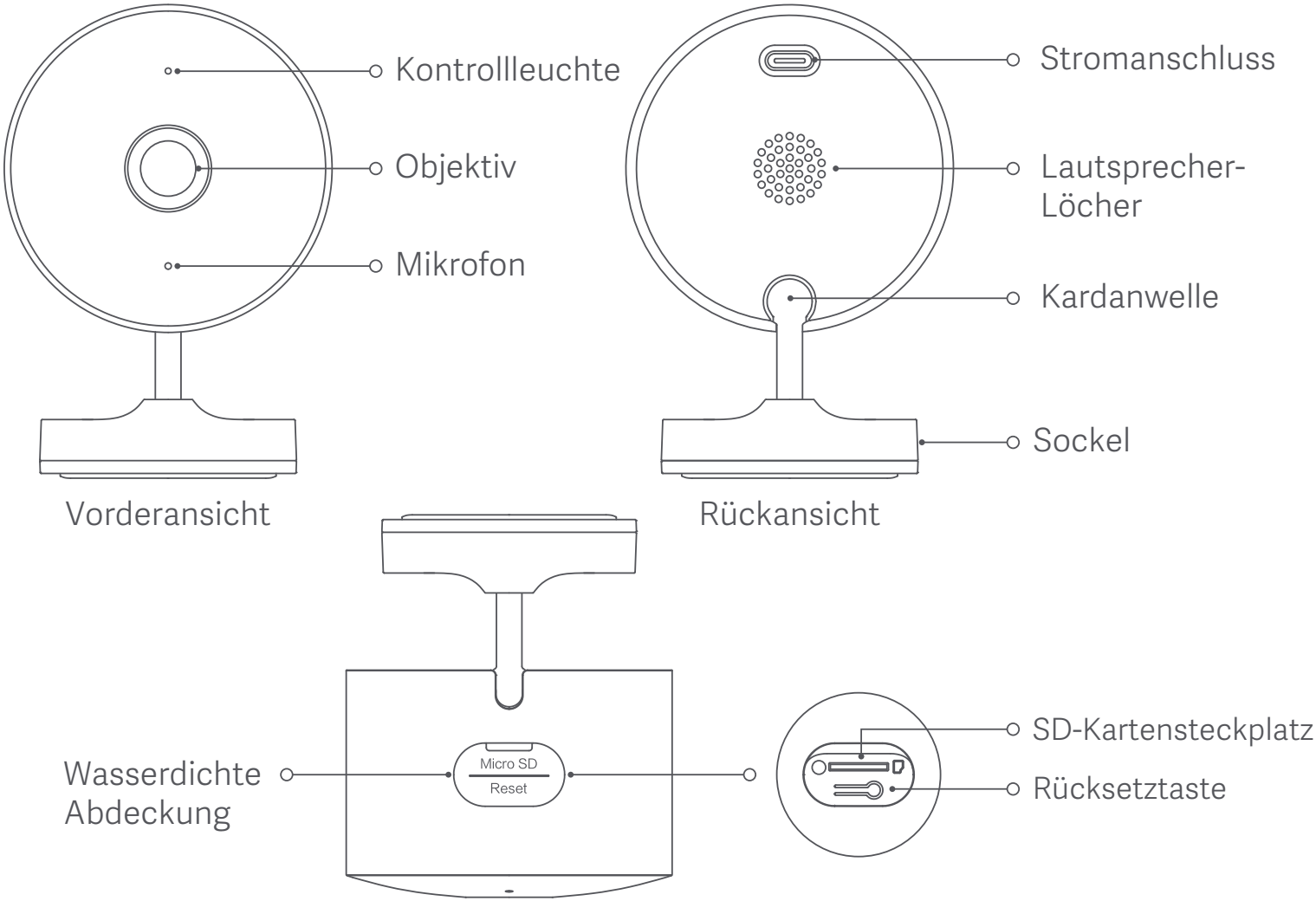

Verpackungsinhalt: Xiaomi Außenkamera AW200, Ladekabel, Montageschrauben, Benutzerhandbuch

Installation

Die Xiaomi Außenkamera AW200 kann auf einer flachen Oberfläche wie einem Schreibtisch, Esstisch, Couchtisch oder einem Fernseherständer aufgestellt oder an der Wand befestigt werden.

Befestigung an einer Wand

1. Halten Sie den Sockel mit beiden Händen fest und drücken Sie mit Ihren Daumen in Pfeilrichtung, um die untere Abdeckung zu entfernen.

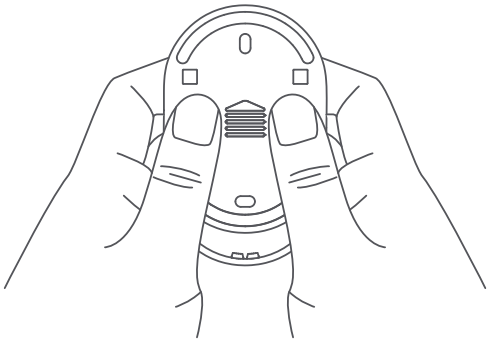

2. Markieren Sie zunächst mit einem Bleistift die Stellen für die Sockelbefestigungslöcher an der Wand und bohren Sie dann zwei Löcher an den markierten Stellen. Die Löcher sollten einen Durchmesser von etwa 6 mm und eine Tiefe von 30 mm haben.

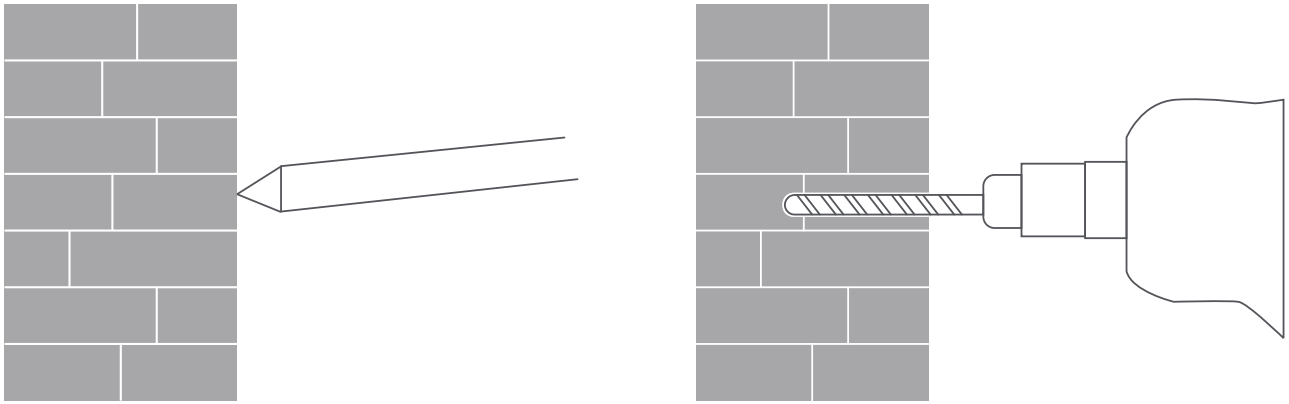

3. Setzen Sie die zwei Kunststoffdübel in die Löcher ein.

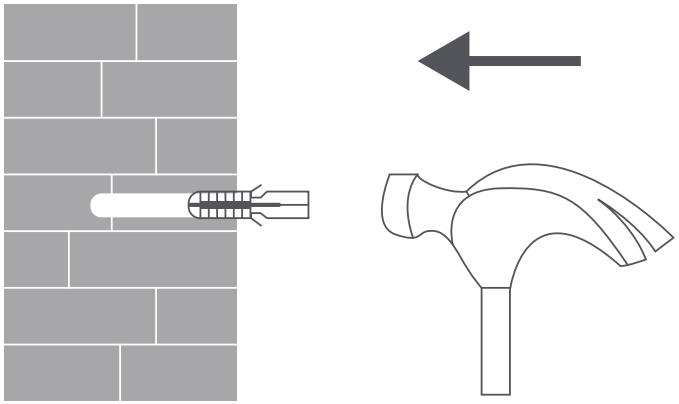

4. Vergewissern Sie sich, dass die untere Abdeckung so positioniert ist, dass das Wort „UP“ in die richtige Richtung zeigt, und befestigen Sie sie, indem Sie die Schrauben in den Kunststoffdübeln anziehen.

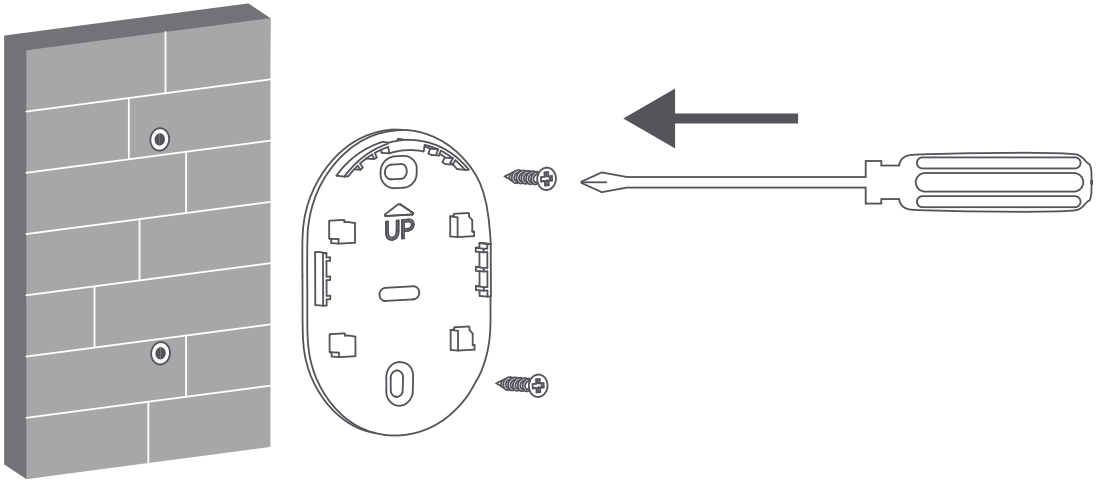

5. Schieben Sie die Kameraeinheit nach unten auf die untere Abdeckung.

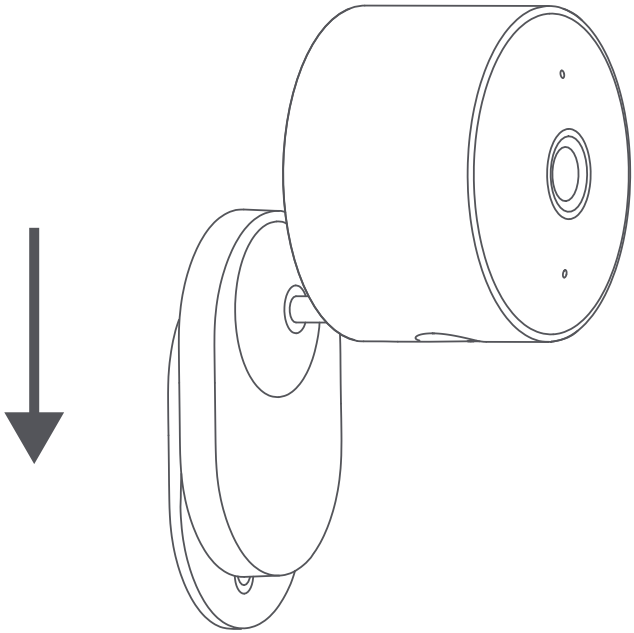

VORSICHTSMAßNAHMEN:

- Die Wand muss mindestens das Dreifache des Gesamtgewichts der Kamera tragen können.
- Um mögliche Verletzungen zu vermeiden, muss die Kamera gemäß den Installationsanweisungen sicher an der Decke oder Wand befestigt werden.
- Nicht in der Nähe einer Wärmequelle wie einer Klimaanlage, eines Dunstabzugshaubeauslasses oder eines Heizkesselauslasses installieren.

Hinweis: Abbildungen des Produkts, des Zubehörs und der Benutzeroberfläche in dem Benutzerhandbuch dienen nur als Referenz. Die tatsächlichen Produkte und Funktionen können aufgrund von Produktverbesserungen variieren.

Einsetzen einer MicroSD-Karte

Stellen Sie sicher, dass die Kamera nicht angeschlossen ist. Öffnen Sie die wasserdichte Abdeckung des MicroSD-Kartensteckplatzes und stecken Sie eine MicroSD-Karte mit ihren Kontaktpunkten nach unten ein.

Hinweis: Trennen Sie die Kamera, wenn Sie die MicroSD-Karte einstecken oder entfernen. Bitte verwenden Sie eine MicroSD-Karte eines qualifizierten Herstellers (die Kamera unterstützt nur MicroSD-Karten mit einer maximalen Kapazität von 256 GB und dem FAT32-Format, und eine MicroSD-Karte mit einer Kapazität von 64 GB und mehr muss vor der Verwendung über „Einstellungen > Speicher verwalten“ auf der Plug-In-Seite der Kamera in der Mi Home/Xiaomi Home-App möglicherweise auf das FAT32-Format formatiert werden). Es wird empfohlen, die MicroSD-Karte mit einer Lese-/Schreibgeschwindigkeit von nicht weniger als U1/Klasse 10 zu verwenden.

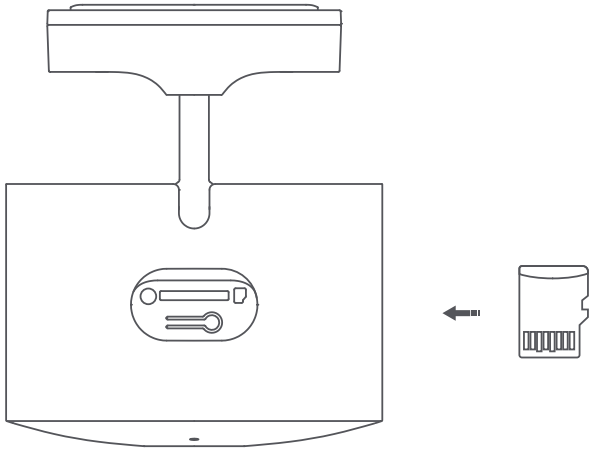

Hinweis: Achten Sie nach dem Einstecken oder Herausnehmen der MicroSD-Karte darauf, die wasserdichte Abdeckung wieder anzubringen, damit kein Wasser eindringt und die Leistung beeinträchtigt.

Einschalten

- Schließen Sie das Ladekabel und das Netzteil an, und die Kamera schaltet sich automatisch ein, nachdem sie eingesteckt wurde.

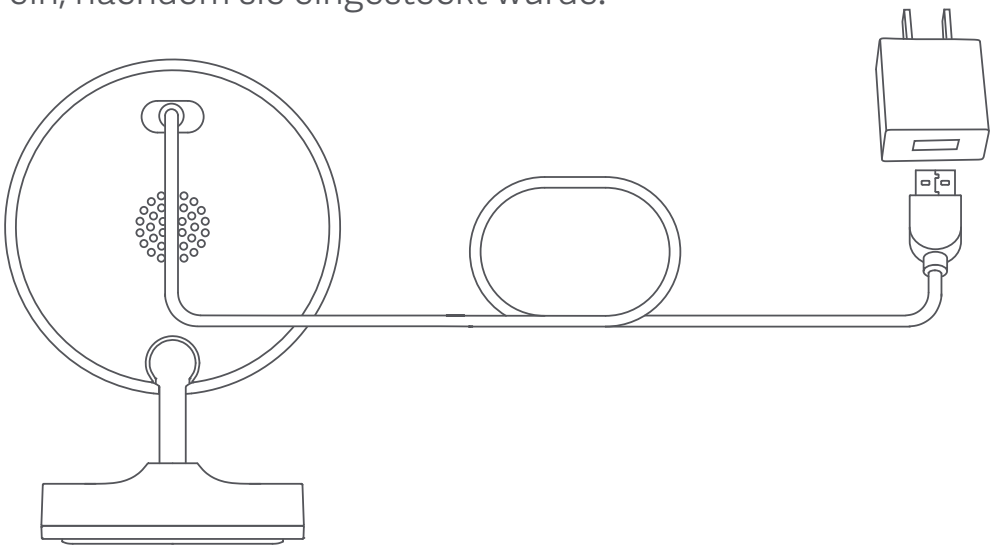

- Wenn die Kamera erfolgreich eingeschaltet wurde, leuchtet die Kontrollleuchte gelb und Sie hören eine Sprachmeldung.

Hinweis: Die Kamera wird nicht mit einem Netzteil geliefert. Ein Netzteil mit einem Ausgang von 5 V/1 A muss separat von einem qualifizierten Hersteller erworben werden.

Beschreibung des Kontrollleuchte-Status

Gelb: Warten auf Verbindung

Blinkt gelb: Verbinden mit einem Netzwerk

Blinkt blau: Verbinden mit einem Server

Blau: Verbindung war erfolgreich

Verbinden mit der Xiaomi Home-App

Dieses Produkt funktioniert mit der Xiaomi Home-App. Verwenden Sie die Xiaomi Home-App für die Steuerung Ihres Geräts und für die Interaktion mit anderen Smart Home-Geräten.

Scannen Sie den QR-Code, um die App herunterzuladen und zu installieren. Ist die App bereits installiert, werden Sie zur Verbindungseinrichtungs-Seite weitergeleitet. Sie können aber auch im App Store nach „Xiaomi Home" suchen, um die App herunterzuladen und zu installieren.

Öffnen Sie die Xiaomi Home-App, tippen Sie auf das „+" oben rechts und befolgen Sie die Anweisungen auf dem Bildschirm, um Ihr Gerät hinzuzufügen.

Hinweis: Die Version der App wurde möglicherweise aktualisiert. Befolgen Sie bitte die Anweisungen zur aktuellen App-Version.

Stellen Sie sicher, dass sich die Kamera einschaltet und die Netzwerkverbindung während der Verbindung stabil ist. Die Kontrollleuchte blinkt schnell gelb, wenn auf eine Verbindung gewartet wird, und wechselt zu blau, sobald die Kamera erfolgreich verbunden ist.

8D115F14

- Zurücksetzen

Drücken Sie die Rücksetztaste, wenn Sie das Netzwerk oder das mit der Kamera verbundene Xiaomi-Konto ändern. Sobald das Zurücksetzen abgeschlossen ist, ertönt eine Sprachmeldung.

Hinweis: Das Zurücksetzen der Kamera löscht keine Daten auf der MicroSD-Karte.

Vorsichtsmaßnahmen

- Der Betriebstemperaturbereich für diese Kamera beträgt -20 °C bis 50 °C. Verwenden Sie diese Kamera nicht in Umgebungen mit Temperaturen, die höher oder niedriger als der angegebene Betriebsbereich sind.
- Diese Kamera ist ein elektronisches Präzisionsprodukt, das die Schutzklasse IP65 besitzt. Setzen Sie das Gerät nicht in extrem feuchten Umgebungen oder an Orten aus, an denen es mit Wasser in Berührung kommen kann, um seinen normalen Betrieb zu gewährleisten.
- Um die Ergebnisse der Kamera zu verbessern, stellen Sie das Kameraobjektiv nicht gegenüber oder in der Nähe einer reflektierenden Oberfläche, wie z. B. Glas und weiße Wände auf, da dies das Bild in Bereichen, die in der Nähe der Kamera liegen, zu hell, und in Bereichen, die weiter entfernt liegen, zu dunkel erscheinen lässt, oder verursacht, dass das erzeugte Bild weiß ist.
- Stellen Sie sicher, dass die Kamera in einem Bereich mit einem starken WLAN-Empfang installiert ist. Montieren Sie die Kamera nicht in der Nähe von Mikrowellenherden und anderen Objekten oder Orten, die ihr WLAN-Signal beeinträchtigen.
- Wenn das Ladekabel beschädigt oder gebrochen ist, muss es durch ein Original-Ladekabel ersetzt werden, das vom Hersteller oder über die offiziellen Kanäle erworben wurde, um Sicherheitsgefährdungen zu vermeiden.

Spezifikationen

Bezeichnung: Xiaomi Außenkamera AW200

Modell: MJSXJ05HL

Nenneingang: 5 V ⎓ 1 A

Blende: f/1.6

Video Codec: H.265

Objektiv-Sichtwinkel: 120°

Auflösung: 1920 × 1080

Betriebstemperatur: -20 °C bis 50 °C

Artikelmaße: 70 × 64 × 92 mm

WLAN-Verbindung: WLAN IEEE 802.11 b/g/n 2,4 GHz

Speicher: MicroSD-Karte

Kompatibilität: Android™ 8 und iOS 12.0 oder neuer

Betriebsfrequenz: 2412-2472 MHz

Maximale Ausgangsleistung: <20 dBm

Bitte verwenden Sie zum Betrieb des Produkts einen kompatiblen und qualifizierten Adapter mit einer Ausgangsleistung von 5 V ⎓ 1 A.

GARANTIEERKLÄRUNG

Unter bestimmten Voraussetzungen profitieren Sie als Xiaomi-Kunde von zusätzlichen Garantien. Xiaomi bietet Verbrauchern spezielle Garantieleistungen zusätzlich zur und nicht anstelle der durch das jeweilige nationale Verbraucherrecht festgelegten gesetzlichen Gewährleistung. Die gesetzlichen Gewährleistungsfristen und -bestimmungen ergeben sich aus den jeweiligen lokalen Gesetzen. Weitere Informationen zu den Garantieleistungen für Verbraucher finden Sie auf der Website von Xiaomi unter https://www.mi.com/global/support/warranty. Sofern dies nicht gesetzlich verboten oder anderweitig von Xiaomi versprochen wurde, ist der Kundendienst auf das Land oder die Region des ursprünglichen Kaufs beschränkt. Im Rahmen der Verbrauchergarantie wird Xiaomi das Produkt, soweit gesetzlich zulässig, nach eigenem Ermessen reparieren, ersetzen oder den Kaufpreis erstatten. Normale Abnutzung, höhere Gewalt, Missbrauch oder Schäden, die durch Fahrlässigkeit oder Verschulden des Benutzers verursacht wurden, unterliegen nicht der Garantie. Der Kundendienst kann durch jede Person im autorisierten Servicenetz von Xiaomi erbracht werden, durch die autorisierten Händler

von Xiaomi oder durch den Endverkäufer, der die Produkte an Sie verkauft hat. Bei Fragen wenden Sie sich bitte an die entsprechende von Xiaomi angegebene Person.
Diese Garantieerklärung ist nicht auf Hong Kong und Taiwan anwendbar.
Produkte, die nicht ordnungsgemäß eingeführt wurden und/oder nicht ordnungsgemäß von Xiaomi hergestellt wurden und/oder nicht ordnungsgemäß von Xiaomi oder einem offiziellen Händler von Xiaomi erworben wurden, fallen nicht unter diese Garantie. Gemäß geltendem Recht können Garantieforderungen gegen Einzelhändler geltend gemacht werden, die das Produkt trotz Ermangelung gegenseitiger Vertriebsvereinbarungen in Umlauf gebracht haben. In solchen Fällen ermutigt Sie Xiaomi, den Händler zu kontaktieren, bei dem Sie das Produkt gekauft haben.

Entsorgung von elektrischen und elektronischen Geräten

Das Symbol auf dem Produkt oder der Verpackung bedeutet, dass das Produkt einer getrennten Erfassung für elektrische und elektronische Geräte zugeführt werden muss und nicht über den normalen Haushaltsabfall entsorgt werden darf. Bitte entnehmen Sie Batterien und Lampen, die nicht vom Gerät umschlossen sind, vor der Abgabe aus dem Gerät und entsorgen diese über die offiziellen Sammelstellen für Batterien und Lampen.
Beim Kauf eines neuen Elektrogerätes können Sie beim Vertreiber ein gleichartiges Altgerät unentgeltlich zurückgeben. Elektrogeräte mit einer Kantenlänge von maximal 25 cm können unentgeltlich bei Vertreibern von Elektro- und Elektronikgeräten mit einer Verkaufsfläche von mindestens 400 m² sowie in Geschäften des Lebensmittelhandels (z.B. Supermärkten, Lebensmitteldiscountern, Drogerien) mit einer Gesamtverkaufsfläche von mindestens 800 m², die mehrmals im Kalenderjahr oder dauerhaft Elektro- und Elektronikgeräte anbieten und auf dem Markt bereitstellen, abgegeben werden, ohne dass ein Neugerät erworben werden muss. Größere Elektrogeräte können kostenlos bei kommunalen Wertstoffhöfen abgegeben werden.
Durch die korrekte Entsorgung tragen Sie dazu bei, negative Auswirkungen auf die Umwelt und die menschliche Gesundheit zu vermeiden, die durch unsachgemäße Erfassung und Behandlung von Elektroaltgeräten entstehen können.

Bitte löschen Sie sämtliche personenbezogenen Daten auf dem Gerät, bevor Sie es entsorgen.
Für weitere Informationen kontaktieren sie bitte Ihre Kommunalverwaltung, Ihren örtlichen Abfallentsorger oder das Geschäft, in dem Sie das Produkt erworben haben.

EU-Konformitätserklärung

Hiermit bestätigt Tianjin Hualai Technology Co., Ltd. dass das Funkgerät des Typs [MJSXJ05HL] mit der Verordnung 2014/53/EU in Einklang steht. Der vollständige Wortlaut der EU-Konformitätserklärung ist unter der folgenden Internetadresse abrufbar:
http://www.mi.com/global/service/support/declaration.html

Eine detaillierte elektronische Bedienungsanleitung finden Sie unter www.mi.com/global/support/user-guide

Unter normalen Einsatzbedingungen muss dieses Gerät einen Abstand von mindestens 20 cm zwischen der Antenne und dem Körper des Benutzers einhalten.

Hergestellt für: Xiaomi Communications Co., Ltd.

Hersteller: Tianjin Hualai Technology Co., Ltd.

(ein Unternehmen von Mi Ecosystem)

Adresse: 8/F, Huaqiao Chuangye Building, No. 10 Jinping Road, Ya'an Road, Nankai District, Tianjin, China

Weitere Informationen finden Sie auf www.mi.com

Benutzerhandbuch-Version: V9.0

Lea detenidamente este manual antes de usar el producto y consérvelo para futuras consultas.

Descripción del producto

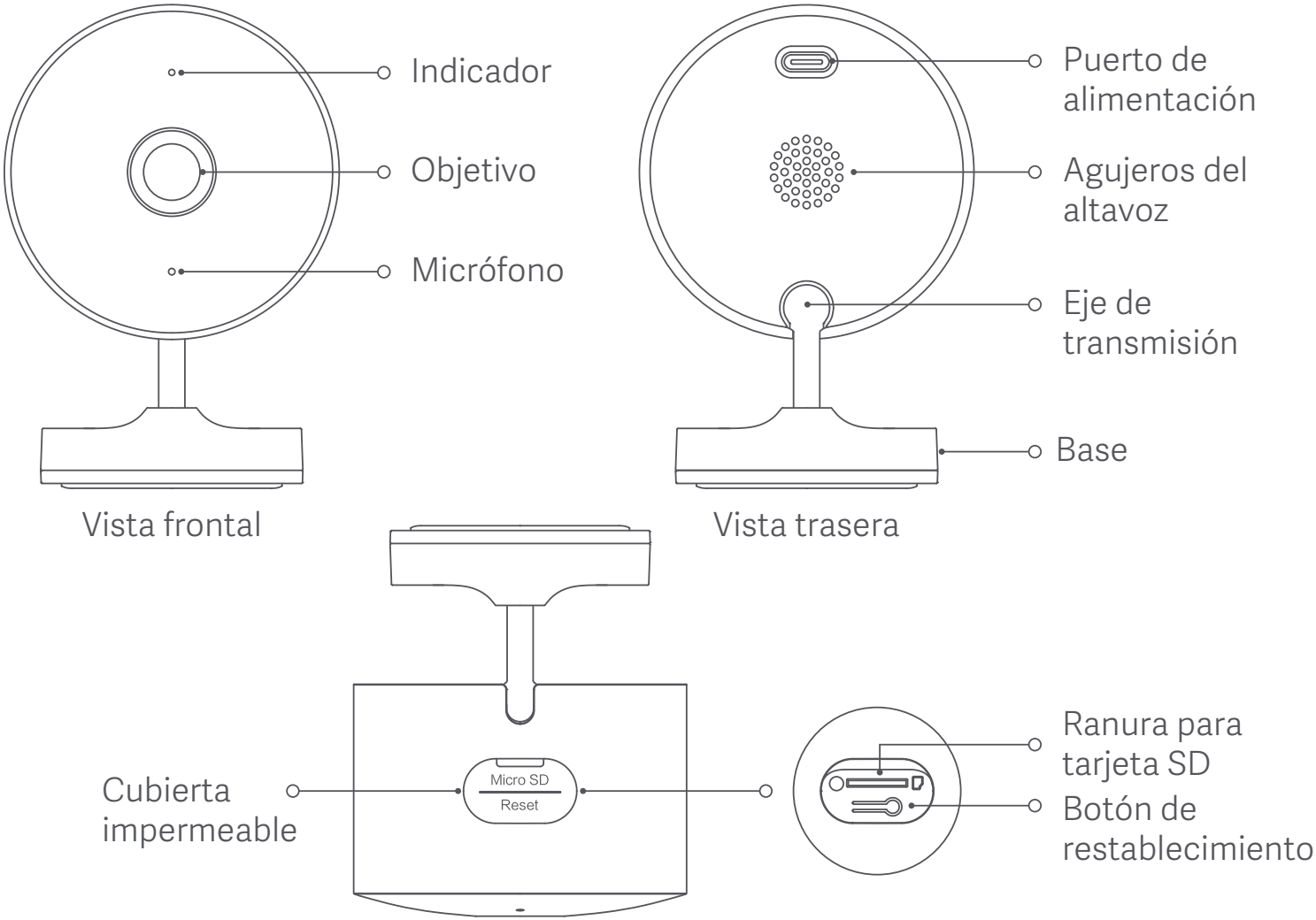

Contenido del paquete: Xiaomi Outdoor Camera AW200, cable de carga, tornillos de instalación, manual de usuario

Instalación

La Xiaomi Outdoor Camera AW200 puede colocarse en una superficie plana como un escritorio, una mesa de comedor, una mesa de café, o soporte del TV puede ser montada en una pared.

Montaje en la pared

1. Sujete la base con ambas manos y empújelas con los pulgares en la dirección de la flecha para retirar la cubierta inferior.

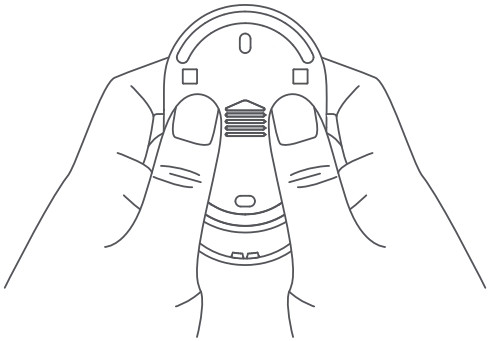

2. En primer lugar use un lápiz para marcar las posiciones de los agujeros de la base de montaje en la pared, después taladre dos agujeros en las posiciones designadas. Los agujeros deben tener un diámetro de 6 mm y una profundidad de 30 mm.

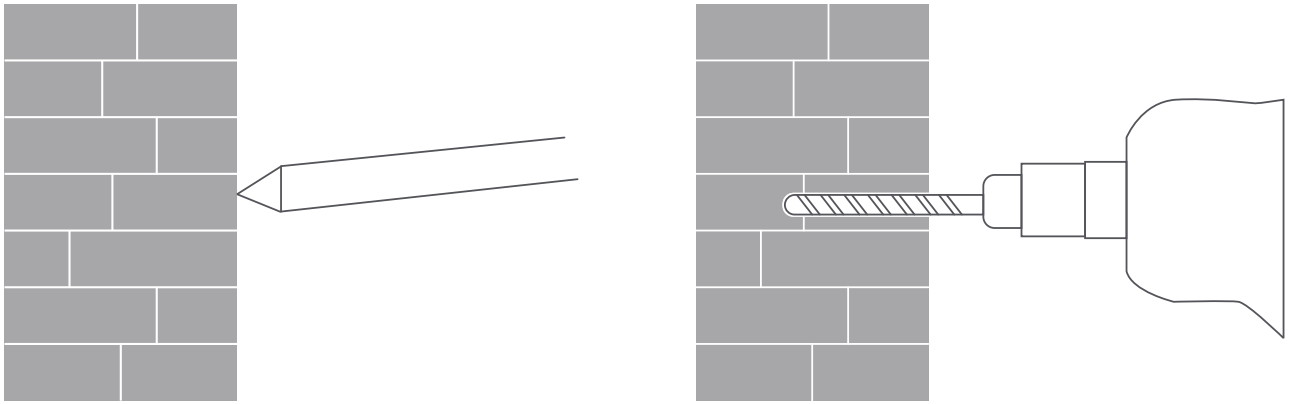

3. Inserte los dos tacos de plástico de la pared en los agujeros.

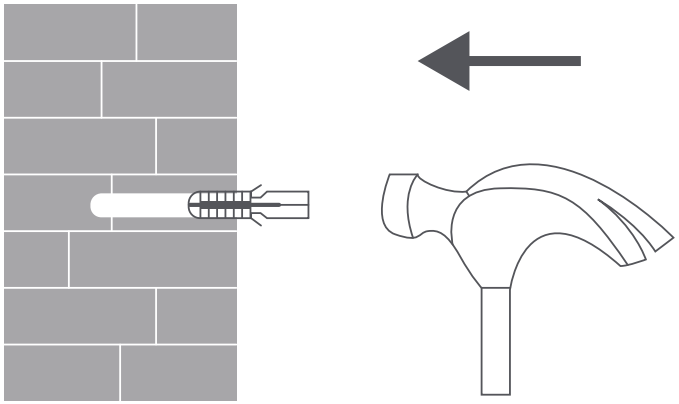

4. Asegúrese de colocar la cubierta inferior de forma que la palabra “UP” de directamente y asegúrela apretando los tornillos en los tacos de plástico de la pared.

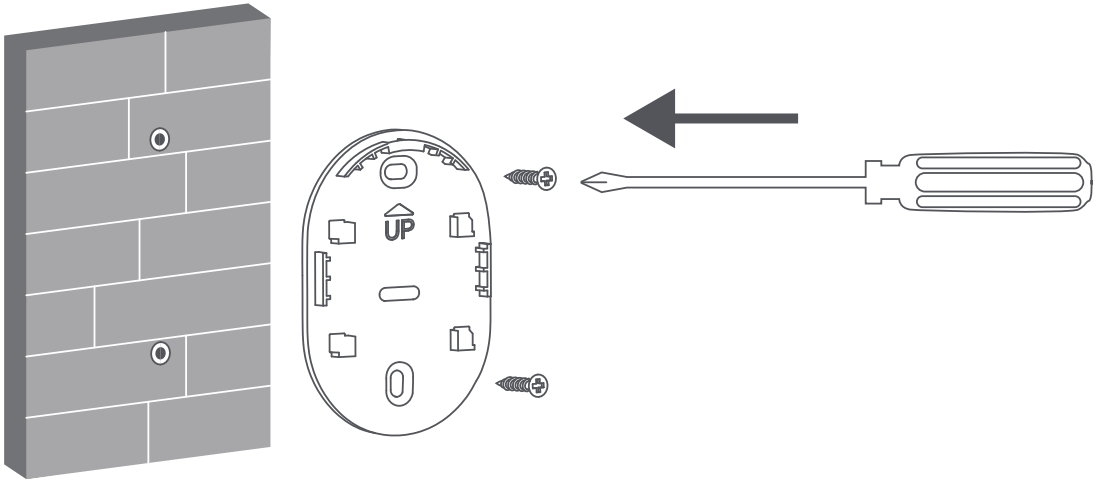

5. Deslice la unidad de la cámara hacia abajo sobre la cubierta inferior.

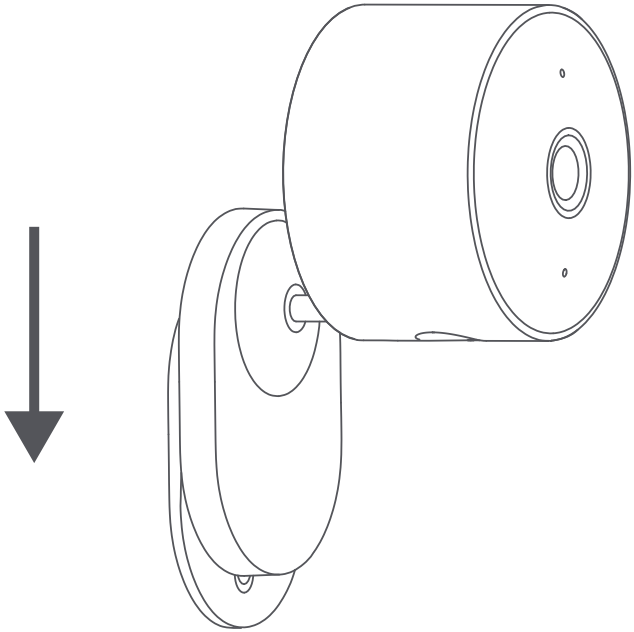

PRECAUCIONES:

- La pared debe ser capaz de soportar al menos tres veces el peso total de la cámara.
- Para evitar posibles lesiones, la cámara debe fijarse firmemente al techo o a la pared de acuerdo con las instrucciones de instalación.
- No la instale cerca de una fuente de calor como una unidad de aire acondicionado, una salida de campana extractora o una salida de una caldera.

Nota: Las ilustraciones del producto, los accesorios y la interfaz de usuario del manual de usuario son solo para fines de referencia. El producto y las funciones actuales pueden variar debido a mejoras del producto.

Instalar una tarjeta MicroSD

Asegúrese de que la cámara esté desconectada. Abra la cubierta impermeable de la ranura para tarjeta MicroSD e insértela con su superficie de contacto hacia abajo.

Nota: Desconecte la cámara cuando instale o extraiga la tarjeta MicroSD. Use una tarjeta microSD de un fabricante cualificado (la cámara es compatible con una tarjeta microSD con una capacidad máxima de 256 GB y solo formato FAT32 y puede que sea necesario formatear una tarjeta microSD con una capacidad de 64 GB o superior antes de usarla mediante «Ajustes > Gestionar almacenamiento» en la página de entrada de la cámara en la aplicación Mi Home/Xiaomi Home). Se recomienda utilizar una tarjeta con una velocidad de lectura/escritura no inferior a U1/Clase 10.

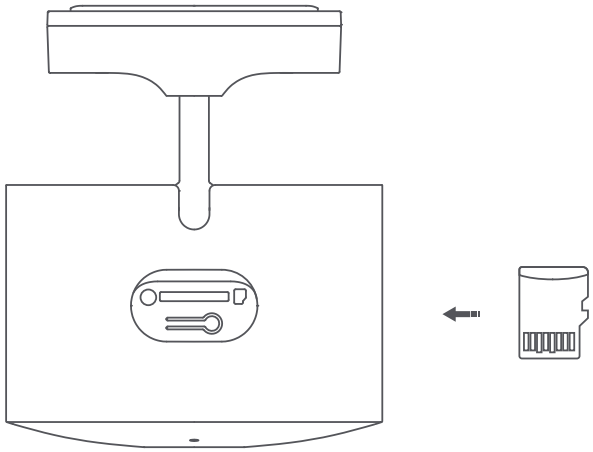

Nota: Tras insertar o retirar la tarjeta microSD, asegúrese de volver a colocar la cubierta impermeable para evitar que entre agua y que afecte al rendimiento.

Encendido

- Conecte el cable de carga y el adaptador de corriente y la cámara se encenderá automáticamente después de enchufarla.

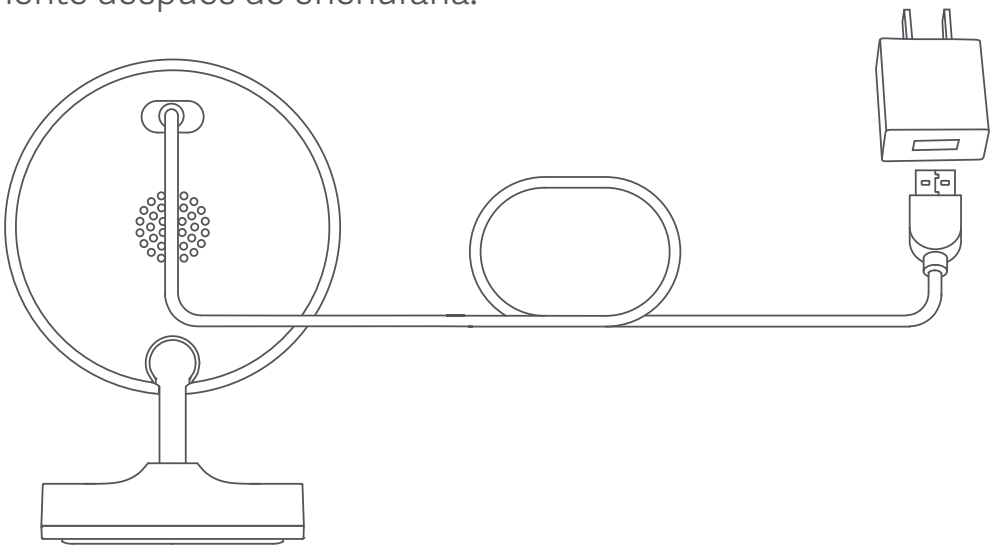

- Cuando la cámara se haya encendido con éxito, el indicador luminoso se pondrá amarillo y oirá una notificación por voz.

Nota: La cámara no se presenta con un adaptador de corriente. Se debe adquirir de forma separada un adaptador de corrriente con una salida de 5 V/1 A de un fabricante cualificado.

Descripción del estado del indicador

Amarillo: En espera de conexión

Parpadea en Amarillo: Conectándose a una red

Parpadea en azul: Conectándose al servidor

Azul: Conectado correctamente

Conectando con la aplicación Xiaomi Home

Este producto funciona con la aplicación Xiaomi Home. Utilice la aplicación Xiaomi Home para controlar su dispositivo y para interactuar con otros dispositivos inteligentes.

Escanee el código QR para descargar e instalar la aplicación. Se le dirigirá a la página de configuración de conexión si la aplicación ya está instalada. O busque "Xiaomi Home" en la App Store para descargarla e instalarla.

Abra la aplicación Xiaomi Home, pulse "+" en la parte superior derecha y, a continuación, siga las instrucciones para añadir el dispositivo.

Nota: La versión de la aplicación puede haber sido actualizada, siga las instrucciones basadas en la versión actual de la aplicación.

Asegúrese de que la cámara se encienda y la conexión de red sea estable durante la conexión. El indicador parpadea rápidamente en amarillo cuando se espera una conexión, y se vuelve azul una vez que la cámara se conecta con éxito.

8D115F14

● Restablecimiento

Pulse el botón de restablecimiento si se cambia la red o la cuenta Xiaomi conectada a la cámara. Se oirá una notificación de aviso una vez que se complete el restablecimiento.

Nota: El restablecimiento de la cámara no borrará ningún dato de la tarjeta MicroSD.

Precauciones

- El rango de temperatura de funcionamiento de esta cámara es de -20 °C a 50 °C. No utilice esta cámara en entornos con temperaturas superiores o inferiores al rango de funcionamiento especificado.
- Esta cámara es un producto electrónico de precisión que tiene una clasificación de impermeabilidad IP65. Para asegurar su funcionamiento normal, no lo exponga a entornos extremadamente húmedo o a ubicaciones donde es probable que entre agua en la misma
- Para aumentar el rendimiento de la cámara, no coloque el objetivo de la cámara frente a una superficie reflectante ni cerca de esta, como ventanas o puertas de vidrio ni paredes blancas, ya que estas harán que la imagen aparezca excesivamente brillante en las zonas cercanas a la cámara y oscura en las zonas más alejadas, o puede causar que la cámara produzca imágenes blancas.
- Asegúrese de que la cámara esté instalada en un área con una señal Wi-Fi fuerte. No instale la cámara cerca de hornos microondas y otros objetos o lugares que afecten a su señal Wi-Fi.
- Si el cable de carga está dañado o roto, debe ser sustituido por un cable de carga original comprado al fabricante o los canales oficiales para evitar riesgos de seguridad.

Especificaciones

Nombre: Xiaomi Outdoor Camera AW200

Modelo: MJSXJ05HL

Entrada nominal: 5 V ⎓ 1 A

Apertura: f/1.6

Códec de vídeo: H.265

Ángulo de visión del objetivo: 120°

Resolución: 1920 × 1080

Temperatura de funcionamiento: -20 °C a 50 °C

Dimensiones del artículo: 70 × 64 × 92 mm

Conexión inalámbrica: Wi-Fi IEEE 802.11 b/g/n 2,4 GHz

Almacenamiento: Tarjeta MicroSD

Compatible con: Android™ 8 y iOS 12.0 o superior

Frecuencia de operación: 2412-2472 MHz

Potencia máxima de salida: <20 dBm

Utilice un adaptador compatible y calificado con una salida de 5 V ⎓ 1 A para suministrar energía al producto.

AVISO DE GARANTÍA

Como consumidor de Xiaomi, se beneficia de garantías adicionales en determinadas circunstancias. Xiaomi ofrece a consumidores específicos beneficios en las garantías que son complementarios y no sustitutivos de cualquier garantía legal contempladas en su legislación nacional La duración y las condiciones relativas a las garantías legales se contemplan en la legislación local respectiva. Para más información acerca de los beneficios del consumidor en las garantías, diríjase a la página web oficial de Xiaomi https://www.mi.com/global/support/warranty. Excepto cuando la ley lo prohíba o cuando Xiaomi prometa lo contrario, el servicio posventa quedará limitado al país o región de compra original. Bajo la garantía del consumidor, en la máxima medida que permita la ley, Xiaomi, a su criterio, reparará, reemplazará o le reembolsará su producto. El desgaste normal por uso, fuerza mayor, abusos o daños provocados por negligencias del usuario o fallos no están bajo garantía. La persona de contacto del servicio posventa puede ser cualquier persona de la red de servicio autorizado de Xiaomi, los distribuidores autorizados de Xiaomi o el vendedor final que vendió los

productos. Si tiene alguna duda, póngase en contacto con la persona correspondiente que pueda identificar Xiaomi.
Las presentes garantías no se aplican en Hong Kong y Taiwan.
Los productos que no se importaron debidamente y/o que Xiaomi no fabricó debidamente y/o no fueron adquiridos a Xiaomi o a un vendedor oficial de Xiaomi no están cubiertos por las presentes garantías. De acuerdo con la ley aplicable, usted puede beneficiarse de las garantías del minorista no oficial que vendió el producto. Por lo tanto, Xiaomi le invita a que se ponga en contacto con el minorista al que compró el producto.

Información sobre RAEE

Todos los productos que llevan este símbolo son residuos de aparatos eléctricos y electrónicos (RAEE según la directiva 2012/19/UE) que no deben mezclarse con residuos domésticos sin clasificar. En su lugar, debe proteger la salud humana y el medio ambiente entregando sus equipos de desecho a un punto de recogida para el reciclaje de residuos de equipos eléctricos y electrónicos, designado por el gobierno o las autoridades locales. La eliminación y el reciclado correctos ayudarán a evitar posibles consecuencias negativas para el medio ambiente y la salud humana. Póngase en contacto con el instalador o con las autoridades locales para obtener más información sobre la ubicación y las condiciones de dichos puntos de recogida.

Declaración de conformidad de la UE

Por la presente, Tianjin Hualai Technology Co., Ltd. declara que el tipo de equipo radioeléctrico [MJSXJ05HL] cumple con la Directiva 2014/53/UE. Encontrará el texto completo de la declaración de conformidad de la UE en esta dirección de Internet: http://www.mi.com/global/service/support/declaration.html

Para un manual electrónico detallado, vaya a www.mi.com/global/support/user-guide

En condiciones normales de uso, este equipo debe mantenerse a una distancia de, al menos, 20 cm entre la antena y el cuerpo del usuario.

Fabricado para: Xiaomi Communications Co., Ltd.

Fabricado por: Tianjin Hualai Technology Co., Ltd.

(una empresa Mi Ecosystem)

Dirección: 8/F, Huaqiao Chuangye Building, No. 10 Jinping Road, Ya'an Road, Nankai District, Tianjin, China

Para obtener más información, visite www.mi.com

Versión del manual del usuario: V9.0

Перед использованием внимательно прочтите это руководство. Сохраните его — оно может понадобиться вам в дальнейшем.

Описание изделия

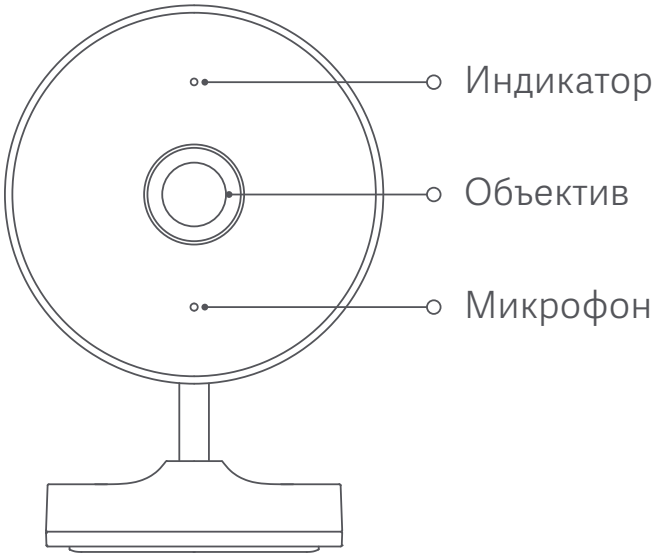

Вид спереди

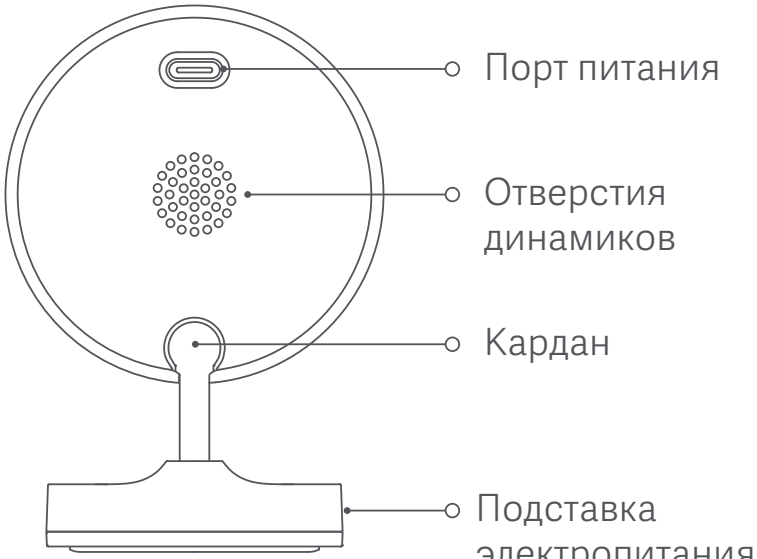

Вид сзади

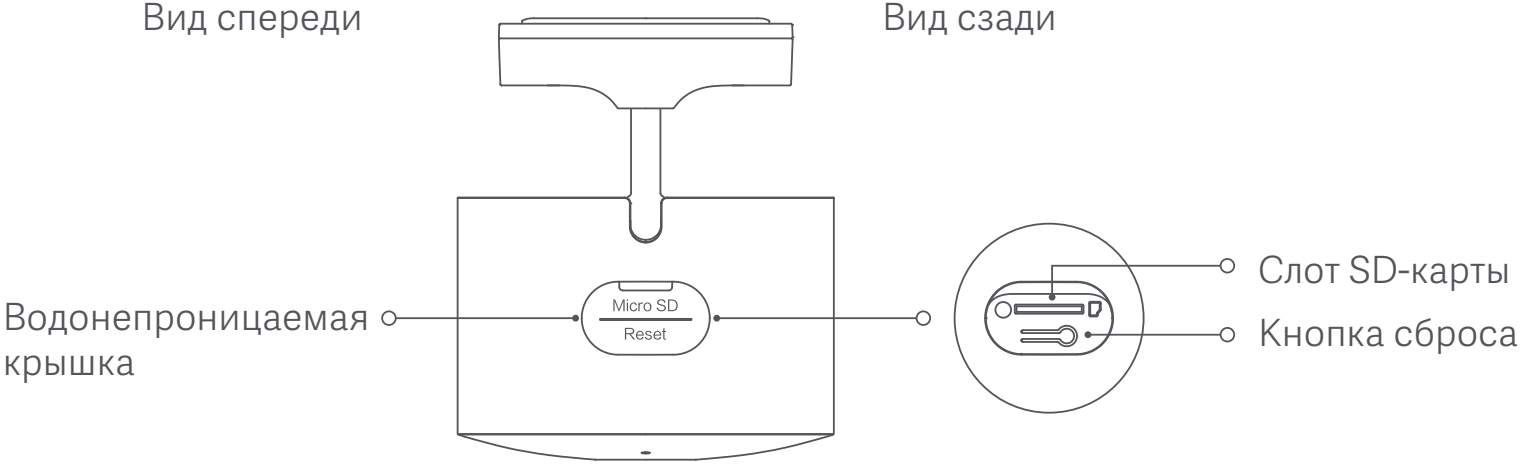

Комплект поставки: Наружная камера Xiaomi Outdoor Camera AW200, кабель для зарядки, установочные винты, руководство пользователя

Установка

Наружную камеру Xiaomi Outdoor Camera AW200 можно разместить на плоской поверхности, такой как письменный, обеденный, журнальный столик, или подставка для телевизора, или закрепить на стене.

Монтаж на стене

1. Держите подставку обеими руками и нажмите большими пальцами в направлении стрелки, чтобы снять нижнюю крышку.

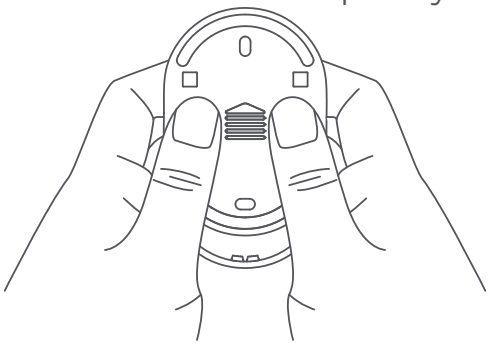

2. Сначала с помощью карандаша отметьте места для монтажных отверстий подставки электропитания, затем просверлите два отверстия в отмеченных местах. Отверстия должны быть диаметром около 6 мм и глубиной 30 мм.

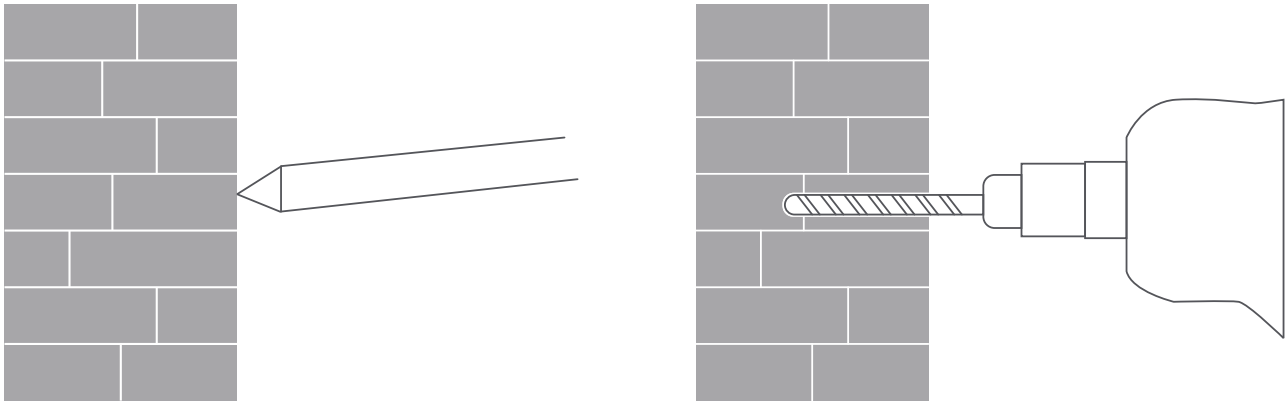

3. Вставьте два пластиковых дюбеля в отверстия.

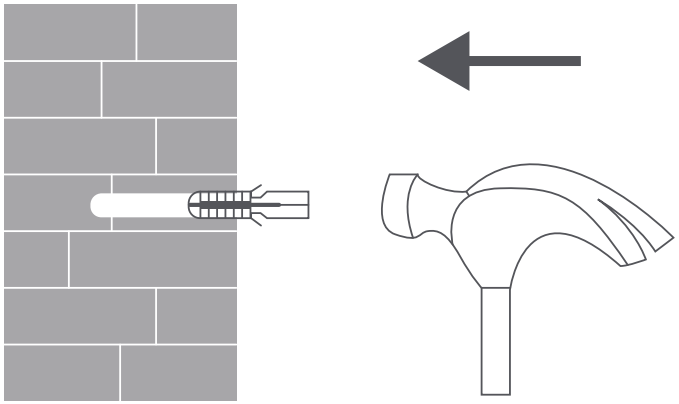

4. Убедитесь, что нижняя крышка установлена так, чтобы слово «UP» было обращено в нужную сторону, и закрепите ее на месте, затянув винты в пластиковых дюбелях.

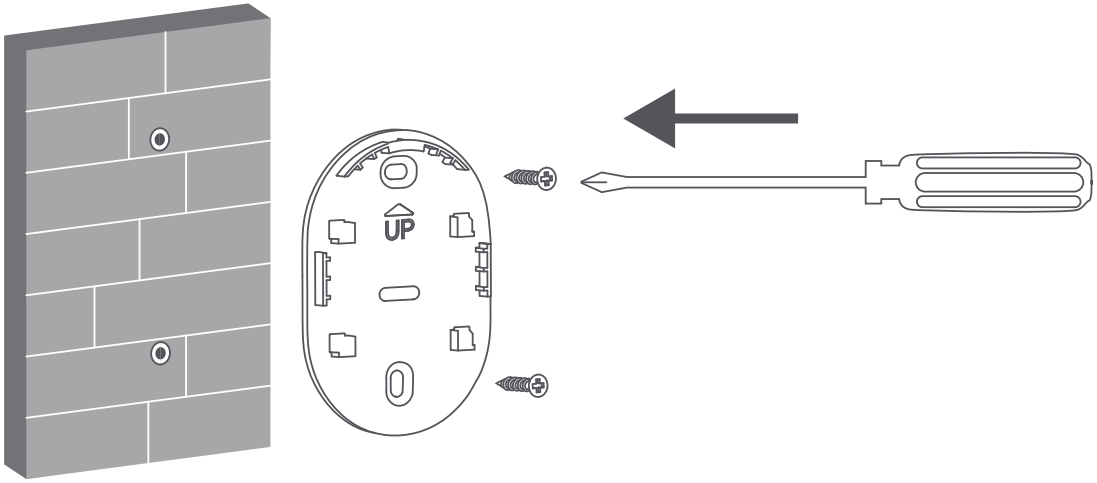

5. Сдвиньте блок камеры вниз на нижнюю крышку.

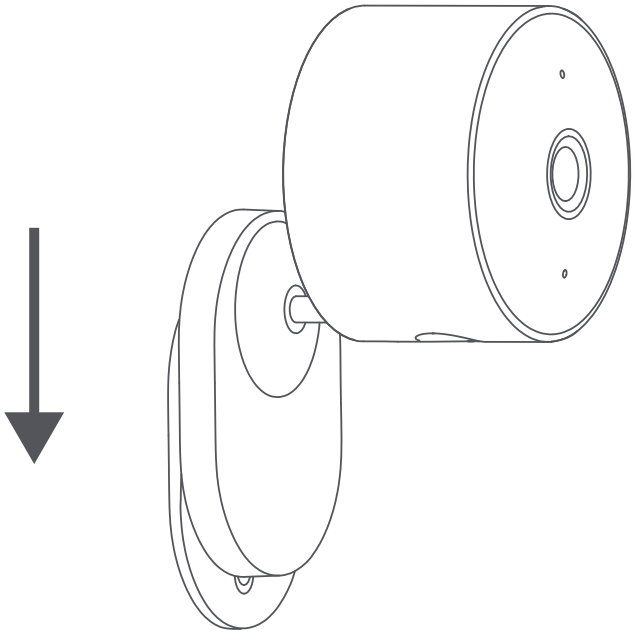

ПРЕДОСТЕРЕЖЕНИЯ:

- Стена должна выдерживать вес, по меньшей мере, в три раза превышающий общий вес камеры.
- Во избежание возможных травм, камера должна быть надежно закреплена на потолке или стене в соответствии с инструкциями по установке.
- Не устанавливайте рядом с источником тепла, таким как кондиционер, выпускное отверстие вытяжного шкафа или выходное отверстие котла.

Примечание. Иллюстрации изделия, комплектующих и пользовательского интерфейса в руководстве пользователя представлены исключительно в ознакомительных целях. Фактические характеристики прибора и его функции могут отличаться в связи с улучшениями продукта.

● Установка карты MicroSD

Убедитесь, что камера отключена. Откройте водонепроницаемую крышку слота для карты MicroSD и вставьте карту MicroSD контактной стороной вниз.

Примечание: Отключите камеру от сети при установке или извлечении карты MicroSD. Используйте карту microSD от квалифицированного производителя (камера поддерживает только карты microSD максимальной емкостью 256 ГБ и формат FAT32, а карту microSD емкостью 64 ГБ и выше может потребоваться отформатировать в формат FAT32) перед использованием через «Настройки > Управление хранилищем» на странице подключаемого модуля камеры в приложении Mi Home/Xiaomi Home). Рекомендуется использовать карту microSD со скоростью чтения/записи не менее U1 / Class 10.

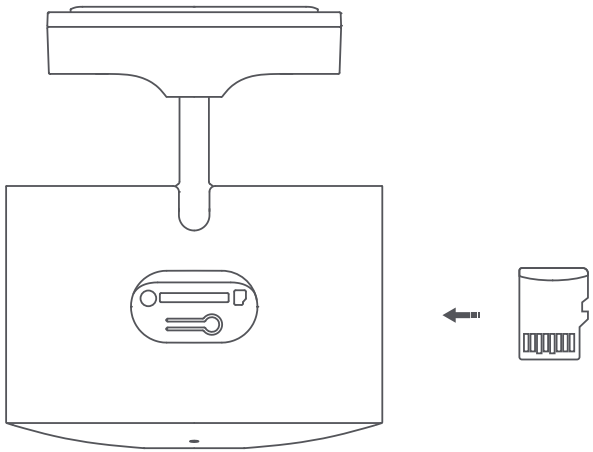

Примечание: После установки или извлечения карты microSD не забудьте закрыть водонепроницаемую крышку, чтобы избежать попадания воды и снижения производительности.

Включение

- Подключите кабель для зарядки и адаптер питания, и камера автоматически включится после подключения.

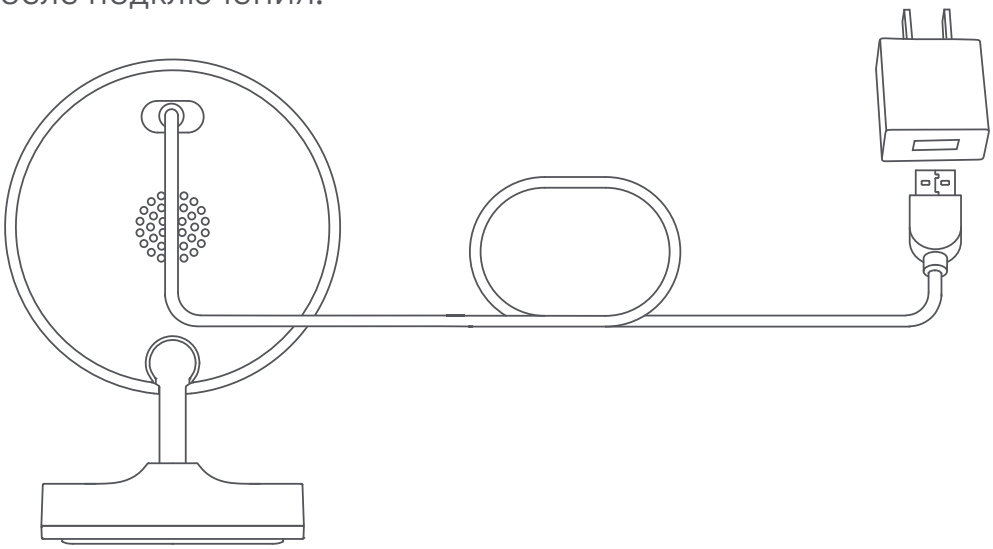

- После успешного включения камеры индикатор загорится жёлтым цветом, и вы услышите голосовое уведомление.

Примечание. Камера не поставляется с адаптером питания. Адаптер питания с выходной мощностью 5 В/1 А необходимо приобретать отдельно у квалифицированного производителя.

Описание индикатора статуса

Желтый: Ожидание соединения

Мигает желтым: Подключение к сети

Мигает синим: Подключение к серверу

Синий: Подключение успешно выполнено

Подключение к приложению Xiaomi Home

Продукт работает с приложением Xiaomi Home. Используйте приложение Xiaomi Home, чтобы управлять устройством и взаимодействовать с другими устройствами умного дома.

Отсканируйте QR-код, чтобы скачать и установить приложение. Вы будете перенаправлены на страницу настройки подключения, если приложение уже установлено. Или выполните поиск по запросу «Xiaomi Home» в App Store, чтобы скачать и установить приложение.

Откройте приложение Xiaomi Home, нажмите «+» в правом верхнем углу и следуйте инструкциям по добавлению устройства.

Примечание. Версия приложения могла обновиться. Следуйте инструкциям для текущей версии приложения.
Убедитесь, что камера включена и сетевое соединение стабильно во время подключения. Индикатор быстро мигает желтым при ожидании соединения и становится синим после успешного подключения камеры.

8D115F14

● Сброс настроек

Нажмите кнопку сброса при изменении сети или Xiaomi аккаунта, подключенной к камере. После завершения сброса послышится голосовое уведомление.

Примечание. Сброс настроек камеры не приведёт к удалению каких-либо данных на карте MicroSD.

- Диапазон рабочих температур для этой камеры составляет от −20 °C до 50 °C. Не используйте эту камеру в средах с температурой выше или ниже указанного рабочего диапазона.
- Данная камера представляет собой высокоточный электронный продукт со степенью водонепроницаемости IP65. Чтобы обеспечить ее нормальную работу, не подвергайте ее воздействию чрезвычайно влажной среды, либо мест, где на нее может попасть вода.
- Чтобы изделие работало лучше, не устанавливайте объектив камеры напротив отражающих поверхностей (например, стеклянных окон или дверей и белых стен) и рядом с ними. Это может сделать изображение слишком ярким в областях рядом с камерой и затемнённым в отдалённых участках, или может привести к тому, что камера будет выдавать белые изображения.
- Убедитесь, что камера установлена в зоне с сильным сигналом Wi-Fi. Не устанавливайте камеру рядом с микроволновыми печами и другими объектами или местами, которые влияют на ее сигнал Wi-Fi.
- Если кабель для зарядки поврежден или разорван, его необходимо заменить оригинальным кабелем для зарядки, приобретенным у производителя или у официальных представителей, во избежание опасности травмирования.

Технические характеристики

Название: Наружная камера Xiaomi Outdoor Camera AW200

Модель: MJSXJ05HL

Номинальная мощность: 5 В ⎓ 1 А

Диафрагма: f/1.6

Видеокодек: H.265

Угол обзора объектива: 120°

Разрешение: 1920 × 1080

Рабочая температура: от −20 °C до 50 °C

Размеры изделия: 70 × 64 × 92 мм

Беспроводное подключение: Wi-Fi IEEE 802.11 b/g/n, 2,4 ГГц

Хранение: Карта MicroSD

Совместимость: Android™ 8 и iOS 12.0 или более поздней версии

Рабочий диапазон частот: 2412-2472 МГц

Максимальная выходная мощность: <20 дБм

Для питания изделия используйте совместимый и соответствующий требованиям адаптер с выходными характеристиками 5 В ⎓ 1 А.

ГАРАНТИЙНОЕ УВЕДОМЛЕНИЕ

Как клиент Xiaomi вы получаете преимущества от дополнительных гарантий при определенных условиях. Компания Xiaomi предлагает определенные гарантийные преимущества для клиентов, дополняющие, но не заменяющие законные гарантии вашего национального законодательства о защите прав потребителей. Продолжительность и условия правовых гарантий представлены в соответствующих местных законах. Дополнительные сведения о преимуществах гарантий для потребителей см. на официальном веб-сайте Xiaomi https://www.mi.com/global/support/warranty. Послепродажное обслуживание осуществляется в стране или регионе покупки, за исключением случаев, запрещенных законом, или если иное предусмотрено компанией Xiaomi. Компания Xiaomi обязуется осуществлять ремонт, замену или возмещение стоимости продукта согласно условиям гарантии для потребителей и в случаях, предусмотренных законодательством. Гарантия не покрывает случаи обычного эксплуатационного износа, форс-мажоров, злоупотребления или повреждений в результате халатности или по вине пользователя. Контактным лицом для послепродажного обслуживания может быть любое лицо из авторизованной сервисной

сети Xiaomi, авторизованный дистрибьютор Xiaomi или продавец, у которого вы приобрели продукт. Если у вас возникли какие-либо вопросы, обратитесь к соответствующему лицу в компании Xiaomi.
Настоящая гарантия не распространяется на Гонконг и Тайвань.
Настоящая гарантия не покрывает продукты, которые не были должным образом импортированы, были изготовлены не компанией Xiaomi и/или приобретены не у Xiaomi либо ее официального представителя. Согласно действующему законодательству, вы можете рассчитывать на гарантии от официального дистрибьютора, который продал продукт. Поэтому компания Xiaomi предлагает обращаться к продавцу, у которого вы приобрели продукт.

Информация о соответствии требованиям

Все изделия, обозначенные символом раздельного сбора отработанного электрического и электронного оборудования (WEEE, директива 2012/19/EU), следует утилизировать отдельно от несортируемых бытовых отходов. С целью охраны здоровья и защиты окружающей среды такое оборудование необходимо сдавать на переработку в специальные пункты приема электрического и электронного оборудования, определенные правительством или местными органами власти. Правильная утилизация и переработка помогут предотвратить возможные негативные последствия для окружающей среды и здоровья человека. Чтобы узнать, где находятся такие пункты сбора и как они работают, обратитесь в компанию, занимающуюся установкой оборудования, или в местные органы власти.

Декларация о соответствии нормативным требованиям ЕС

Настоящим компания Tianjin Hualai Technology Co., Ltd. заявляет, что тип радиооборудования [MJSXJ05HL] соответствует требованиям Директивы 2014/53/EU. Полный текст декларации о соответствии нормативным требованиям ЕС доступен по следующему адресу:
http://www.mi.com/global/service/support/declaration.html

Подробное электронное руководство см. по адресу www.mi.com/global/support/user-guide

Осуществляется любым видом транспорта, в коробках (палетах) и т.д. Условия хранения: при температуре от минус 30°C до плюс 60°C и относительной влажности от 0% до 93%

Соответствие техническим регламентам:
ТР ТС 020/2011 «Электромагнитная совместимость технических средств»
ТР ЕАЭС 037/2016 «Об ограничении применения опасных веществ в изделиях электротехники и радиоэлектроники»

Правила и условия реализации: без ограничений.

Срок службы продукции 5 лет.

При обычных условиях использования между антенной этого оборудования и телом пользователя должно сохраняться расстояние не менее 20 см.

Пожалуйста, избегайте сильных столкновений во время транспортировки

Оборудование предназначено для круглосуточной непрерывной эксплуатации без постоянного присутствия обслуживающего персонала. Информация о мерах при неисправности оборудования: в случае обнаружения неисправности оборудования: 1) выключите оборудование 2) отключите оборудование от электрической сети 3) обратитесь в сервисный центр или к авторизованному дилеру для получения консультации или ремонта оборудования.

Изготовлено для: Xiaomi Communications Co., Ltd.
Изготовитель: Tianjin Hualai Technology Co., Ltd.
(компания Экосистемы Mi)
Адрес: 8/F, Huaqiao Chuangye Building, No. 10 Jinping Road, Ya'an Road, Nankai District, Tianjin, China
Чтобы получить дополнительную информацию, посетите сайт www.mi.com
Информация об импортере представлена на наклейке на коробке.
Сделано в Китае
Версия руководства пользователя: V9.0 Дата производства: см. Внешнюю упаковку

Przed rozpoczęciem korzystania z produktu należy dokładnie zapoznać się z niniejszą instrukcją i zachować ją na przyszłość.

Przegląd produktu

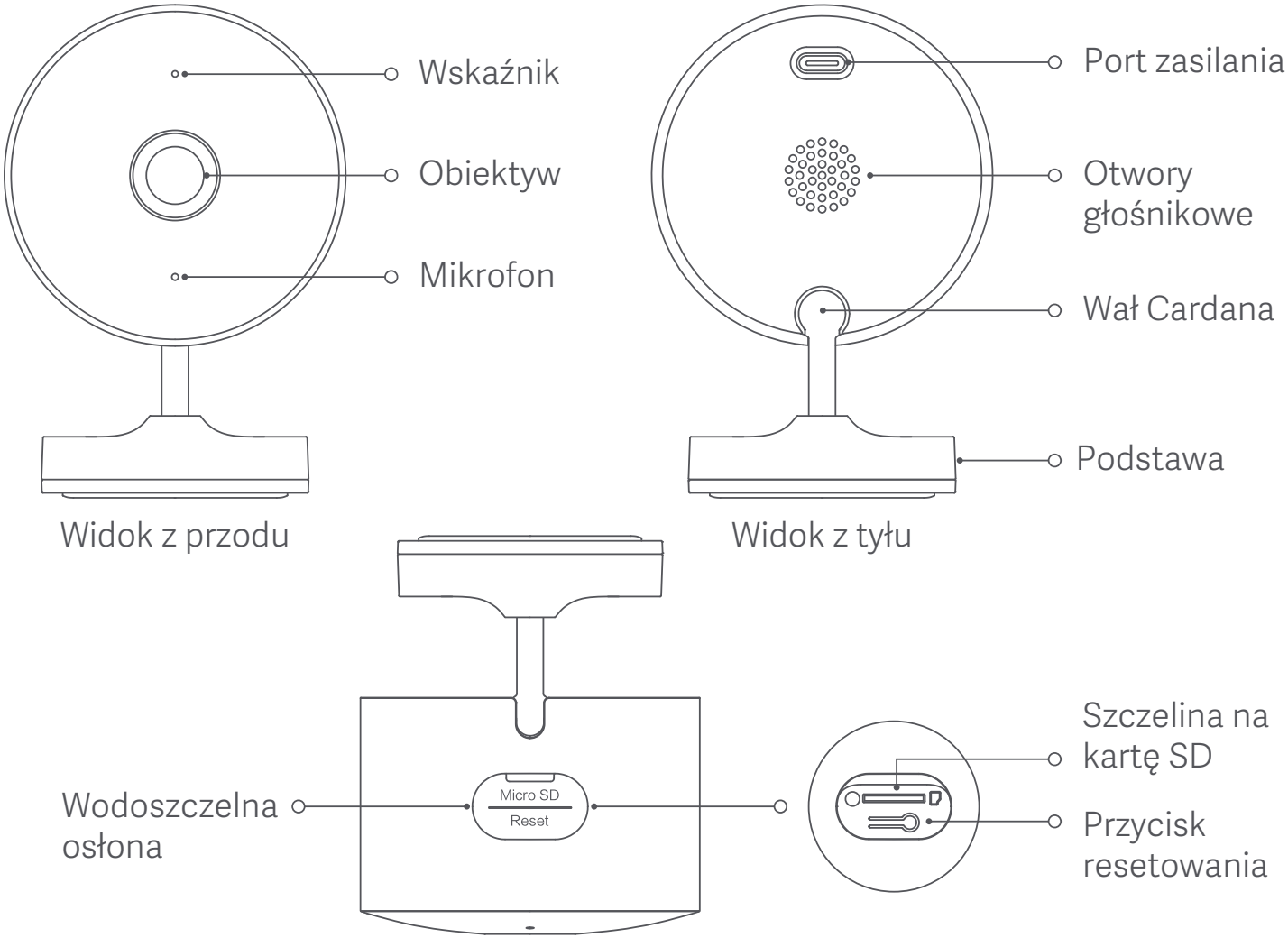

Zawartość opakowania: Zewnętrzna kamera Xiaomi AW200, kabel do ładowania, śruby montażowe, instrukcja obsługi

Montaż

Zewnętrzną kamerę Xiaomi AW200 można umieścić na płaskiej powierzchni, takiej jak biurko, stół w jadalni, stolik do kawy lub stolik pod telewizor; można również zamocować ją na ścianie.

Montaż naścienny

1. Przytrzymaj podstawę obiema rękami i pchnij kciukami w kierunku wskazywanym przez strzałkę, aby zdjąć spodnią pokrywę.

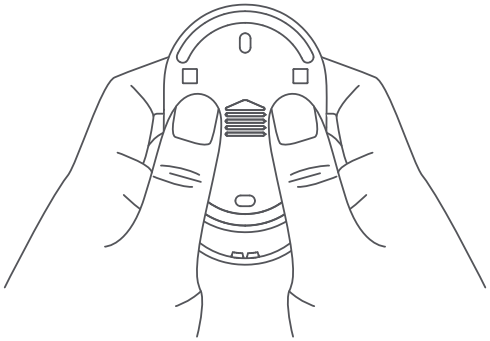

2. Użyj najpierw ołówka i zaznacz na ścianie położenie otworów pod montaż podstawy, a następnie wywierć dwa otwory w zaznaczonych punktach. Średnica otworów powinna wynosić około 6 mm, a głębokość – 30 mm.

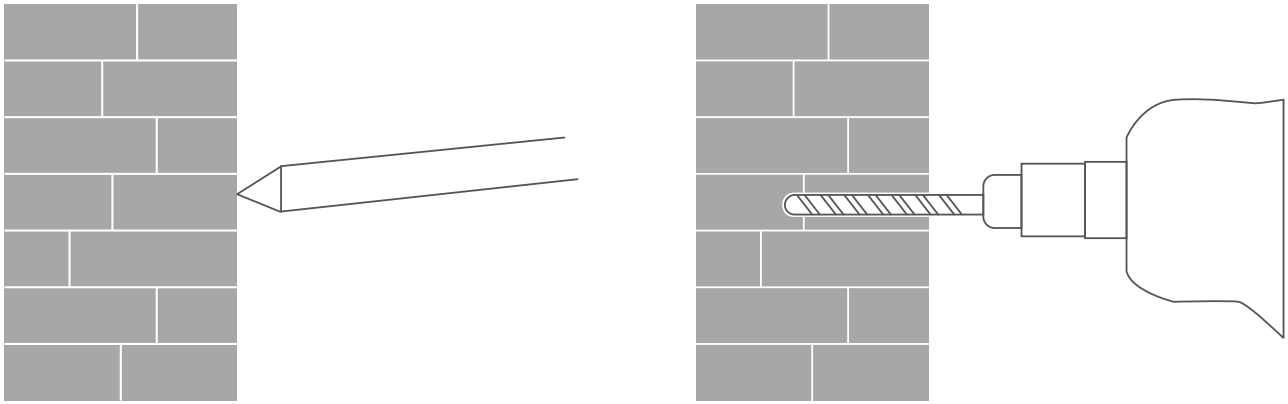

3. Włóż w otwory dwa plastikowe kołki ścienne.

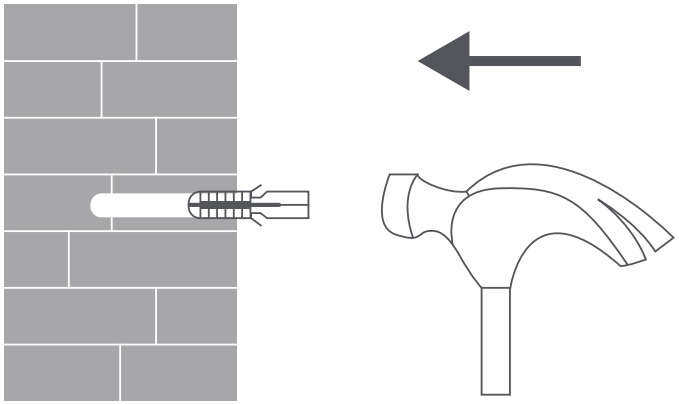

4. Upewnij się, że spodnia pokrywa ułożona jest w taki sposób, iż słowo „UP” skierowane jest w prawidłowy sposób, a następnie unieruchom ją, dokręcając śruby w plastikowych kołkach ściennych.

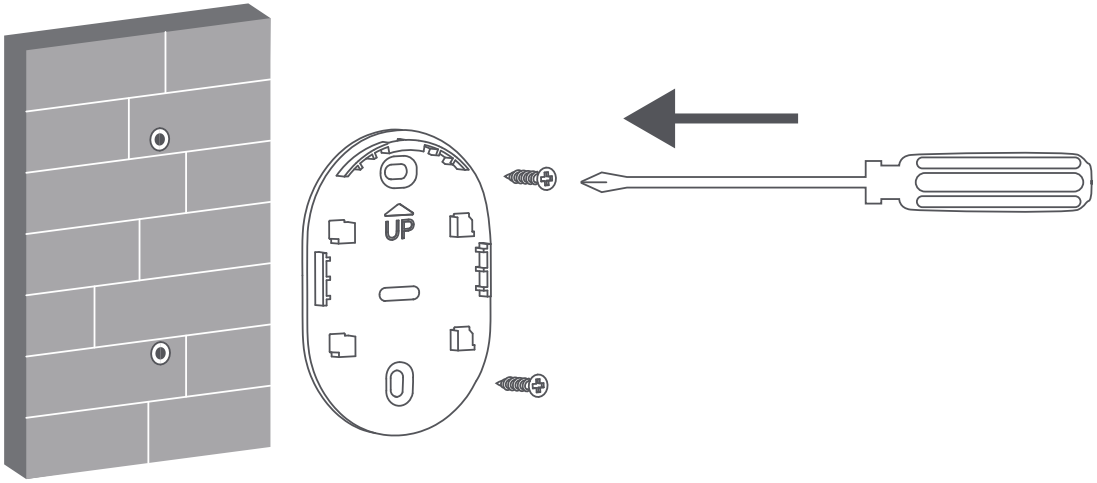

5. Przesuń kamerę w dół na spodnią pokrywę.

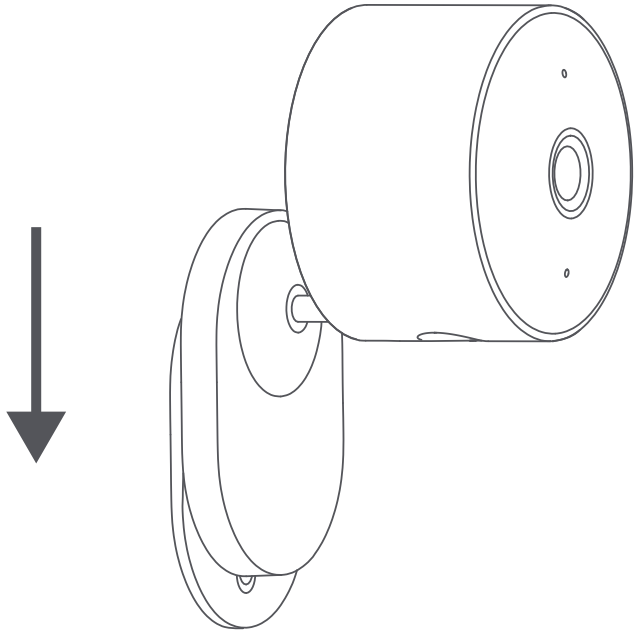

OSTRZEŻENIE:

- Ściana musi być w stanie unieść co najmniej trzykrotny ciężar całkowity kamery.
- Aby zapobiec urazom, kamerę należy dobrze zamocować na suficie lub ścianie, zgodnie z instrukcją montażu.
- Nie instaluj kamery blisko źródła ciepła, takiego jak klimatyzator, wylot okapu kuchennego lub bojlera.

Uwaga: Ilustracje produktu, akcesoriów i interfejsu użytkownika przedstawione w niniejszej instrukcji obsługi służą jedynie jako odniesienie. Rzeczywisty produkt i funkcje mogą różnić się od przedstawionych w związku z ulepszeniami produktu.

● Wkładanie karty microSD

Upewnij się, że kamera jest odłączona od gniazdka. Otwórz wodoszczelną osłonę ponad szczeliną na kartę microSD i włóż kartę microSD z powierzchnią stykową skierowaną w dół.

Uwaga: Podczas instalacji lub wyjmowania karty microSD odłącz kamerę od zasilania. Używaj karty microSD pochodzącej od wykwalifikowanego producenta (kamera obsługuje tylko kartę microSD o maksymalnej pojemności 256 GB i formacie FAT32; karta microSD o pojemności 64 GB i wyższej może przed użyciem wymagać sformatowania do formatu FAT32 za pośrednictwem opcji „Ustawienia > Zarządzaj pamięcią" na stronie wtyczki kamery w aplikacji Mi Home/Xiaomi Home). Zaleca się użycie karty microSD o prędkości odczytu/zapisu nie mniejszej niż U1/klasa 10.

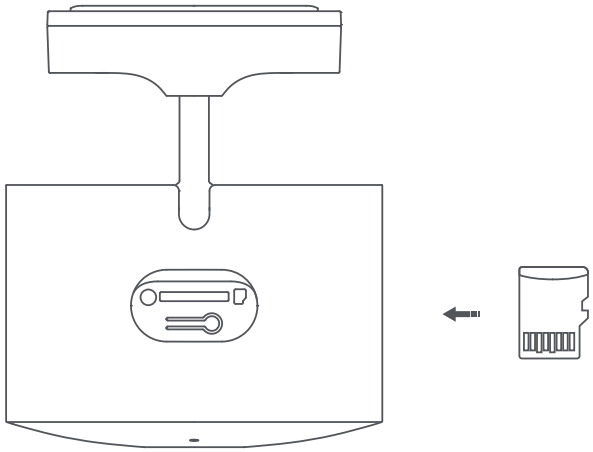

Uwaga: Po włożeniu lub wyjęciu karty microSD załóż z powrotem wodoszczelną osłonę, aby zapobiec przedostawaniu się wody i zmniejszeniu wydajności.

Włączanie

- Podłącz kabel do ładowania i zasilacz, a kamera włączy się automatycznie po podłączeniu do zasilania.

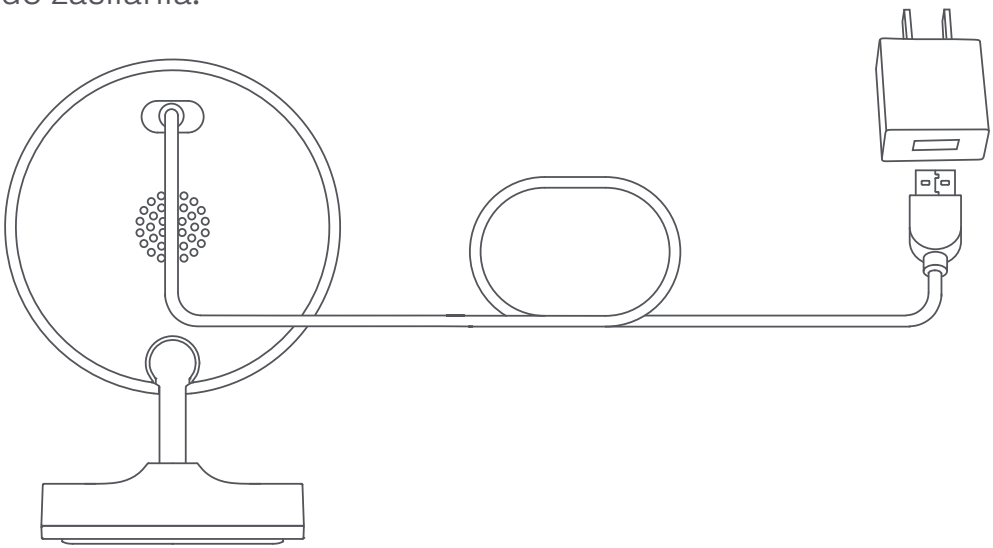

- Po włączeniu kamery wskaźnik zaświeci się na żółto i rozlegnie się powiadomienie głosowe.

Uwaga: Do kamery nie jest dołączony zasilacz. Zasilacz o mocy wyjściowej 5 V / 1 A należy nabyć oddzielnie u wykwalifikowanego producenta.

Opis statusu wskaźnika

Żółty: Oczekiwanie na połączenie

Migający na żółto: Łączenie z siecią

Migający na niebiesko: Łączenie z serwerem

Niebieski: Podłączono pomyślnie

Łączenie z aplikacją Xiaomi Home

Ten produkt obsługuje aplikację Xiaomi Home. Używaj aplikacji Xiaomi Home do sterowania urządzeniem i obsługi innych inteligentnych urządzeń domowych.

Zeskanuj kod QR, aby pobrać i zainstalować aplikację. Jeśli aplikacja jest już zainstalowana, nastąpi przekierowanie do strony konfiguracji połączenia. Aby pobrać i zainstalować aplikację, możesz też wyszukać nazwę „Xiaomi Home" w sklepie z aplikacjami.

Otwórz aplikację Xiaomi Home, naciśnij przycisk „+" w górnym prawym rogu ekranu i wykonaj polecenia, aby dodać urządzenie.

Uwaga: Wersja aplikacji mogła zostać uaktualniona. Wykonuj instrukcje bieżącej wersji aplikacji.

Podczas nawiązywania połączenia upewnij się, że kamera jest włączona, a połączenie sieciowe – stabilne. Podczas oczekiwania na połączenie wskaźnik szybko miga na żółto i zmienia kolor na niebieski po pomyślnym połączeniu kamery.

8D115F14

- Resetowanie

Naciśnij przycisk resetu podczas zmiany sieci lub jeśli konto Xiaomi połączone jest z kamerą. Po zakończeniu resetu rozlegnie się powiadomienie głosowe.

Uwaga: Zresetowanie kamery nie spowoduje usunięcia żadnych danych z karty microSD.

Środki ostrożności

- Zakres temperatury eksploatacji kamery wynosi od -20°C do 50°C. Nie używaj kamery w środowisku o temperaturze wyższej lub niższej niż wskazana.
- Kamera to precyzyjny produkt elektroniczny o klasie wodoszczelności IP65. Aby zapewnić normalne działanie nie wystawiaj jej na działanie ekstremalnej wilgotności ani nie pozostawiaj w miejscach, w których istnieje ryzyko przedostania się wody do jej wnętrza.
- Aby zwiększyć wydajność kamery, nie należy kierować obiektywu w stronę lub obok powierzchni odbijającej światło, takiej jak szkło i białe ściany. Spowoduje to, że obraz będzie zbyt jasny w obszarach położonych blisko kamery i ciemniejszy w obszarach położonych dalej lub zarejestrowane obrazy będą białe.
- Upewnij się, że kamerę zamontowano w miejscu, które zapewnia dobry odbiór sygnału Wi-Fi. Nie montuj kamery obok kuchenek mikrofalowych i innych obiektów lub miejsc, które mogą wpływać na sygnał Wi-Fi.
- W razie uszkodzenia lub zniszczenia kabla do ładowania należy go wymienić na oryginalny u producenta lub w oficjalnych kanałach; pozwoli to uniknąć niepotrzebnego ryzyka.

Dane techniczne

Nazwa: Zewnętrzna kamera Xiaomi AW200

Model: MJSXJ05HL

Wejście znamionowe: 5 V ⎓ 1 A

Przysłona: f/1.6

Kodek wideo: H.265

Kąt widzenia obiektywu: 120°

Rozdzielczość: 1920 × 1080

Temperatura eksploatacji: Od -20°C do 50°C

Wymiary produktu: 70 × 64 × 92 mm

Łączność bezprzewodowa: Wi-Fi IEEE 802.11 b/g/n 2,4 GHz

Pamięć: Karta microSD

Zgodność z systemem: Android™ 8 i iOS 12.0 lub nowszy

Częstotliwość robocza: 2412–2472 MHz

Maksymalna moc wyjściowa: < 20 dBm

Do zasilania produktu stosuj kompatybilny i odpowiedni zasilacz o parametrach wyjściowych 5 V ⎓ 1 A.

GWARANCJA

Użytkownikowi jako klientowi firmy Xiaomi przysługują w określonych okolicznościach dodatkowe gwarancje. Firma Xiaomi oferuje określone gwarancje konsumenckie, które stanowią uzupełnienie rękojmi przewidzianych krajowym prawem konsumenckim, lecz ich nie zastępują. Okres obowiązywania i warunki rękojmi są określone w odpowiednich przepisach lokalnych. Więcej informacji na temat korzyści wynikających z gwarancji konsumenckiej można znaleźć na oficjalnej stronie firmy Xiaomi https://www.mi.com/global/support/warranty. Usługi posprzedażne ograniczają się do kraju lub regionu, w którym dokonano pierwotnego zakupu, chyba że obowiązujące prawo zabrania nałożenia takiego ograniczenia lub firma Xiaomi złożyła w tym zakresie inne zobowiązanie. W ramach gwarancji konsumenckiej, w najszerszym dozwolonym przez prawo zakresie, firma Xiaomi zobowiązuje się według własnego uznania naprawić produkt,

wymienić go lub zwrócić jego koszt. Normalne zużycie, siła wyższa, niewłaściwe używanie lub uszkodzenie spowodowane przez zaniedbanie użytkownika lub z jego winy nie są objęte gwarancją. Osobą kontaktową w zakresie obsługi posprzedażnej może być dowolna osoba w autoryzowanej sieci serwisowej Xiaomi, autoryzowany dystrybutor Xiaomi lub ostateczny sprzedawca, który sprzedał produkt użytkownikowi. W przypadku wątpliwości należy skontaktować się z odpowiednią osobą wskazaną przez firmę Xiaomi.
Niniejsze gwarancje nie mają zastosowania w Hongkongu i Tajwanie.
Produkty, które nie zostały sprowadzone i/lub nie zostały wyprodukowane przez firmę Xiaomi i/lub nie zostały nabyte od firmy Xiaomi lub oficjalnego sprzedawcy firmy Xiaomi, nie są objęte niniejszymi gwarancjami. Zgodnie z obowiązującym prawem użytkownikowi mogą przysługiwać gwarancje udzielone przez nieoficjalnego sprzedawcę, który sprzedał dany produkt. Dlatego firma Xiaomi zachęca do skontaktowania się ze sprzedawcą, u którego zakupiono produkt.

Informacje dotyczące europejskiej dyrektywy WEEE

Wszystkie produkty oznaczone tym symbolem są uznane za odpady sprzętu elektrycznego i elektronicznego (WEEE zgodnie z Dyrektywą 2012/19/UE) i nie mogą być wyrzucane po zakończeniu okresu użytkowania wraz z innymi odpadami. W celu ochrony zdrowia ludzi oraz środowiska naturalnego należy przekazać zużyty sprzęt do wyznaczonego punktu utylizacji wyznaczonego przez instytucje rządowe lub lokalne. Prawidłowe usunięcie zużytego produktu pomaga w zapobieganiu potencjalnym negatywnym skutkom oddziaływania na środowisko naturalne i zdrowie ludzi. Więcej informacji można uzyskać w urzędzie lokalnym lub od instalatora.

Deklaracja zgodności UE

Niniejszym firma Tianjin Hualai Technology Co., Ltd. oświadcza, że urządzenie radiowe typu [MJSXJ05HL] jest zgodne z dyrektywą 2014/53/UE. Pełny tekst deklaracji zgodności UE jest dostępny na następującej stronie internetowej:
http://www.mi.com/global/service/support/declaration.html

Szczegółową elektroniczną instrukcję obsługi można znaleźć na stronie www.mi.com/global/support/user-guide

W normalnych warunkach użytkowania to urządzenie powinno znajdować się w odległości 20 cm od anteny i ciała użytkownika.

Wyprodukowano dla: Xiaomi Communications Co., Ltd.

Producent:Tianjin Hualai Technology Co., Ltd.

(spółka Mi Ecosystem)

Adres: 8/F, Huaqiao Chuangye Building, No. 10 Jinping Road, Ya'an Road, Nankai District, Tianjin, China

Więcej informacji: www.mi.com

Wersja podręcznika użytkownika: V9.0

اقرأ هذا الدليل بعناية قبل الاستخدام واحتفظ به للرجوع إليه مستقبلاً.

نظرة عامة حول المنتج

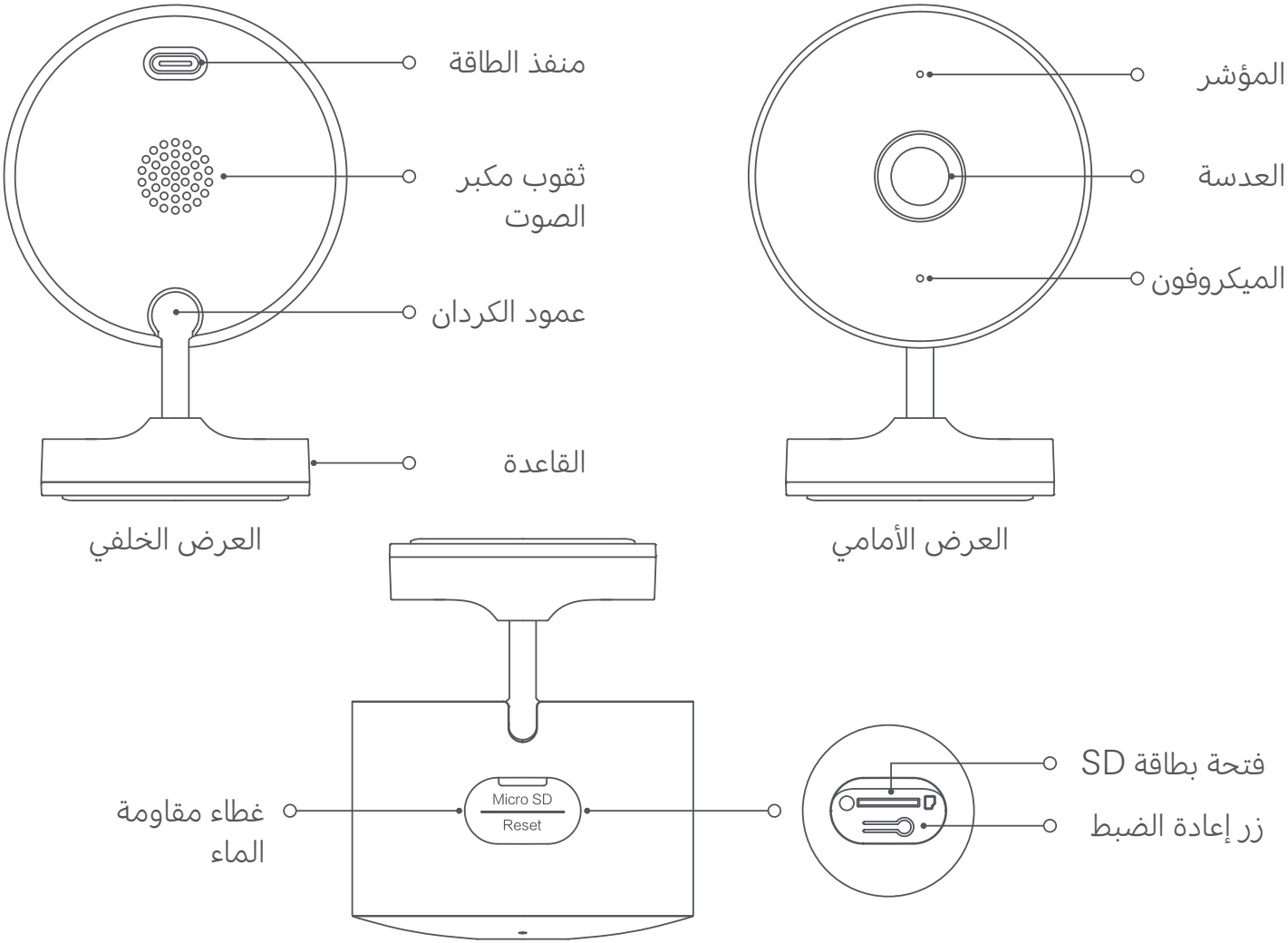

محتويات العلبة: كاميرا AW200 خارجية من Xiaomi، كابل الشحن، براغي التثبيت، دليل المستخدم

التثبيت

يمكن وضع كاميرا AW200خارجية من Xiaomi على سطح مستوي مثل طاولة كتابة، طاولة طعام، طاولة قهوة، أو حمالة تلفاز أو يمكن تثبيتها على حائط.

التركيب على حائط

1. أمسك القاعدة بكلتا اليدين وادفع بأصابع إبهامك باتجاه السهم لإزالة الغطاء السفلي.

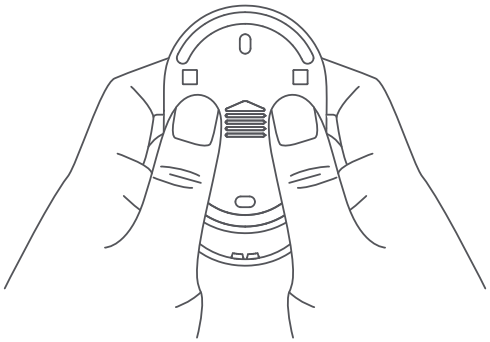

2. بداية استخدم قلم رصاص لتعليم مواضع ثقوب تثبيت القاعدة على الجدار، ثم قم بحفر ثقبين على المواقع المعلمة. ينبغي أن تكون الثقوب بقطر حوالي 6 ملم وبعمق 30 ملم.

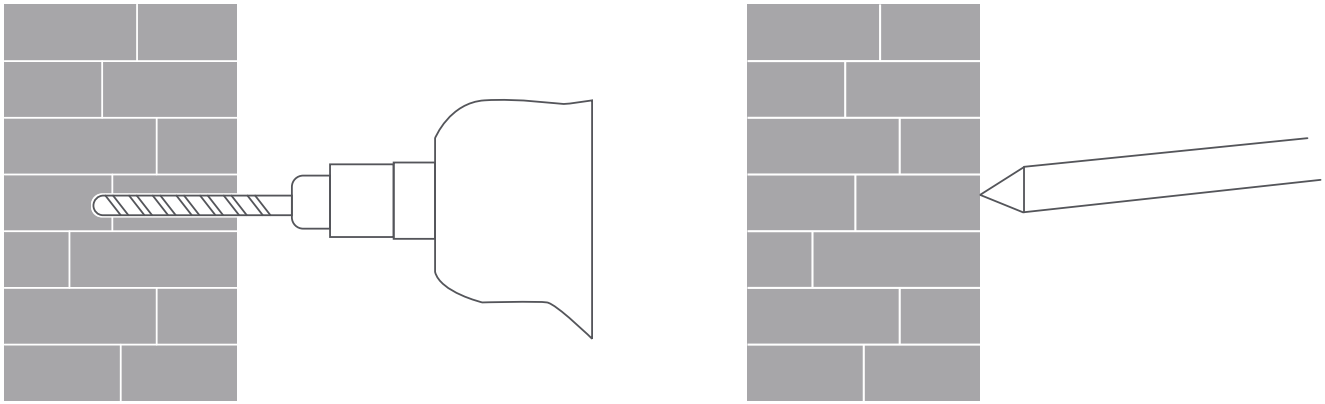

3. أدخل اثنين من مقابس الحائط البلاستيكية في الفتحات

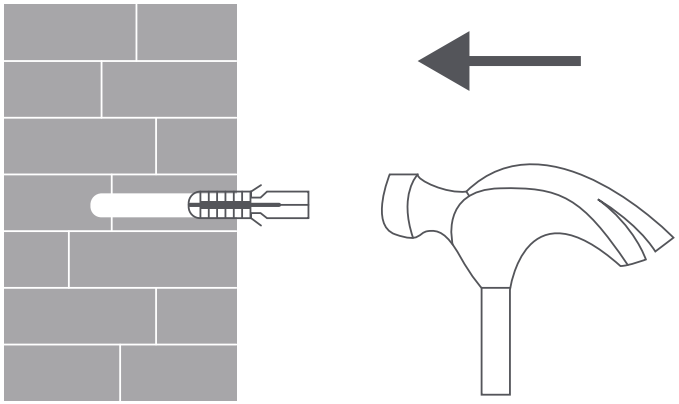

4. تأكد من موضع الغطاء السفلي بحيث تكون كلمة "UP" باتجاه الأعلى، وقم تثبيته في المكان بشد البراغي في مقابس الحائط البلاستيكية.

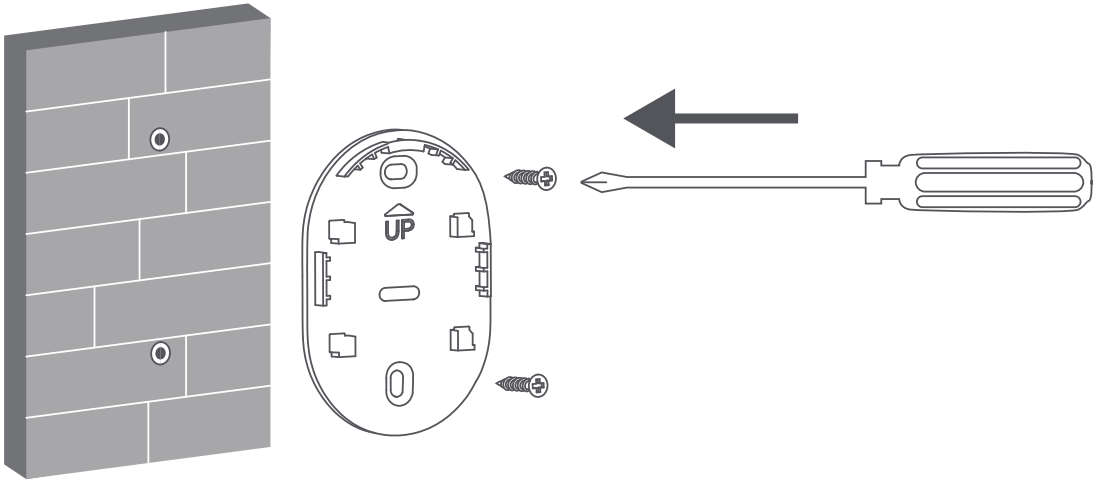

5. حرك وحدة الكاميرا لأسفل على الغطاء السفلي.

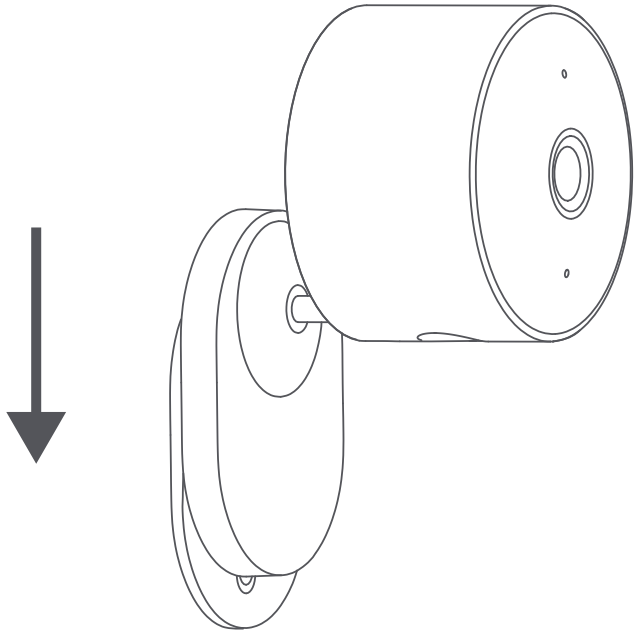

تنبيهات:

- ينبغي أن يكون الحائط قادراً على حمل ما لا يقل عن ثلاثة أضعاف وزن الكاميرا الإجمالي.
- لتجنب التعرض لأي إصابة محتملة، يجب تثبيت الكاميرا بأمان على السقف أو الجدار طبقاً لتعليمات التثبيت.
- لا تثبتها بالقرب من مصدر حرارة، مثل وحدة مكيف هواء، أو مخرج شفاط هواء مطبخ أو مخرج سخان ماء.

ملاحظة: الرسوم التوضيحية للمنتج والملحقات وواجهة المستخدم في دليل المستخدم يتم توفيرها كمرجع فقط. وقد يختلف المنتج والوظائف الفعلية بسبب إدخال تحسينات على المنتج.

- إدخال بطاقة MicroSD

تأكد أن الكاميرا مفصولة، وافتح غطاء مقاومة الماء فوق فتحة بطاقة microSD وأدخل بطاقة microSD بحيث تكون نقاط التلامس الخاصة بها باتجاه الأسفل.

ملاحظة: قم بفصل الكاميرا عند تثبيت أو إزالة بطاقة MicroSD. يرجى استخدام بطاقة microSD من جهة مصنعةمعتمدة (تدعم الكاميرا بطاقة microSD بسعة قصوى تبلغ 256 جيجابايت وتنسيق FAT32 فقط، وقد يلزم تهيئة بطاقة microSD بسعة 64 جيجا بايت وما فوق إلى تنسيق FAT32 قبل الاستخدام عبر "الإعدادات > إدارة التخزين" في صفحة المكون الإضافي للكاميرا في تطبيقMi Home/Xiaomi Home). يُستحسن استخدام بطاقة microSDبسرعة قراءة/ كتابة لا تقل عن U1/ الفئة 10.

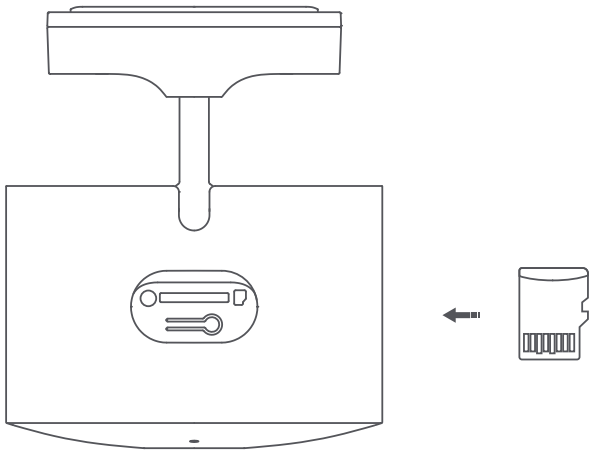

ملاحظة: بعد إدخال أو إزالة بطاقة microSD، تأكد من وضع غطاء مقاومة الماء لتجنب دخول الماء والتأثير على الأداء.

- التشغيل

- قم بتوصيل كابل الشحن ومحول الطاقة، وسيتم تشغيل الكاميرا تلقائياً بعد توصيلها.

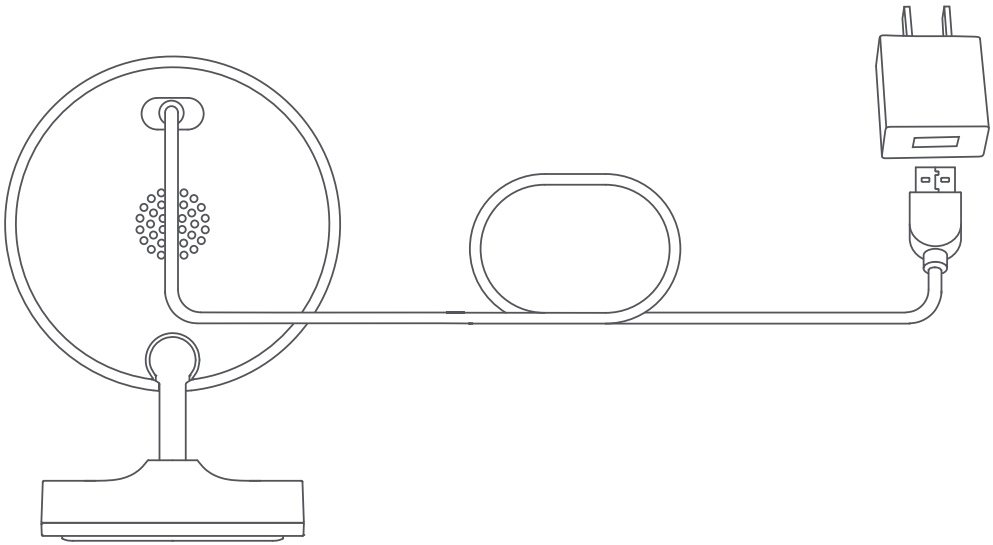

- عند تشغيل الكاميرا بنجاح، يكون ضوء المؤشر باللون الأصفر وسوف تسمع إشعاراً صوتياً.

ملاحظة: لا تأتي الكاميرا مع محول الطاقة. ينبغي شراء محول الطاقة مع الإخراج 5 فولت/ 1 أمبير بشكل منفصل من جهة مصنعة منفصلة.

- وصف حالة المؤشر

أصفر: بانتظار الاتصال

يومض بالأصفر: جاري الاتصال بالشبكة

يومض بالأزرق: جاري الاتصال بالخادم

أزرق: تم الاتصال بنجاح

الاتصال بتطبيق Xiaomi Home

يعمل هذا المنتج من خلال تطبيق Xiaomi Home. استخدم تطبيق Xiaomi Home للتحكم في جهازك، وللتفاعل مع أجهزة المنزل الذكية الأخرى.

امسح كود QR ضوئيًا لتنزيل التطبيق وتثبيته. سيتم توجيهك إلى صفحة إعداد الاتصال في حال كان التطبيق مثبتًا بالفعل. أو ابحث عن "Xiaomi Home" في متجر التطبيقات لتنزيله وتثبيته.

افتح تطبيق Xiaomi Home، واضغط على "+" في أعلى الجانب الأيسر، ثم اتبع المطالبات لإضافة جهازك.

8D115F14

ملاحظة: ربما قد تم تحديث إصدار التطبيق، الرجاء اتباع التعليمات استنادًا إلى إصدار التطبيق الحالي.

تاكد من أن الكاميرا تعمل وأن اتصال الشبكة مستقر أثناء الاتصال. يومض المؤشر باللون البرتقالي بسرعة عندما يكون في انتظار الاتصال، ويتحول إلى اللون الأزرق عند اتصال الكاميرا بنجاح.

- إعادة تهيئة الضبط

اضغط على زر إعادة الضبط في حالة تغيير الشبكة أو اتصال حساب Xiaomi بالكاميرا. ستسمع صوت إشعار صوتي عند اكتمال إعادة التعيين.

ملاحظة: إعادة ضبط الكاميرا لن يؤدي إلى مسح البيانات على بطاقة MicroSD.

- نطاق درجة حرارة التشغيل لهذه الكاميرا هو -20 إلى 50 درجة مئوية. لا تستخدم هذه الكاميرا في بيئات ذات درجات حرارة أعلى أو أقل من نطاق التشغيل المحدد.
- هذه الكاميرا منتج إلكتروني دقيق يتميز بتقييم مقاومة للماء IP65. لضمان التشغيل الطبيعي، لا تعرضها لبيئات شديدة الرطوبة أو أماكن من المحتمل أن يصل فيها ماء إليها.
- لتحسين أداء المنتج، يرجى عدم وضع عدسة الكاميرا في مواجهة أو بجانب سطح عاكس، مثل الجدران الزجاجية والبيضاء، مما سيؤدي إلى ظهور الصورة ساطعة بشكل زائد في المناطق القريبة من الكاميرا وغامقة في المناطق البعيدة أو يؤدي إلى التقاط الكاميرا لصور بيضاء.
- تأكد من أن الكاميرا مثبتة في منطقة تتمتع بإشارة واي فاي قوية. لا تثبت الكاميرا بالقرب من أفران الميكروويف، أو أشياء أو أماكن أخرى تؤثر على إشارة Wi-Fi الخاصة بها.
- في حالة تلف أو قطع كابل الشحن، يجب استبداله بكابل الشحن الأصلي الذي يتم شراؤه من الجهة المصنّعة أو القنوات الرسمية لتجنب أي مخاطر على السلامة.

المواصفات

الاسم: كاميرا AW200 خارجية من Xiaomi

الطراز: MJSXJ05HL

الإدخال المقدر: 5 فولت ⎓ 1 أمبير

فتحة العدسة: f/1.6

تشفير الفيديو: H.265

زاوية عرض العدسة: 120°

الدقة: 1920 × 1080

درجة حرارة التشغيل: -20 إلى 50 درجة مئوية

أبعاد المنتج: 70 × 64 × 92 ملم

الاتصال اللاسلكي: Wi-Fi IEEE 802.11 b/g/n 2.4 جيجاهرتز

التخزين: بطاقة MicroSD

متوافق مع: Android™ 8 وiOS 12.0 أو الإصدارات الأحدث

تردد التشغيل: 2412-2472 ميجاهرتز

الحد الأقصى لطاقة الخرج: <20 ديسيبل ملي واط

يرجى استخدام محول متوافق ومعتمد بإخراج 5 فولت ⎓ 1 أمبير لتشغيل المنتج.

إشعار الضمان

بصفتك مستهلكًا لدى XIAOMI، يمكنك الاستفادة من الضمانات الإضافية بموجب شروط معينة. تقدم XIAOMI مزايا ضمان استهلاكية محددة بالإضافة إلى، وليس بدلاً من، أي ضمانات قانونية ينص عليها قانون المستهلك الوطني. يتم توفير المدة والشروط المتعلقة بالضمانات القانونية بموجب القوانين المحلية المعنية. لمزيد من المعلومات حول مزايا الضمان الاستهلاكي، يرجى الرجوع إلى موقع Xiaomi الرسمي https://www.mi.com/global/support/warranty. باستثناء ما تحظره القوانين أو ما تعهدت به Xiaomi، تقتصر خدمات ما بعد البيع على بلد أو منطقة الشراء الأصلي. بموجب الضمان الاستهلاكي، وإلى أقصى حد يسمح به القانون، ستقوم Xiaomi، حسب تقديرها، بإصلاح منتجك أو استبداله أو إرجاعه. لا يشمل الضمان التلف او التمزق العادي أو القوة القاهرة أو سوء الاستخدام أو التلف الناجم عن إهمال المستخدم أو خطأه. يمكن أن يكون الشخص المسؤول عن خدمة ما بعد البيع أي شخص في شبكة الخدمات المعتمَدة لشركة Xiaomi أو الموزعين المعتمدين لشركة Xiaomi أو البائع النهائي الذي قام ببيع المنتجات لك. إذا كنت في شك، فيرجى الاتصال بالشخص المعني، حيث قد تحدده Xiaomi.

لا تنطبق الضمانات الحالية في هونغ كونغ وتايوان.

لا تشمل الضمانات الحالية المنتجات التي لم تستورد و / أو لم يتم تصنيعها على النحو المطلوب من قبل شركة Xiaomi و / أو لم يتم الحصول عليها من شركة Xiaomi أو بائع رسمي تابع لها. وفقًا للقانون المعمول به، قد تستفيد من ضمانات بائع التجزئة غير الرسمي الذي باع المنتج. لذلك، تناشدك شركة Xiaomi بالاتصال ببائع التجزئة الذي اشتريت منه المنتج.

معلومات WEEE (نفايات المعدات الكهربائية والإلكترونية)

جميع المنتجات التي تحمل هذا الرمز هي نفايات المعدات الكهربائية والإلكترونية (WEEE) وفقًا لتوجيه 2012/19/EU) التي لا ينبغي أن تختلط بالنفايات المنزلية التي لم يتم فرزها. وبدلاً من ذلك، يجب حماية صحة الإنسان والبيئة بتسليم معدات النفايات إلى نقطة تجميع مخصصة معينة من قبل الحكومة أو السلطات المحلية لإعادة تدوير نفايات المعدات الكهربائية والإلكترونية. سيساعد التخلص الصحيح وإعادة التدوير على منع النتائج السلبية المحتملة على البيئة وصحة الإنسان. يرجى الاتصال بشركة التركيب أو السلطات المحلية للحصول على مزيد من المعلومات حول الموقع بالإضافة إلى شروط وأحكام نقاط التجميع هذه.

إعلان المطابقة للاتحاد الأوروبي

بموجب هذا, تعلن شركة Tianjin Hualai Technology Co., Ltd. أن نوع جهاز الراديو [MJSXJ05HL] يتوافق مع توجيه 2014/53/EU. النص الكامل لإعلان مطابقة الاتحاد الأوروبي متاح على عنوان الإنترنت التالي:
http://www.mi.com/global/service/support/declaration.html

للحصول على دليل إلكتروني مفصل، يُرجى الانتقال إلى
www.mi.com/global/support/user-guide

أثناء الاستخدام العادي، يجب إبقاء هذا الجهاز على مسافة لا تقل عن 20 سم بين الهوائي وجسم المستخدم.

تمّ التصنيع لصالح شركة: Xiaomi Communications Co., Ltd.

الجهة المصنّعة: Tianjin Hualai Technology Co., Ltd.

(إحدى شركات نظام Mi الشامل)

العنوان: 8/F, Huaqiao Chuangye Building, No. 10 Jinping Road, Ya'an Road, Nankai District, Tianjin, China

لمزيد من المعلومات، الرجاء الانتقال إلى موقع www.mi.com

إصدار دليل المستخدم: الإصدار 9.0

제품 사용 전에 본 설명서를 자세히 읽고 적절하게 보관하세요.

제품 소개

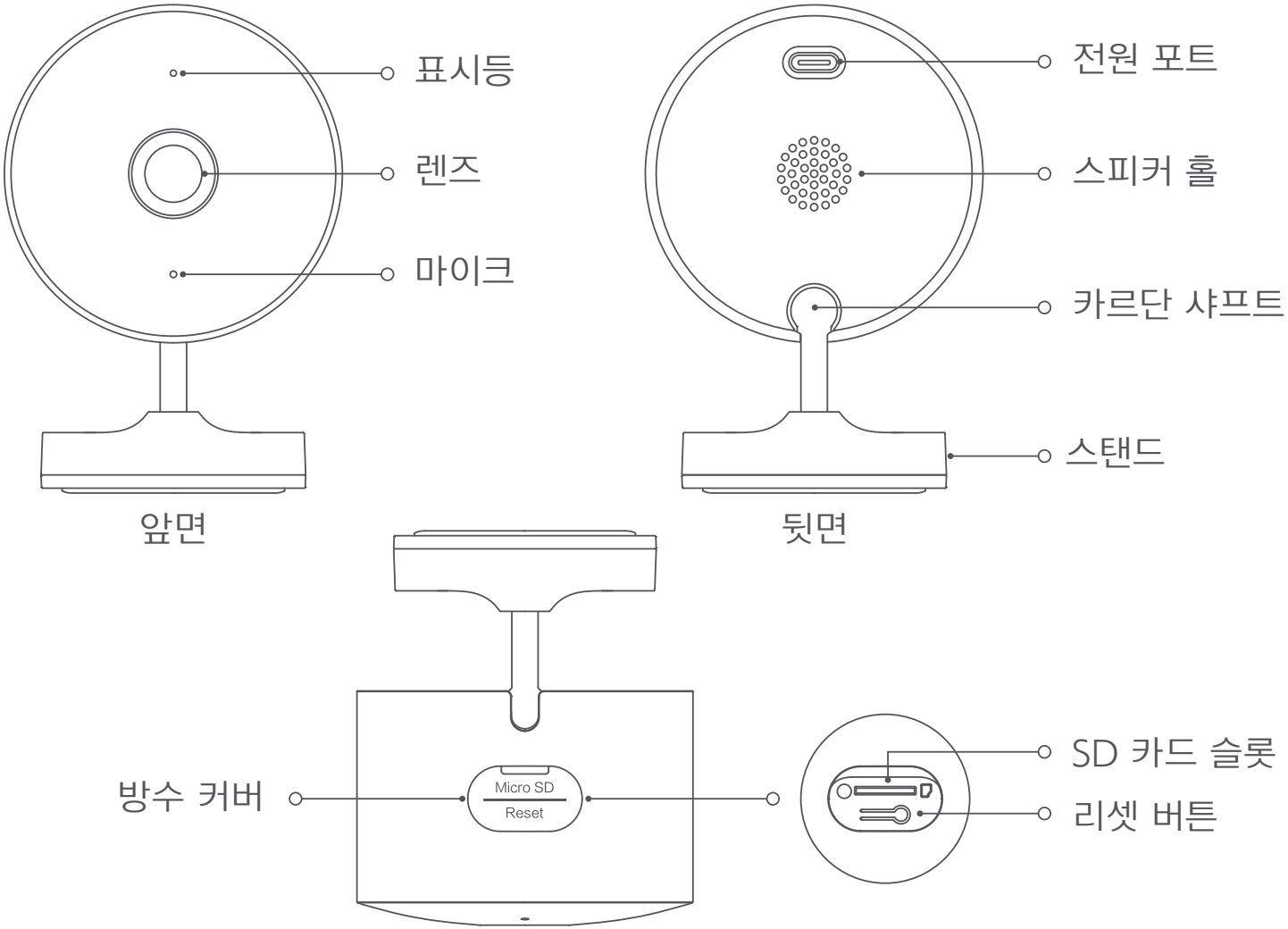

구성품: Xiaomi 아웃도어 카메라 AW200, 충전 케이블, 설치 나사, 사용 설명서

설치

Xiaomi 아웃도어 카메라 AW200는 사무용 책상, 식탁, 커피 테이블, 또는 TV 스탠드와 같은 평평한 표면에 놓거나 벽에 설치할 수 있습니다.

벽에 달기

1. 양손으로 스탠드를 잡고 엄지손가락으로 화살표 방향으로 눌러 하단 커버를 제거합니다.

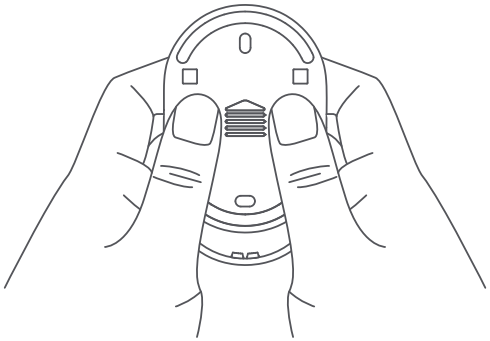

2. 먼저 연필을 사용하여 벽에 있는 스탠드 설치 구멍의 위치를 표시한 다음 표시된 위치에 두 개의 구멍을 뚫습니다. 구멍은 직경이 약 6mm이고 깊이가 30mm여야 합니다.

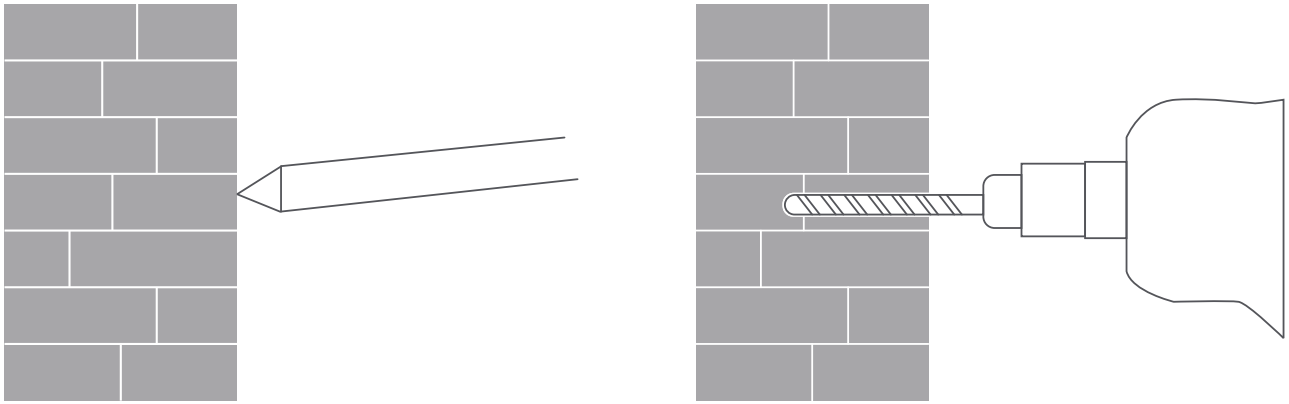

3. 플라스틱 벽면 플러그 2개를 뚫은 구멍에 삽입합니다.

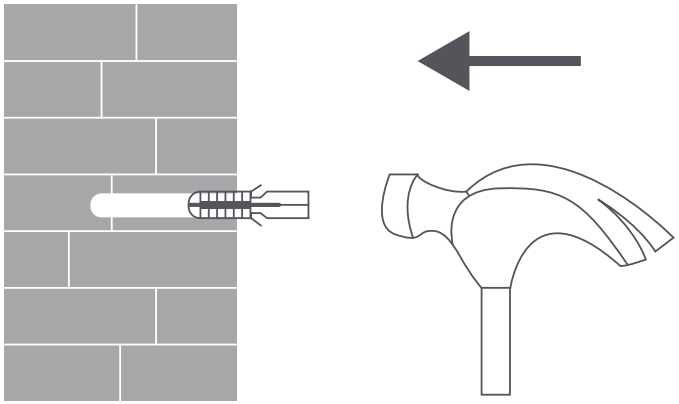

4. 하단 커버를 "UP"이라는 단어가 올바른 방향을 향하도록 배치하고 플라스틱 벽 플러그에 나사를 조여 고정하여 안정적으로 설치하세요.

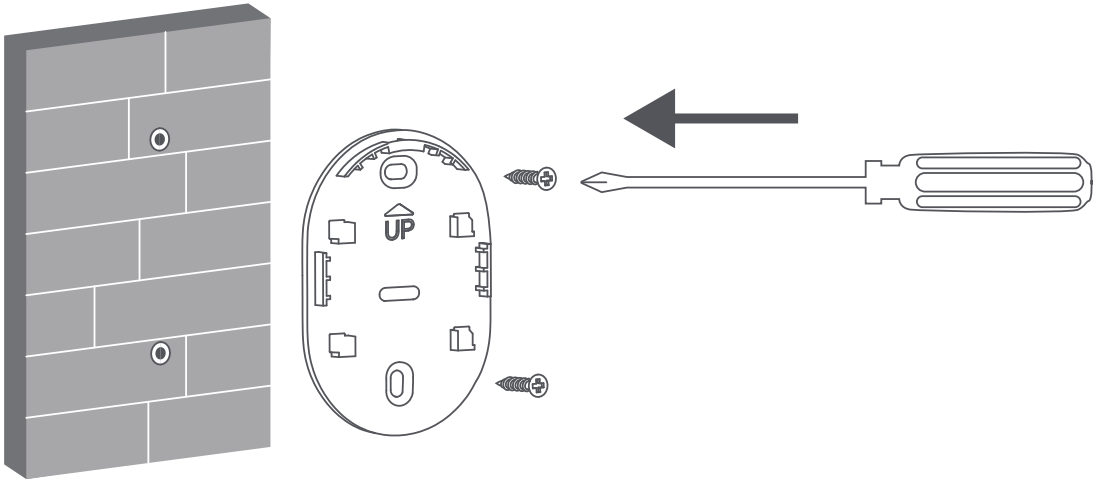

5. 카메라 장치를 하단 커버를 향해 아래쪽으로 밉니다.

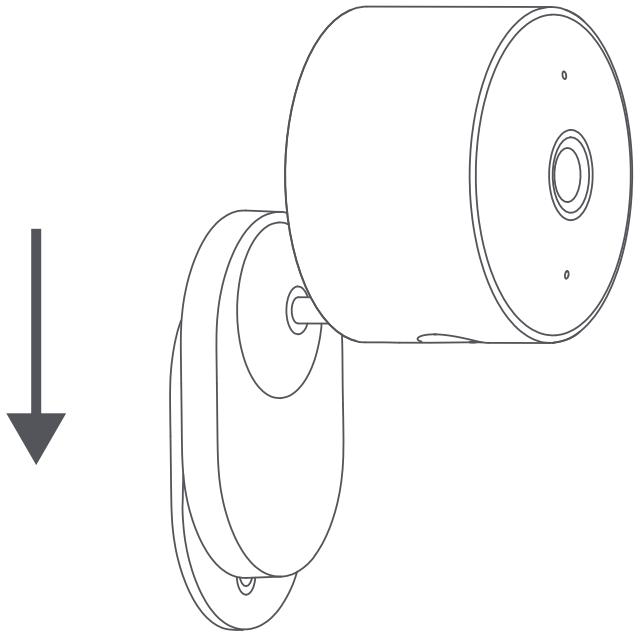

주의:

- 벽이 최소 카메라 총 중량의 3배를 지탱할 수 있어야 합니다.
- 부상을 방지하려면 설치 지침에 따라 카메라를 천장 또는 벽에 단단히 고정해야 합니다.
- 에어컨 유닛, 레인지 후드 콘센트 또는 보일러 콘센트와 같은 열원 근처에 설치하지 마십시오.

참고: 사용 설명서의 제품, 액세서리, 사용자 인터페이스 등의 그림은 참고용입니다. 제품 업데이트 및 업그레이드로 인해 실제 제품 및 회로도가 약간 다를 수 있습니다. 실제 제품을 참조하십시오.

● 마이크로SD 카드 넣기

카메라가 분리되었는지 확인하고 마이크로SD 카드 슬롯 위에 방수 커버를 열고 접점이 아래를 향하도록 마이크로SD 카드를 삽입합니다.

안내: 설치 또는 마이크로SD 카드 제거시 카메라의 전원선을 뽑으세요. 자격을 갖춘 제조업체의 마이크로SD 카드를 사용하십시오. (카메라는 최대 용량이 256GB인 마이크로SD 카드와 FAT32 형식만 지원하며, 64GB 이상의 용량을 가진 마이크로SD 카드를 사용하기 전에 Mi Home/Xiaomi Home 앱의 카메라 플러그인 페이지에 있는 "설정 > 저장공간 관리"를 통해 FAT32 형식으로 포맷해야 사용할 수 있습니다.) 읽기/쓰기 속도가 U1/Class 10 이상인 마이크로SD 카드 사용을 권장합니다.

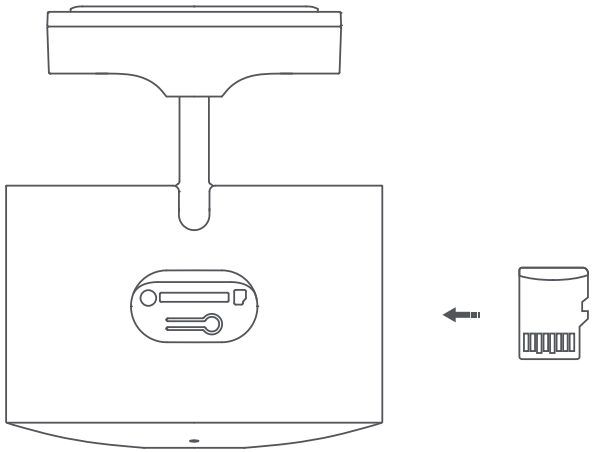

안내: 마이크로SD 카드를 삽입하거나 분리한 후에는 방수 커버를 다시 씌워서 물이 들어가 성능에 영향을 주지 않도록 하세요.

● 전원 켜기

- 충전 케이블과 전원 어댑터를 연결하면 카메라가 연결된 후 자동으로 켜집니다.

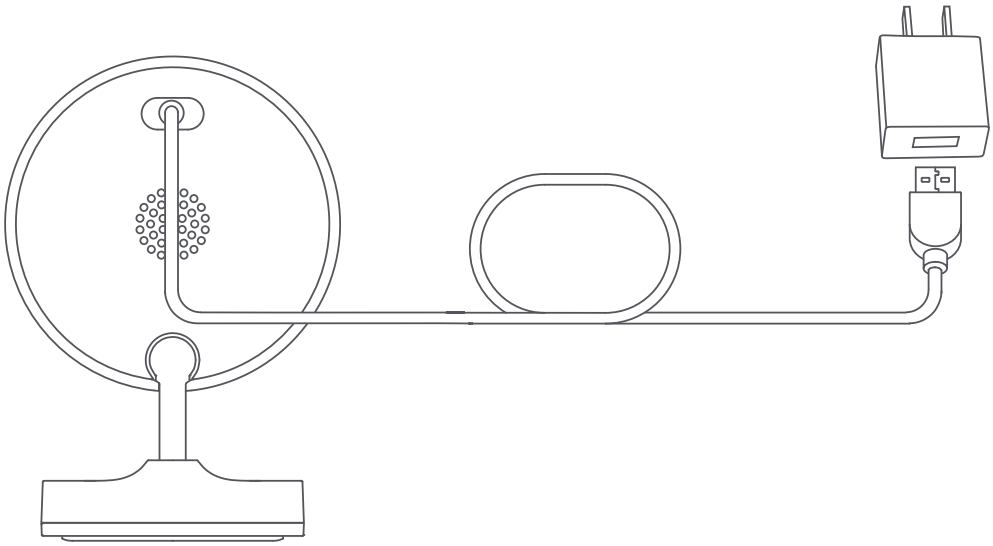

- 카메라가 성공적으로 켜지면 표시등이 노란색으로 켜지고 음성 알림이 들립니다.

안내: 카메라에는 전원 어댑터가 포함되어 있지 않습니다. 출력이 5V/1A인 전원 어댑터는 인증된 제조업체에서 별도로 구입해야 합니다.

● 표시등 상태 설명

노란색: 연결을 기다리는 중

깜빡이는 노란색: 네트워크에 연결 중

깜빡이는 파란색: 서버에 연결 중

파란색: 연결 성공

Xiaomi Home 앱 연결

이 제품은 Xiaomi Home 앱과 연동됩니다. Xiaomi Home 앱을 통해 기기를 제어하고 다른 스마트 홈 기기와 상호작용합니다.

QR코드를 스캔하여 앱을 다운로드 및 설치합니다. 앱이 이미 설치되었으면 연결 설정 페이지로 이동됩니다. 또는 앱 스토어에서 'Xiaomi Home'을 검색하여 다운로드 및 설치할 수 있습니다.

Xiaomi Home 앱을 열고 오른쪽 상단의 '+'를 탭한 다음, 알림에 따라 기기를 추가합니다.

참고: Xiaomi Home 앱 버전이 업데이트되어, 실제 사용법과 다를 수 있습니다. 현재 앱 버전의 안내에 따라 사용해 주십시오.

연결하는 동안 카메라가 켜진 상태이며 네트워크 연결이 안정적인지 확인하십시오. 연결 대기 시 표시등이 노란색으로 빠르게 깜박이고 카메라가 연결되면 파란색으로 바뀝니다.

8D115F14

● 초기화하기

카메라에 연결된 Xiaomi 계정이나 네트워크를 변경할 경우 리셋 버튼을 누릅니다. 리셋이 완료되면 음성 알림이 울립니다.

안내: 카메라 리셋은 마이크로SD 카드의 데이터를 아무것도 지우지 않습니다.

주의사항

- 본 카메라의 작동 온도 범위는 -20°C에서 50°C 사이입니다. 온도가 지정된 범위보다 높거나 낮은 환경에서는 카메라를 사용하지 마십시오.
- 이 카메라는 IP65 방수 등급의 정밀 전자제품입니다. 정상 작동을 위해 극도로 습한 환경이나 물이 고일 수 있는 장소에 노출시키지 마십시오.
- 카메라 성능을 향상시키려면 렌즈를 유리 및 흰색 벽과 같은 반사 표면 쪽으로 또는 옆에 두지 마십시오. 이렇게 하면 카메라와 가까운 영역에서는 이미지가 지나치게 밝게 보이고 더 멀리 있는 영역에서는 어두워 보이거나 카메라가 흰색 이미지를 생성할 수도 있습니다.
- 카메라가 Wi-Fi 신호가 제대로 있는 곳에 설치되어 있는지 확인합니다. 카메라를 전자레인지 및 Wi-Fi 신호에 영향을 미치는 다른 물체나 장소 근처에 설치하지 마십시오.
- 충전 케이블이 손상되거나 파손된 경우, 안전 위험을 방지하기 위해 제조업체 또는 공식 채널에서 구입한 정품 충전 케이블로 교체해야 합니다.

기본 사양

제품명: Xiaomi 아웃도어 카메라 AW200

제품 모델: MJSXJ05HL

정격 입력 스펙: 5 V ⎓ 1 A

조리개: f/1.6

비디오 코덱: H.265

렌즈 시야각: 120°

동영상 해상도: 1920 × 1080

작동 온도: -20° C ~ 50° C

제품 크기: 70 × 64 × 92 mm

무선연결: Wi-Fi IEEE 802.11 b/g/n 2.4 GHz

저장 공간: 마이크로SD 카드

지원 시스템: Android™ 8 또는 iOS 12.0 이상

작동 주파수: 2412-2472 MHz

최대 출력 파워: <20 dBm

제품에 전원을 공급할 때는 5 V ⎓ 1 A 출력의 호환되고 인증된 어댑터를 사용하세요.

보증 안내

본 법적 보증 안내는 법이 보증하는 귀하의 권리를 통지합니다. 귀하의 권리를 완전히 이해하려면 귀하의 국가, 지역 또는 주의 법률을 참조하십시오. 법적 보증의 기간과 조건은 각각의 현지 법률에서 규정합니다. 본 제품을 Xiaomi에서 직접 구매한 경우, 소비자 품질 보증 혜택에 관한 더 상세한 정보는 Xiaomi 공식 웹사이트 (https://www.mi.com/kr/support/warranty)를 참고해 주시기 바랍니다. 기타의 경우에는 판매자에게 문의해주십시오. 제품 작동이 중단되거나 작동 중 오류가 발생하지 않을 것에 대해서는 보증하지 않습니다. 제품 사용과 관련된 지침을 따르지 않아 발생하는 손해에 대해서는 책임을 지지 않습니다. 보증 기간 안에 하드웨어 결함을 발견할 경우, 해당 제품은 현지 법률에 따라 (1) 수리를 받거나, (2) 교체하거나, (3) 환불을 받을 수 있습니다. 통상적인 마모나 불가항력으로 인한 경우 또는 사용자의 부주의나 과실로 인해 발생한 손상은 보증 대상이 아닙니다.

애프터서비스를 위한 연락처는 Xiaomi가 승인한 서비스망, Xiaomi 공식 대리점, 또는 귀하에게 제품을 판매한 최종 판매자입니다.
이 품질 보증은 홍콩과 대만에서는 적용되지 않습니다.
정식으로 수입되지 않은 제품, Xiaomi가 정식으로 제조하지 않은 제품, Xiaomi 또는 Xiaomi 공식 판매자로부터 정당하게 취득한 제품이 아닌 경우 이 보증이 적용되지 않습니다. 관련 법률에 따라서 제품을 판매한 비공식 판매자로부터 품질 보증 혜택을 받을 수 있습니다. 이에 대해서는 제품을 구매한 판매자에게 문의해 주시기 바랍니다.

일반적인 사용 상황에서 본 장비는 안테나와 사용자의 신체 사이에 최소 20cm의 거리를 유지해야 합니다.

안내:
1. 카메라를 Mi Home/Xiaomi Home 앱에 처음 연결할 때 보안 설정 페이지가 나타납니다. 비밀번호 사용 > 새 비밀번호 설정을 누르고 새 비밀번호 4자리를 입력하세요. 카메라의 비밀번호 기능을 활성화해야 합니다.
2. 카메라를 사용할 때 Mi Home/Xiaomi Home 앱의 카메라 플러그인에서 프로필 > 설정 > 보안 설정을 통해 비밀번호 기능이 활성화되었는지 확인하시기 바랍니다.

붙임 1 CCTV 설치 · 운영 시 유의사항

1. CCTV 설치 · 운영 시 유의사항 (준수해야 할 사항)
① 범죄예방, 시설안전, 화재예방 목적(목욕실 등 사생활 침해 장소 설치 금지)
② 알아보기 쉬운 장소에 CCTV 안내판 부착(설치목적 등 법정사항 기재)
③ 녹음 및 임의조작 금지(설치목적 외에 다른 곳 비추는 행위 금지)
④ CCTV에 촬영. 저장된 영상정보의 무단 유출. 공개 금지
* 사무실 등 공개되지 않은 장소에 CCTV를 설치할 경우에는 근무자 등 정보주체에게 동의 획득!!

2. CCTV 안내판 예시

CCTV 설치안내

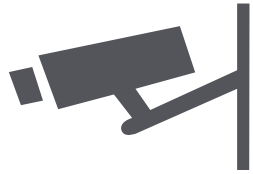

- 설 치 목 적 : 범죄예방 및 시설안전
- 설 치 장 소 : 출입구 천장, 엘리베이터, oo
- 촬 영 범 위 : 출입구, 엘리베이터 및 oo
- 촬 영 시 간 : 24시간 연속 촬영
- 관리책임자 : ooo과 김00 (02-000-0000)

(설치 · 운영을 위탁한 경우 아래 수탁관리자 표시)

- 수탁관리자 : ooo업체 박oo (02-000-0000)

※ 안내판의 크기는 자율적으로 정하되, 정보주체가 쉽게 판독할 수 있도록 안내판의 글자 크기와 높이를 조절하여 설치해야 함

일반적인 사용 상황에서 본 장비는 안테나와 사용자의 신체 사이에 최소 20cm의 거리를 유지해야 합니다.

의뢰업체: Xiaomi Communications Co., Ltd.
제조업체: Tianjin Hualai Technology Co., Ltd.
(Mi 생태계 기업)

R-R-uaL-MJSXJ05HL

주소: 8/F, Huaqiao Chuangye Building, No. 10 Jinping Road, Ya'an Road, Nankai District, Tianjin, China

제품 관련 정보는 www.mi.com/kr/를 방문해 주시기 바랍니다.

사용 설명서 버전: V9.0 중국 제조

Leia este manual com atenção antes de utilizar o produto e guarde-o para referência futura.

Visão geral do produto

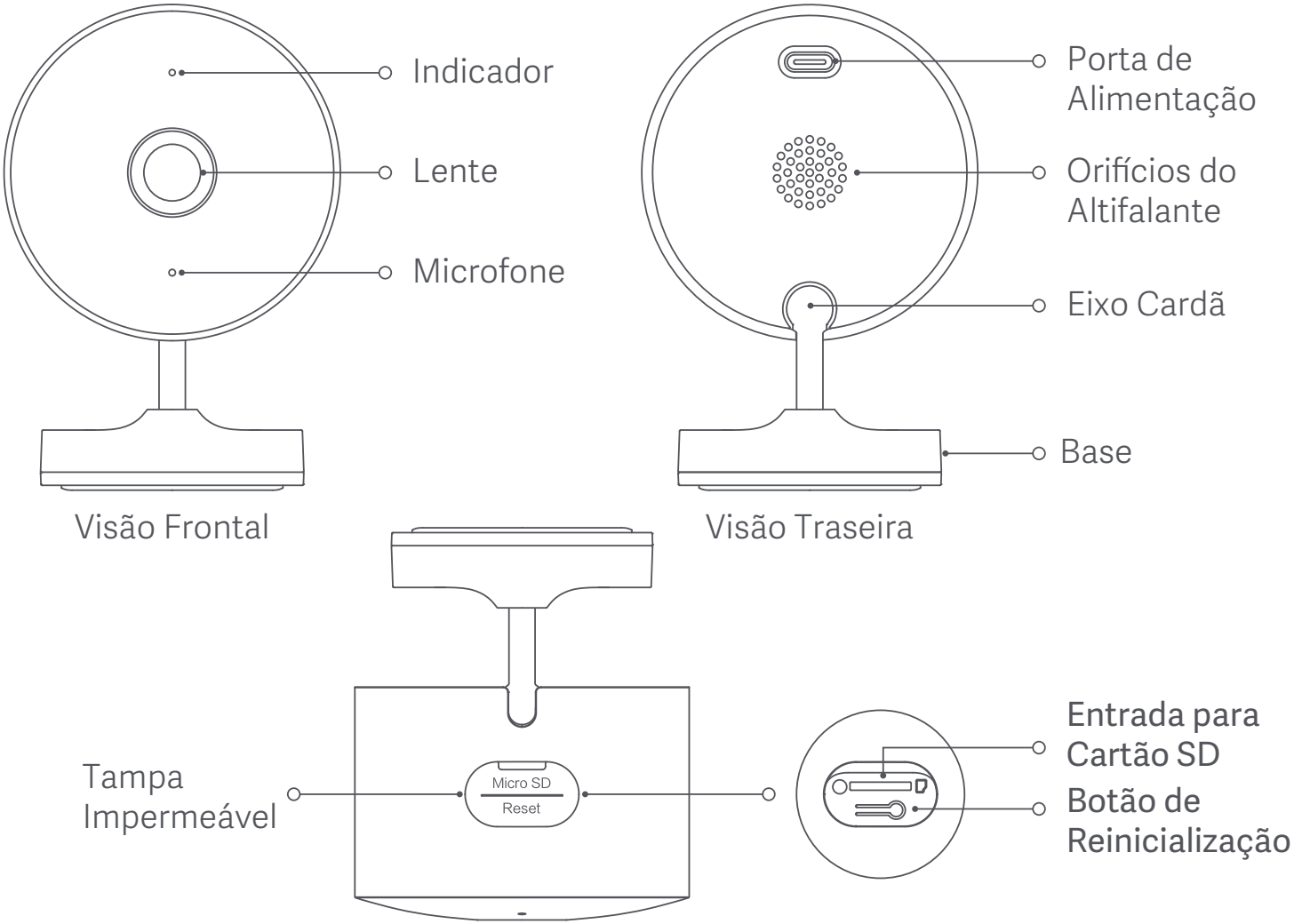

Conteúdos da Embalagem: Câmara de Exterior Xiaomi AW200, cabo de carregamento, parafusos de instalação, manual do utilizador

Instalação

A Câmara de Exterior Xiaomi AW200 pode ser colocada numa superfície plana, como uma secretária, mesa de jantar, mesa de apoio, suporte de TV, ou pode ser fixada a uma parede.

Montagem na parede

1. Segure na base com as duas mãos e empurre com os polegares na direção da seta, para remover a tampa inferior.

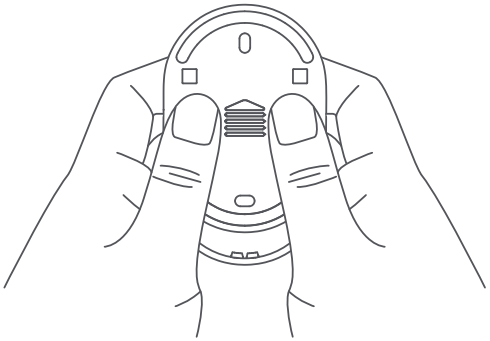

2. Primeiro, marque as posições dos furos na parede, com um lápis, para a montagem da base. De seguida, faça dois furos nas posições assinaladas. Os furos devem ter cerca de 6 mm de diâmetro e 30 mm de profundidade.

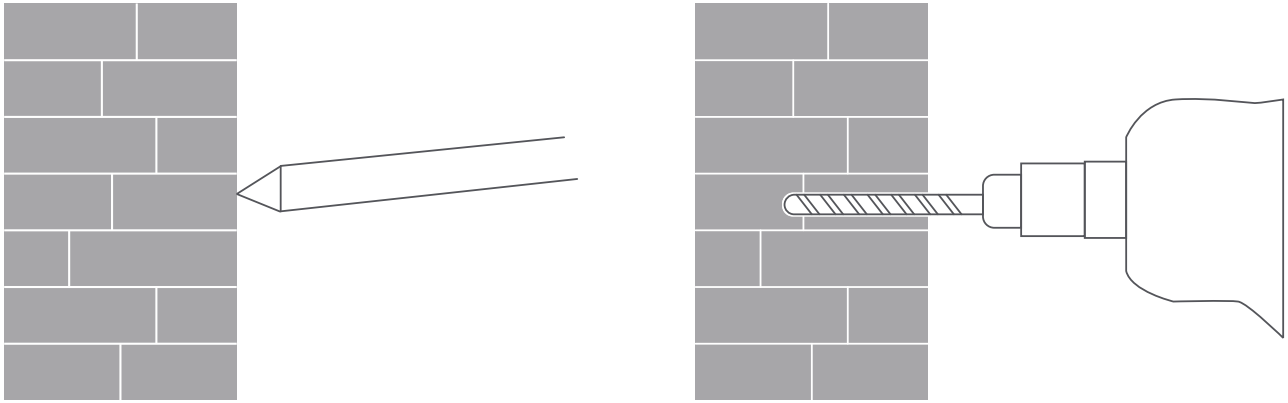

3. Insira as duas buchas de plástico nos furos.

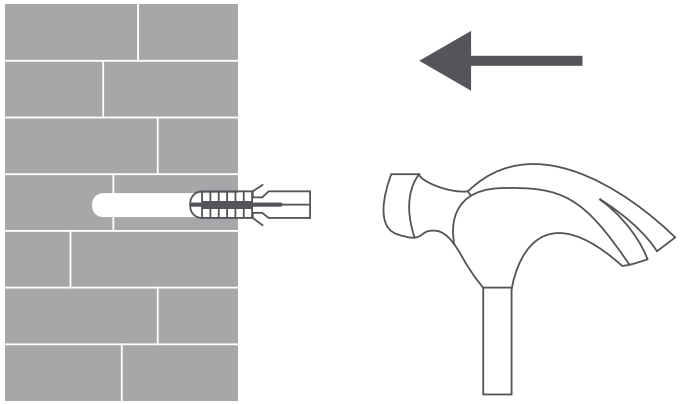

4. Certifique-se de que posiciona a tampa inferior de forma a que a palavra "UP" fique virada na direção correta, e fixe-a no respetivo lugar, apertando os parafusos nas buchas de plástico.

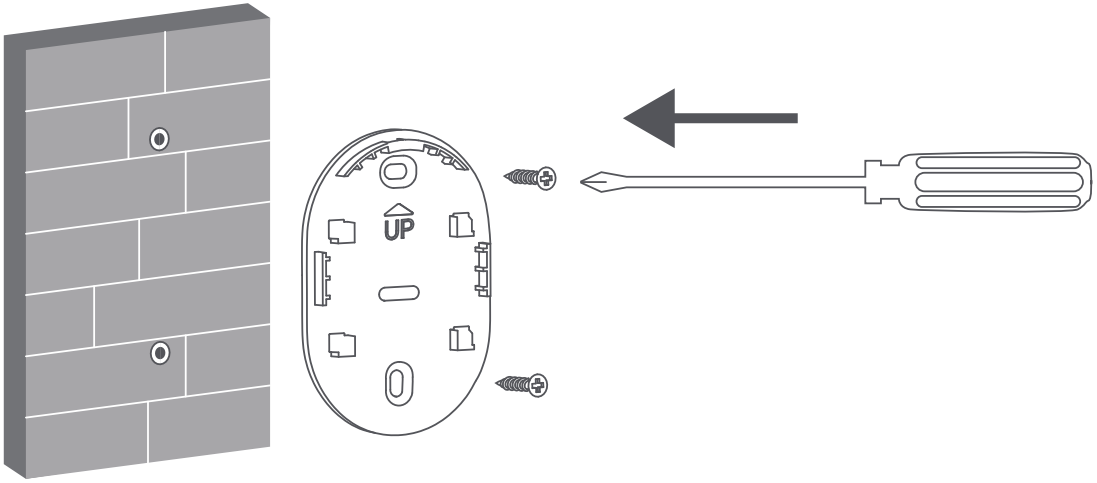

5. Deslize a unidade da câmara para baixo, contra a tampa inferior.

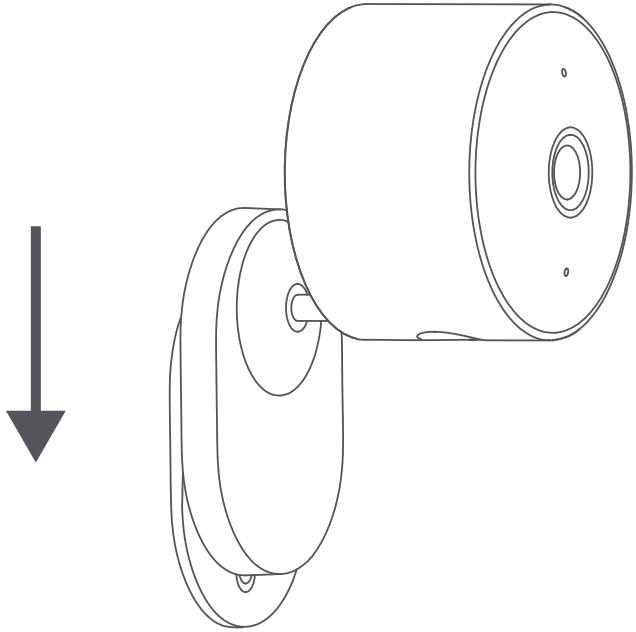

PRECAUÇÕES:

- A parede deve ser capaz de suportar pelo menos três vezes o peso total da câmara.
- Para prevenir eventuais danos, a câmara deve ficar bem fixa ao teto ou à parede, de acordo com as instruções de instalação.
- Não instalar perto de fontes de calor, tais como unidades de ar condicionado, saídas de exaustores ou saídas de caldeiras.

Nota: As ilustrações do produto, os acessórios e a interface de utilizador no manual do utilizador são apenas para referência. O verdadeiro produto e respetivas funções podem variar consoante os melhoramentos.

Inserir um Cartão MicroSD

Após certificar-se de que a câmara está desligada da corrente, abra a tampa impermeável sobre a entrada para cartão microSD e insira um cartão microSD, com os pontos de contacto virados para baixo.

Nota: Antes de instalar ou remover o cartão microSD, desligue a câmara da corrente. Utilize um cartão microSD de um fabricante qualificado (a câmara é compatível somente com cartões microSD com uma capacidade máxima de até 256 GB e de formato FAT32; cartões microSD com uma capacidade de 64 GB ou superior poderão ter de ser formatados para o formato FAT32 antes da utilização, através de "Configurações > Gerir Armazenamento", na página de ligação da câmara na aplicação Mi Home/Xiaomi Home). Recomenda-se o uso de um cartão microSD com uma velocidade de leitura/gravação de, no mínimo, U1/Classe 10.

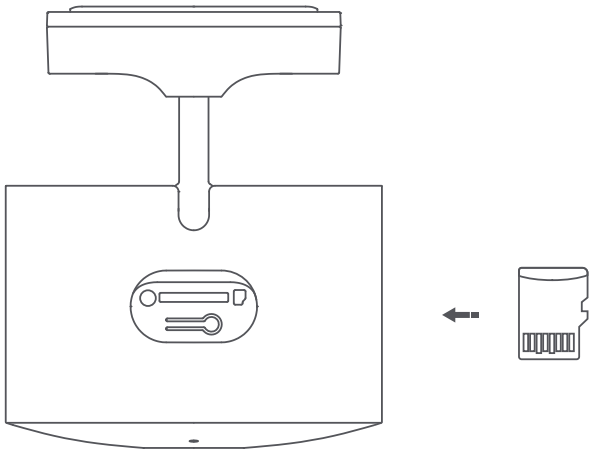

Nota: Após inserir ou remover o cartão microSD, não se esqueça de voltar a colocar a tampa impermeável, para evitar a entrada de água, que poderá comprometer o desempenho.

- Ligar

- Ligue o cabo de carregamento e o transformador. Uma vez ligada à tomada, a câmara ligar-se-á automaticamente.

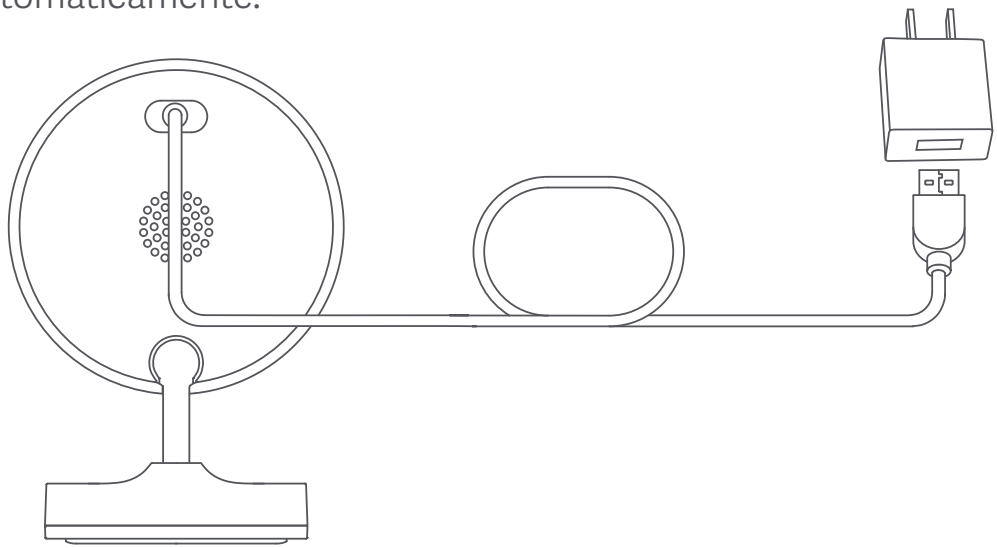

- Se a câmara estiver bem ligada, o indicador acende-se a amarelo e emite um aviso de voz.

Nota: A câmara não vem com transformador. O transformador deve ser comprado à parte, com uma potência de saída de 5 V/1 A, a um fabricante qualicado.

- Descrições de Estado do Indicador

Amarelo: A aguardar ligação

A piscar a amarelo: A estabelecer ligação a uma rede

A piscar a azul: A estabelecer ligação a um servidor

Azul: Ligação bem-sucedida

Ligar à aplicação Xiaomi Home

Este produto é compatível com a aplicação Xiaomi Home. Utilize a aplicação Xiaomi Home para controlar o dispositivo e interagir com outros dispositivos domésticos inteligentes.

Leia o código QR para transferir e instalar a aplicação. A página de configuração da ligação será aberta se a aplicação já estiver instalada. Também pode pesquisar "Xiaomi Home" na loja de aplicações para a transferir e instalar.

Abra a aplicação Xiaomi Home e toque em "+" no canto superior direito. De seguida, siga as instruções para adicionar o dispositivo.

Nota: a versão da aplicação pode ter sido atualizada. Siga as instruções com base na versão atual da aplicação.

Certifique-se de que a câmara liga e que a ligação da rede se mantém estável. O indicador pisca a amarelo rapidamente enquanto aguarda ligação e muda para azul quando a câmara estabelece ligação.

8D115F14

- Reinicialização

Para mudar de rede ou associar a câmara a outra conta Xiaomi, carregue no botão de reinicialização. Quando a reinicialização estiver concluída, ouvirá um aviso de voz.

Nota: Reiniciar a câmara não elimina quaisquer dados no cartão microSD.

- A faixa de temperatura operacional desta câmara é entre os -20 °C e os 50 °C. Não utilize a câmara em ambientes com temperaturas superiores ou inferiores à faixa de funcionamento indicada.
- Esta câmara é um produto eletrónico de precisão com um grau de impermeabilidade IP65. Para garantir um funcionamento normal, não a exponha a ambientes extremamente húmidos ou locais onde se possa molhar.
- Para melhorar o desempenho da câmara, não coloque a lente virada para ou perto de superfícies refletoras, tais como vidros ou paredes brancas, uma vez que tal tornaria a imagem demasiado clara nas áreas perto da câmara e mais escura nas áreas mais distantes, ou poderia resultar em imagens brancas.
- Certifique-se de que a câmara é instalada numa zona com um bom sinal de Wi-Fi. Não instale a câmara perto de fornos micro-ondas ou de outros objetos ou locais que afetem o sinal de Wi-Fi.
- Se o cabo de carregamento estiver danificado ou avariado, deverá ser substituído por um cabo de carregamento original, comprado ao fabricante ou através dos meios oficiais, para evitar perigos de segurança.

Especificações

Nome: Câmara de Exterior Xiaomi AW200

Modelo: MJSXJ05HL

Entrada Nominal: 5 V ⎓ 1 A

Abertura: f/1.6

Codec de Vídeo: H.265

Ângulo de Visão da Lente: 120°

Resolução: 1920 × 1080

Temperatura Operacional: -20 °C a 50 °C

Dimensões do Produto: 70 × 64 × 92 mm

Ligação sem Fios: Wi-Fi IEEE 802.11 b/g/n 2,4 GHz

Armazenamento: Cartão MicroSD

Compatível com: Android™ 8 e iOS 12.0 ou versões posteriores

Frequência de Operação: 2412-2472 MHz

Potência Máxima de Saída: < 20 dBm

Utilize um adaptador compatível e qualificado, com uma saída de 5 V ⎓ 1 A, para alimentar o produto.

AVISO DE GARANTIA

Enquanto cliente da Xiaomi, beneficia de mais garantias ao abrigo de determinadas condições. A Xiaomi oferece vantagens específicas sobre a garantia do cliente que são um complemento a, não um substituto de, quaisquer garantias legais fornecidas pela legislação nacional do cliente. A duração e as condições relacionadas com garantias legais são fornecidas pela respetiva legislação local. Para mais informações sobre as vantagens da garantia do cliente, consulte o site oficial da Xiaomi https://www.mi.com/global/support/warranty. Salvo se proibido pela legislação ou de outra forma prometido pela Xiaomi, os serviços de pós-venda deverão ser limitados ao

país ou região da compra original. Em conformidade com a garantia do cliente, dentro do permitido por lei, a Xiaomi irá, a seu próprio critério, reparar, substituir ou reembolsar o produto. A garantia não cobre a utilização e o desgaste normal, situações de força maior ou de abuso ou danos provocados por negligência ou por culpa do utilizador. A pessoa de contacto para o serviço de pós-venda pode ser qualquer pessoa na rede de serviços autorizados da Xiaomi, distribuidores autorizados da Xiaomi ou o vendedor final que lhe vendeu os produtos. Em caso de dúvida, contacte a pessoa de contacto identificada pela Xiaomi.
As presentes garantias não se aplicam em Hong Kong e Taiwan.
Os produtos que não foram devidamente importados e/ou não foram devidamente fabricados pela Xiaomi e/ou não foram devidamente adquiridos à Xiaomi ou a um vendedor oficial da Xiaomi, não se encontram cobertos pelas presentes garantias. Conforme aplicável por lei, pode beneficiar das garantias do retalhista não oficial que lhe vendeu o produto. Nesse caso, a Xiaomi recomenda que entre em contacto com o retalhista a quem comprou o Produto.

Informações Relativas aos REEE

Todos os produtos que apresentem este símbolo são considerados resíduos de equipamentos elétricos e eletrónicos (REEE, conforme a Diretiva 2012/19/UE), não devendo ser misturados com resíduos domésticos indiscriminados. Em vez disso, o utilizador deve proteger a saúde humana e o meio ambiente e entregar o respetivo equipamento num ponto de recolha designado para reciclagem de resíduos de equipamentos elétricos e eletrónicos, indicado pelo governo ou pelas autoridades locais. A correta eliminação e a reciclagem ajudarão a prevenir eventuais consequências negativas para o meio ambiente e a saúde humana. Para obter mais informações sobre os locais e os termos e condições de tais pontos de recolha, entre em contacto com a entidade responsável pela instalação ou com as autoridades locais.

Declaração de conformidade da UE

Pelo presente, Tianjin Hualai Technology Co., Ltd. declara que o equipamento de rádio do tipo MJSXJ05HL está em conformidade com a Diretiva 2014/53/UE. O texto completo da declaração de conformidade da UE está disponível em:
http://www.mi.com/global/service/support/declaration.html

Para consultar o manual detalhado online, visite
www.mi.com/global/support/user-guide

Em condições normais de utilização, este equipamento deve ser mantido a uma distância de separação de, pelo menos, 20 cm entre a antena e o corpo do utilizador.

Fabricado para: Xiaomi Communications Co., Ltd.
Fabricante: Tianjin Hualai Technology Co., Ltd.
(uma empresa do Ecossistema Mi)

Morada: 8/F, Huaqiao Chuangye Building, No. 10 Jinping Road, Ya'an Road, Nankai District, Tianjin, China

Para mais informações, consulte o site www.mi.com

Versão do Manual do utilizador: V9.0

Bacalah petunjuk ini sebelum menggunakan produk dan simpanlah untuk rujukan di lain waktu.

Ikhtisar Produk

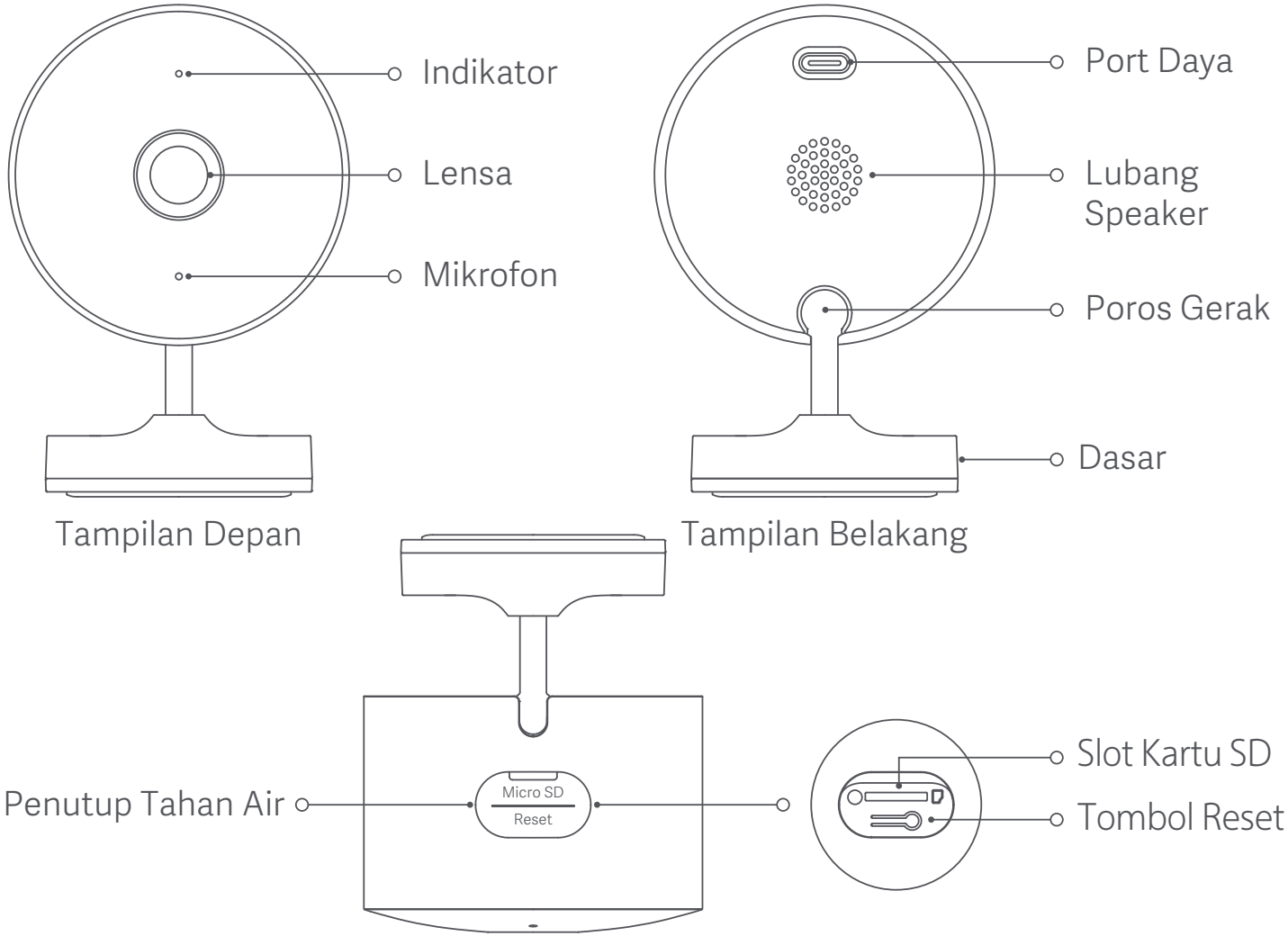

Isi Kemasan: Xiaomi Outdoor Camera AW200, kabel pengisian daya, sekrup pemasangan, panduan pengguna

Pemasangan

Xiaomi Outdoor Camera AW200 dapat ditempatkan di permukaan datar, seperti meja, meja makan, meja kopi, meja TV, atau juga dapat dipasang pada dinding.

Pemasangan pada dinding

1. Tahan dasar dengan kedua tangan dan tekan menggunakan ibu jari Anda searah tanda panah untuk melepas penutup bawah.

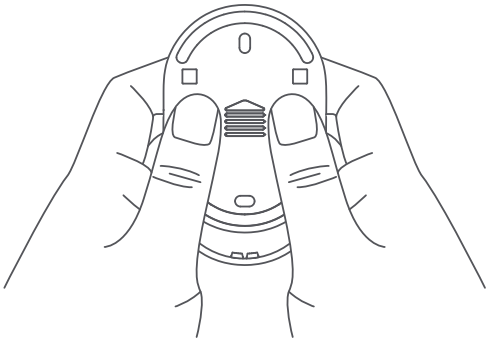

2. Pertama, gunakan pensil untuk menandai posisi lubang dudukan dasar di dinding, kemudian lubangi dua lubang di posisi yang ditandai. Lubang harus memiliki diameter sekitar 6 mm dan sedalam 30 mm.

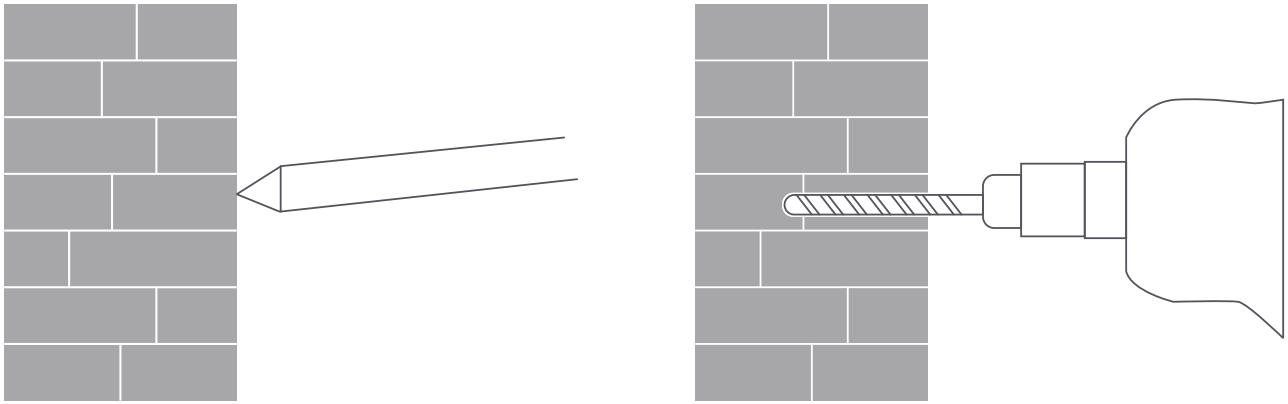

3. Masukkan dua angkur dinding plastik ke dalam lubang.

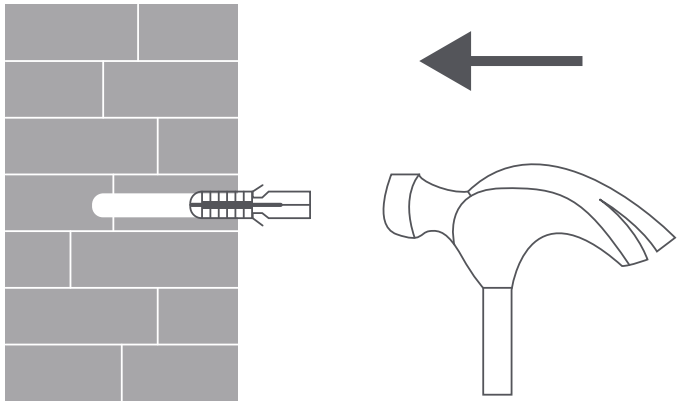

4. Posisikan penutup bawah agar tulisan "UP" menghadap ke arah atas, lalu mantapkan di tempatnya dengan mengencangkan sekrup ke dalam angkur dinding plastik.

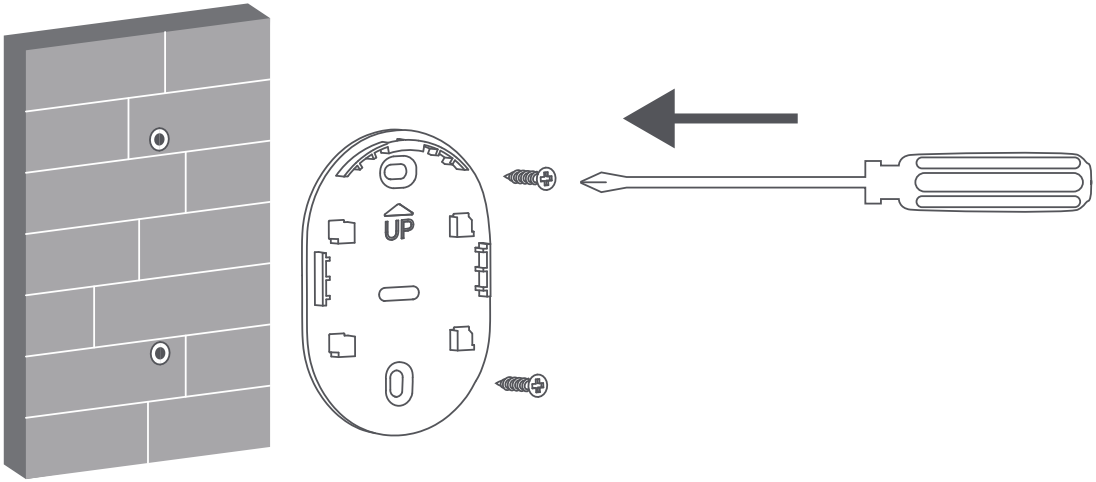

5. Geser unit kamera ke arah bawah hingga terpasang pada penutup bawah.

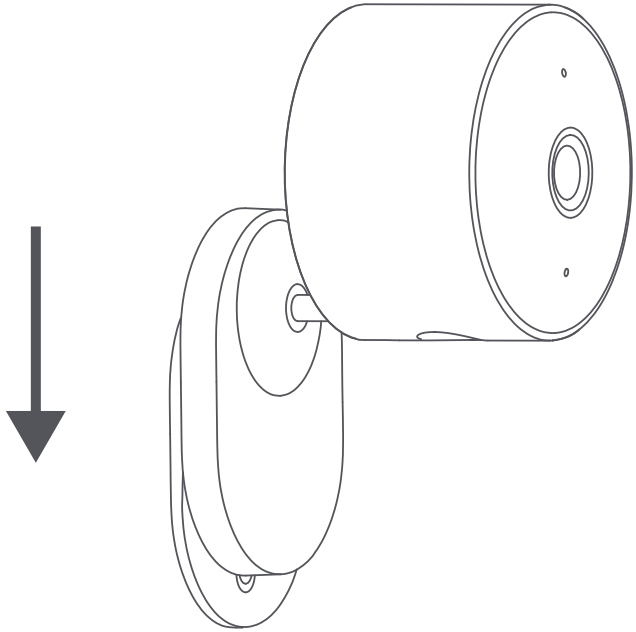

PERHATIAN:

- Dinding harus dapat mendukung setidaknya tiga kali berat total kamera.
- Untuk menghindari kemungkinan cedera, kamera harus dikencangkan dengan baik pada plafon atau dinding, sesuai dengan instruksi pemasangan.
- Jangan memasang kamera di dekat sumber panas, seperti unit pemanas ruangan, ventilasi pengisap asap dapur, atau ventilasi pemanas air.

Catatan: Ilustrasi produk, aksesori, dan antarmuka pengguna dalam panduan pengguna ini hanya untuk tujuan referensi. Produk dan fungsi sebenarnya dapat bervariasi karena peningkatan produk.

Memasukkan kartu MicroSD

Setelah memastikan kamera tidak tersambung listrik, buka penutup tahan air untuk menemukan slot kartu microSD kemudian masukkan kartu microSD dengan posisi titik kontaknya menghadap ke bawah.

Catatan: Cabut kamera dari sumber listrik saat memasang atau melepaskan kartu microSD. Harap menggunakan kartu microSD dari produsen berkualifikasi (kamera mendukung kartu microSD dengan kapasitas maksimum 256 GB dan hanya berformat FAT32, kartu microSD berkapasitas 64 GB ke atas perlu diformat menjadi format FAT32 sebelum digunakan, melalui "Pengaturan > Kelola Penyimpanan" di halaman plugin kamera dalam aplikasi Mi Home/Xiaomi Home). Disarankan untuk menggunakan kartu microSD yang memiliki kecepatan baca/tulis tidak kurang dari U1/Class 10.

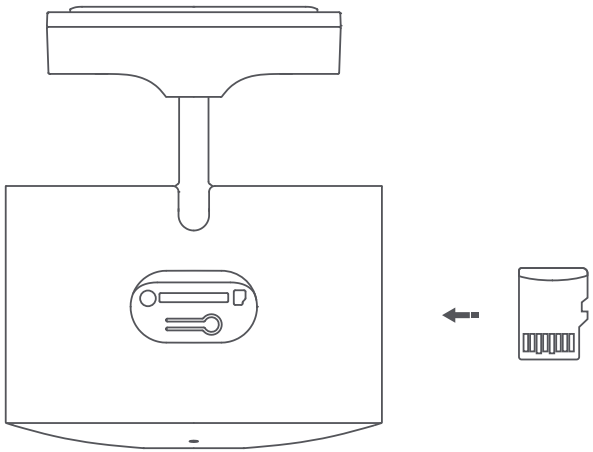

Catatan: Setelah memasukkan atau mengeluarkan kartu microSD, pastikan untuk memasang kembali penutup tahan air untuk menghindari masuknya air ke dalam kamera dan memengaruhi kinerjanya.

- Menghidupkan

- Sambungkan kabel pengisian daya dan adaptor daya kemudian kamera akan menyala secara otomatis setelah dicolokkan.

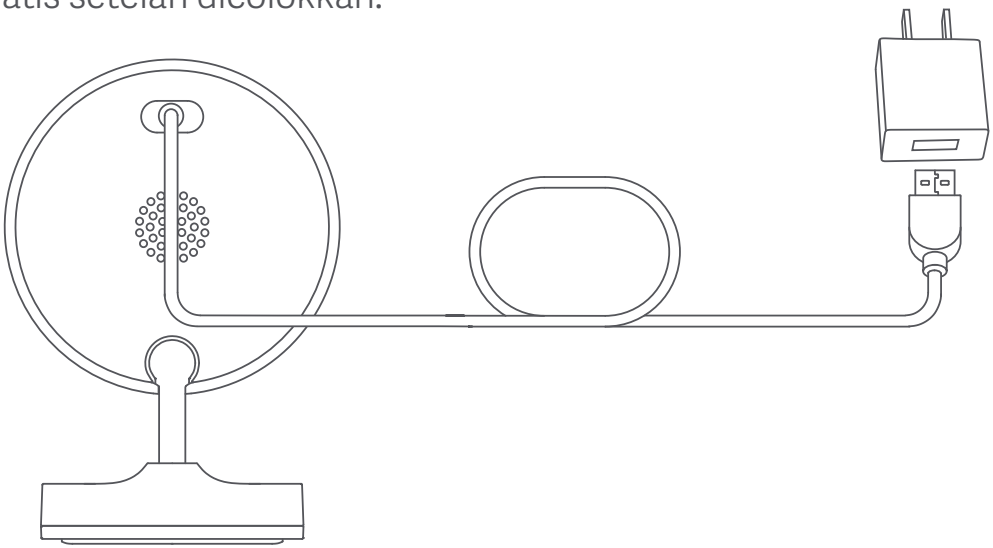

- Saat kamera berhasil dinyalakan, indikator akan menyala kuning dan Anda akan mendengar notifikasi suara.

Catatan: Kamera tidak disertai dengan adaptor daya. Adaptor daya dengan keluaran 5 V/1 A harus dibeli secara terpisah dari produsen yang berkualifikasi.

- Deskripsi Status Indikator

Menyala kuning: Menunggu terhubung

Berkedip kuning: Menghubungkan ke jaringan

Berkedip biru: Menghubungkan ke server

Menyala biru: Berhasil terhubung

Menghubungkan dengan Aplikasi Xiaomi Home

Produk ini dapat digunakan dengan aplikasi Xiaomi Home. Gunakan aplikasi Xiaomi Home untuk mengontrol perangkat Anda, dan untuk berinteraksi dengan perangkat rumah pintar lainnya.

Pindai kode QR untuk mengunduh dan menginstal aplikasi. Anda akan dialihkan ke halaman penyiapan jaringan jika aplikasi telah diinstal. Atau cari "Xiaomi Home" di App Store untuk mengunduh dan menginstal aplikasi.

Buka aplikasi Xiaomi Home, ketuk "+" di bagian kanan atas, kemudian ikuti perintah untuk menambahkan perangkat Anda.

Catatan: Versi aplikasi mungkin telah diperbarui, ikuti instruksi sesuai versi aplikasi terbaru.

Pastikan kamera menyala dan koneksi jaringan stabil selama menghubungkan. Indikator berkedip kuning cepat saat menunggu terhubung, dan berubah menjadi biru setelah kamera berhasil terhubung.

8D115F14

- Proses Reset

Tekan tombol reset jika ingin mengubah jaringan atau Akun Xiaomi yang terhubung ke kamera. Notifikasi suara akan terdengar setelah proses reset selesai.

Catatan: Mereset kamera tidak akan menghapus data apa pun dari kartu microSD.

Tindakan Pencegahan

- Rentang suhu pengoperasian untuk kamera ini adalah antara -20°C dan 50°C. Jangan gunakan kamera ini di lingkungan dengan suhu di atas atau di bawah rentang pengoperasian yang ditentukan.
- Kamera ini adalah produk elektronik presisi yang memiliki nilai ketahanan air IP65. Untuk memastikan produk berfungsi normal, jangan menggunakan produk di lingkungan yang sangat lembap atau di lokasi yang memungkinkan produk terkena air.
- Untuk meningkatkan kinerja kamera, jangan posisikan lensanya menghadap atau di sebelah permukaan reflektif seperti kaca atau dinding putih, karena ini akan menyebabkan gambar terlihat terlalu terang di area yang dekat dengan kamera dan lebih gelap di area yang menjauhi kamera, atau menyebabkan kamera menghasilkan gambar putih.
- Pastikan kamera dipasang di area dengan sinyal Wi-Fi yang kuat. Jangan memasang kamera di dekat oven microwave, dan benda atau tempat lain yang memengaruhi sinyal Wi-Fi-nya.
- Jika kabel pengisian daya rusak, harap menggantinya dengan kabel pengisian daya asli yang dibeli dari produsen atau saluran resmi untuk menghindari bahaya keselamatan.

Spesifikasi

Nama: Xiaomi Outdoor Camera AW200

Model: MJSXJ05HL

Masukan Nominal: 5 V ⎓ 1 A

Apertur: f/1.6

Codec Video: H.265

Sudut Tampilan Lensa: 120°

Resolusi: 1920 × 1080

Suhu Operasi: -20°C sampai 50°C

Dimensi Item: 70 × 64 × 92 mm

Konektivitas Nirkabel: Wi-Fi IEEE 802.11 b/g/n 2,4 GHz

Penyimpanan: Kartu MicroSD

Kompatibel dengan: Android™ 8 & iOS 12.0 atau di atasnya

Frekuensi Operasi: 2412–2472 MHz

Daya Keluaran Maksimum: < 20 dBm

Harap gunakan adaptor yang kompatibel dan memenuhi syarat, dengan output 5 V ⎓ 1 A untuk menyalakan produk.

PEMBERITAHUAN GARANSI

Kebijakan Garansi Xiaomi

Garansi terbatas ini hanya bisa digunakan untuk produk Xiaomi.

Untuk perangkat dan aksesori yang rusak selama penggunaan yang normal dan sesuai dengan kebijakan perusahaan, Xiaomi akan memberikan layanan perbaikan atau penggantian secara gratis selama masa garansi.

5 LANGKAH CEPAT KLAIM GARANSI ANDA

Hubungi pusat layanan hotline di 0800-1-401558 untuk pastikan jam operasional pusat layanan yang dituju

► Bawa perangkat ke pusat layanan beserta seluruh dokumen pendukung garansi

► Pengecekan syarat kondisi perangkat dan dokumen

► Tindakan korektif

► Perangkat kembali berfungsi normal

Ringkasan Garansi Anda

Tipe	Produk	Masa Garansi	Ruang Lingkup Garansi	Dokumen Pendukung Garansi
Aksesori	Mi Wireless Bluetooth Earphone/Headphone/Earbuds	12 bulan	Ongkos kerja dan suku cadang	Bukti Pembelian/ Kartu Garansi
	Mi Smart Band			
	Mi Powerbank			
	Mi Wireless Charger			
	Mi Air Purier			
	Mi Wi-Fi Range Extender			
	Mi Security Camera			
	Mi Smart Air Fryer			
	Mi Robot Vacuum			
	Mi Vacuum Cleaner			
	Mi Smart Projector			
	Mi USB Cable	6 bulan		

· Kecuali baterai yang dapat dilepas, garansi berlaku selama 6 bulan.

· Garansi terbatas mulai terhitung berdasarkan tanggal aktivasi perangkat atau tanggal tertera pada bukti pembelian.

Syarat dan Ketentuan yang Berlaku

1.Ketentuan garansi terbatas ini hanya berlaku di wilayah Indonesia dan produk tidak berlaku untuk layanan garansi Internasional. Untuk memenuhi persyaratan, maka layanan harus dilakukan oleh pusat layanan resmi Xiaomi.

2.Xiaomi dapat melakukan pengujian terhadap produk pelanggan untuk mengetahui kerusakannya. Sebelum menyerahkan unit apapun untuk diperbaiki, pelanggan harus membuat cadangan data dan menyimpan informasi personal atau informasi rahasia yang berada di produk serta memastikan pengaturan Mi Account dalam keadaan sign out (keluar). Xiaomi tidak bertanggung jawab atas kerusakan atau kehilangan program, data, atau removable storage media apapun.

3.Hubungi Pusat Layanan Xiaomi melalui WA/hotline/chat dahulu, dan pastikan tersedia informasi berikut ini:

-Model, nomor serial, dan nomor IMEI jika ada.

-Alamat lengkap pelanggan dan kontak yang dapat dihubungi.

-Nomor Pembelian, duplikat faktur pembelian pelanggan yang asli.

4.Garansi ini tidak mencakup beberapa kasus berikut ini:

-Nomor serial produk, nomor IMEI atau segel garansi hilang atau telah dihapus, dirusak dan diubah. Aksesoris atau bagian luar produk yang hilang.

-Setiap kerusakan yang terjadi di dalam maupun diluar permukaan produk, termasuk, retakan, cacat, atau goresan pada case, layar, lensa kamera, tombol, dan tambahan lainnya meskipun tidak terbatas pada hal tersebut.

-Perawatan umum, bantuan reset sandi, update atau pemasangan aplikasi, demo produk, atau layanan yang tidak terkait dengan perbaikan/penggantian.

-Kerusakan produk yang disebabkan oleh pembongkaran dan penggunaan secara normal, termasuk karat dan noda meskipun tidak terbatas pada hal tersebut.

-Dan hal lainnya yang berlawanan dan tidak sesuai dengan etika bisnis.

5.Xiaomi akan menentukan suatu produk telah “Kehilangan Garansi” dengan kebijakan perusahaan yang sesuai dengan standar di bawah ini.

Perbaikan produk yang telah kehilangan garansi harus dipisahkan dari pusat layanan Xiaomi serta perbaikan yang dilakukan terhadap produk tersebut akan dikenai biaya tambahan.

-Pelanggaran terhadap persyaratan garansi, membatalkan garansi, garansi berakhir atau alasan lainnya.

-Selama periode garansi, jika terjadi pelanggaran yang dilakukan oleh pelanggan, seperti perusakan, perbaikan sendiri, terpapar air, kerusakan karena salah penggunaan, penggantian, kesalahan memahami panduan produk, dll.

Pusat Layanan Resmi Xiaomi Indonesia

Untuk informasi lebih lanjut terkait layanan purnajual, silakan hubungi salah satu jalur resmi pelanggan Xiaomi berikut ini

WhatsApp: +6282117236765 09.00-21.00

Hotline: 00180300650029 09.00-18.00

Email: service.id@support.mi.com

Website: https://www.mi.com/id

1	Jakarta	Mi Exclusive Service Center	Ruko Imperial Blok C10, Jl. Daan Mogot No. 136, Kalideres, Jakarta Barat, DKI Jakarta 11850
2	Jakarta	Mi Exclusive Service Center	ITC Cempaka Mas Lt. 6 Pusat Komputer Blok H 07-14, Jl. Letjend Suprapto, Sumur Batu, Kemayoran, Jakarta Pusat 10640
3	Serang	Mi Exclusive Service Center	Jl. Jendral Ahmad Yani No. 134, Sumurpecung, Serang, Banten 42117
4	Banda Aceh	Mi Exclusive Service Center	Jl. T. Panglima Polem No. 93, Peunayong, Kec. Kuta Alam, Kota Banda Aceh, Aceh 24415
5	Tanjung Pinang	Mi Exclusive Service Center	Ruko Bintan Center No. 8, Jl. D.I Panjaitan KM. 9, Air Raja, Tanjungpinang Timur, Tanjung Pinang, Kepulauan Riau 29125
6	Padang	Mi Exclusive Service Center	Jl. Veteran No. 24B, Purus, Padang Barat, Kota Padang, Sumatera Barat 25116 (Seberang SDN 64 Purus Kota Padang)
7	Jambi	Mi Exclusive Service Center	Jl. Jend. Sudirman No. 11, Tambak Sari, Jambi Selatan, Kota Jambi, Jambi 36122

8	Bandar Lampung	Mi Exclusive Service Center	Jl. Kartini No. 60, Palapa, Tanjung Karang Pusat, Kota Bandar Lampung, Lampung 35116
9	Pontianak	Mi Exclusive Service Center	Jl. Sultan Abdurrahman No. 38B, Pontianak Selatan, Pontianak, Kalimantan Barat 78113
10	Palang karaya	Mi Exclusive Service Center	Jl. Tjilik Riwut KM 1 No. 5, Palangka, Jekan Raya, Kota Palangka Raya, Kalimantan Tengah 74874
11	Balikpapan	Mi Exclusive Service Center	Ruko Bandar No. 09, Jl. Jenderal Sudirman, Klandasan Ilir, Balikpapan Kota, Kota Balikpapan, Kalimantan Timur 76131
12	Mataram	Mi Exclusive Service Center	Ruko Sriwijaya Blok H, Jl. Sriwijaya No. 177, Pagesangan Timur, Mataram, NTB 83115 (Sebelah Bank Mandiri)
13	Surabaya	Mi Exclusive Service Center	WTC e-mall Lt. 4 - Galeria No 4028, Jl. Pemuda No.21-31, Embong Kaliasin, Genteng, Surabaya, Jawa Timur 60271
14	Bandung	Mi Exclusive Service Center	Bandung Electronic Center Lt. 3 A-07, Jl. Purnawarman, Babakanciamis, Sumurbandung, Bandung, Jawa Barat 40117
15	Medan	Mi Exclusive Service Center	Plaza Medan Fair lantai IV island #1, Jl. Gatot Subroto No. 30, Sekip, Medan Petisah, Kota Medan, Sumatera Utara 20113
16	Tasikmalaya	Mi Exclusive Service Center	Jl. Hz. Mustofa no. 376 Kel. Tugujaya, Kec. Cihideung, Tasikmalaya, Jawa Barat 46126
17	Banjar masin	Mi Exclusive Service Center	Jl. Ahmad Yani KM.2 No. 69, Sungai Baru, Banjarmasin Tengah, Kota Banjarmasin, Kalimantan Selatan 70122

18	Depok	Mi Exclusive Service Center	Depok Town Square Blok GE 2 No. 3, Jl. Margonda Raya, Kemiri Muka, Beji, Kota Depok, Jawa Barat 16424
19	Malang	Mi Exclusive Service Center	Ruko Grand Soekarno Hatta Kavling 4 Jl. Soekarno Hatta, Mojolangu, Lowokwaru, Kota Malang, Jawa Timur 65142
20	Semarang	Mi Exclusive Service Center	Jl. MT. Haryono No.976A, Lamper Kidul, Kec. Semarang Selatan, Kota Semarang, Jawa Tengah 50249
21	Serpong	Mi Exclusive Service Center	Ruko Sinpasa Blok SG2 No. 9, Gading Serpong, Pakulonan Barat, Kelapa Dua, Kota Tangerang, Banten 15810
22	Fatmawati	Mi Exclusive Service Center	Ruko ITC Fatmawati No. 21, Cipete, Kebayoran Baru, Jakarta Selatan 12150
23	Surabaya	Mi Exclusive Service Center	Plaza Marina Lt.3 Kav. M1, Jl. Margorejo Indah 97-99, Surabaya 60238
24	Jakarta	Mi Exclusive Service Center	Ruko ITC Roxy Mas Blok B2 No.6 Jl. KH Hasyim Ashari - Jakarta Pusat
25	Yogyakarta	Mi Exclusive Service Center	Ruko Gondomanan Square, Jl. Brigjen Katamso No.37, Prawirodirjan, Kec. Gondomanan, Kota Yogyakarta, Daerah Istimewa Yogyakarta 55121
26	Bekasi	Mi Exclusive Service Center	Mega Bekasi Hypermall Lt.II Blok G2 No.10, Jl. Jend. Ahmad Yani No. 1, Bekasi 17144
27	Bogor	Mi Exclusive Service Center	Jl. Raya Pajajaran No.17B, Samping Panasonic Center, Warung Jambu, Bogor 16161

28	Kediri	Mi Exclusive Service Center	Jl. Pemuda No. 11C, Ngadirejo Kediri 64122
29	Batam	Mi Exclusive Service Center	Komplek Lucky Plaza Batam Lt.2 No.12A, Nagoya, Batam 29444
30	Palembang	Mi Exclusive Service Center	Jl. Angkatan 45, Lorok Pakjo Ilir Barat 1 Palembang
31	Pekanbaru	Mi Exclusive Service Center	Jl. Dr.Setia Budhi No. 84, Rintis, Pekanbaru-Riau 28141
32	Cirebon	Mi Exclusive Service Center	Komplek Ruko CSB, Blok Green Ville No. 23 Jl. Cipto Mangunkusumo, Cirebon 45131
33	Solo	Mi Exclusive Service Center	Komplek The Park, Blok C No. 16 Jl. Ir. Soekarno, Sukoharjo-Solo Baru 57552
34	Makassar	Mi Exclusive Service Center	Ruko Bulusaraung Square No. A8, Jl. Bulusaraung, Makassar 90157
35	Bali	Mi Exclusive Service Center	Jl. Teuku Umar No. 74XX/121, Denpasar Barat, Bali 80114
36	Maluku	Mi Exclusive Service Center	JL.Cengkeh No 6 Kecamatan Sirimau Kelurahan Honipopu
37	Kendari	Mi Exclusive Service Center	Sentra GMT, Jl. Sorumba No.2D, Anaiwoi, Kec. Kadia, Kota Kendari, Sulawesi Tenggara 93117

38	Kupang	Mi Exclusive Service Center	jl.cakdoko no.34, Oebobo, Kupang NTT
39	Manado	Mi Exclusive Service Center	Ruko Mega Mas Blok A1 No. 20, Jl. Piere Tendean, Wenang Selatan, Wenang, Kota Manado, Sulawesi Utara 95111
40	Jakarta	Mi Exclusive Service Center	Ruko Kokan Anggatra Pusdikkes No. PP10-A1, Jl Raya Bogor Km.18 RW09 Kramat Jati, Kec. Kramat Jati, Kota Jakarta Timur, DKI Jakarta, 13510
41	PIK2	Mi Exclusive Service Center	Kawasan ruko EDC,, H.R Rasuna Said Kavling BB-15, kelurahan Salembaran, Kecamatan Kosambi, Kabupaten Tangerang Provinsi Banten 15214

Pusat Layanan Multibrand			
1	Medan	TAM Multibrand - Medan	Plaza Medan Fair Lt. 4 No. 278-279 HPC Tahap IV, Jl. Gatot Subroto No.30, Medan - Sumatera Utara 20113 / (62-61) 80512213

Informasi WEEE

Semua produk yang disertai simbol ini adalah limbah peralatan elektrik dan elektronik (WEEE sesuai arahan 2012/19/EU) sehingga tidak boleh dicampur dengan limbah rumah tangga yang tidak disortir. Oleh karena itu, Anda harus melindungi kesehatan manusia dan lingkungan dengan menyerahkan limbah peralatan Anda ke titik pengumpulan yang ditunjuk untuk daur ulang limbah peralatan elektrik dan elektronik, ditentukan oleh pemerintah atau otoritas setempat. Proses pembuangan dan daur ulang yang benar akan membantu mencegah potensi konsekuensi negatif terhadap kesehatan manusia dan lingkungan. Hubungi pemasang atau otoritas setempat untuk mendapatkan informasi lebih lanjut tentang lokasi serta syarat dan ketentuan titik pengumpulan tersebut.

Deklarasi Kesesuaian Uni Eropa

Dengan ini, Tianjin Hualai Technology Co., Ltd. menyatakan bahwa jenis peralatan radio tipe [MJSXJ05HL] sudah mematuhi Arahan 2014/53/EU. Berikut adalah teks lengkap deklarasi kesesuaian Uni Eropa yang tersedia di alamat internet berikut:
http://www.mi.com/global/service/support/declaration.html
Untuk mendapatkan panduan elektronik selengkapnya, silakan kunjungi www.mi.com/global/support/user-guide

Disarankan untuk menggunakan catu daya LPS atau bagian keluaran daya Setingkat PS yang kurang dari PS2.

Dalam kondisi penggunaan normal, peralatan ini harus diberikan jarak setidaknya 20 cm antara antena dan tubuh pengguna.

Model: MJSXJ05HL

MKG # IMKG.2334.10.2023

Diimpor oleh:

PT. Xiaomi Communications Indonesia

One Pacific Place Suite 9-H,I,J,K Jl. Jenderal Sudirman Kav.

52-53 Lot 3&5, Jakarta Selatan 12190, Indonesia

Diproduksi untuk: Xiaomi Communications Co., Ltd.
Diproduksi oleh: Tianjin Hualai Technology Co., Ltd.
(perusahaan Ekosistem Mi)
Alamat: 8/F, Huaqiao Chuangye Building, No. 10 Jinping Road, Ya'an Road, Nankai District, Tianjin, China
Untuk informasi selengkapnya, kunjungi www.mi.com
Importir : PT. Xiaomi Communications Indonesia
One Pacific Place Suite 9-H,I,J,K Jl. Jenderal Sudirman Kav.52-53 Lot 3&5, Jakarta Selatan 12190, Indonesia
Dibuat di Tiongkok

92695/SDPPI/2023
9003

Versi Panduan Pengguna: V9.0

กสทช.

เครื่องวิทยุคมนาคมนี้ ได้รับยกเว้น ไม่ต้องได้รับใบอนุญาตให้มี ใช้ซึ่งเครื่องวิทยุคมนาคม หรือตั้งสถานีวิทยุคมนาคมตามประกาศ กสทช. เรื่อง เครื่องวิทยุคมนาคม และสถานีวิทยุคมนาคมที่ได้รับยกเว้นไม่ต้องได้รับใบอนุญาตวิทยุคมนาคมตามพระราชบัญญัติวิทยุคมนาคม พ.ศ. 2498

กสทช. | โทรคมนาคม

กำกับดูแลเพื่อประชาชน

Call Center 1200 (โทรฟรี)

Please scan the QR code to view the e-manual.

請掃描二維碼查看電子手冊。

Si prega di scannerizzare il codice QR per visualizzare il manuale in formato elettronico.

Veuillez scanner le code QR pour afficher le manuel é lectronique.

Bitte scannen Sie den QR-Code, um das E-Handbuch anzuzeigen.

Escanee el c ó digo QR para ver el manual electr ó nico.

Отсканируйте QR-код для просмотра электронного руководства пользователя.

Zeskanuj kod QR, aby wyświetlić elektroniczną instrukcję.

يرجى مسح رمز QR لعرض الدليل الإلكتروني

전자설명서를 보려면 QR코드를 스캔하세요.

Por favor, digitalizar o código QR para ver o manual eletrónico.

Silakan pindai kode QR untuk melihat panduan digital.

Қосымша мәліметтер алу мақсатында электрондық нұсқаулықты алу үшін QR кодын сканерлеңіз.

Türkçe elektronik el kitabını almak için lütfen yukarıdaki QR kodunu tarayın.

EU REP.
Xiaomi Technology Netherlands B.V.
Prinses Beatrixlaan 582, 2595BM, The Hague, The Netherlands
contact@support.mi.com

UK REP.
Xiaomi Technology UK Limited
Davidson House, Forbury Square, Reading, Berkshire RG1 3EU
contact@support.mi.com

22
PAP