Xiaomi Outdoor Camera CW700S User Manual · 04
Руководство пользователя камеры наружного наблюдения Xiaomi Outdoor Camera CW700S · 10
คู่มือการใช้งานกล้องนอกอาคาร Xiaomi CW700S · 16
Panduan Pengguna Xiaomi Outdoor Camera CW700S · 23
Manuel d'utilisation de Xiaomi Outdoor Camera CW700S · 35
Xiaomi Outdoor-Kamera CW700S Bedienungsanleitung · 41
Manual de usuario de la Xiaomi Outdoor Camera CW700S · 47
دليل مستخدم كاميرا CW700S الخارجية من Xiaomi · 53
Manuale utente Xiaomi Outdoor Camera CW700S · 59
Instrukcja obsługi Kamera zewnętrzna Xiaomi CW700S · 65
Manual do utilizador da câmara exterior Xiaomi CW700S · 71
Manual do usuário da Câmera Externa Xiaomi CW700S · 77
Xiaomi Dış Mekân Kamerası CW700S Kullanım Kılavuzu · 83
Посібник користувача зовнішньої камери Xiaomi Outdoor Camera CW700S · 89
Venkovní kamera Xiaomi CW700S Uživatelská příručka · 95

A

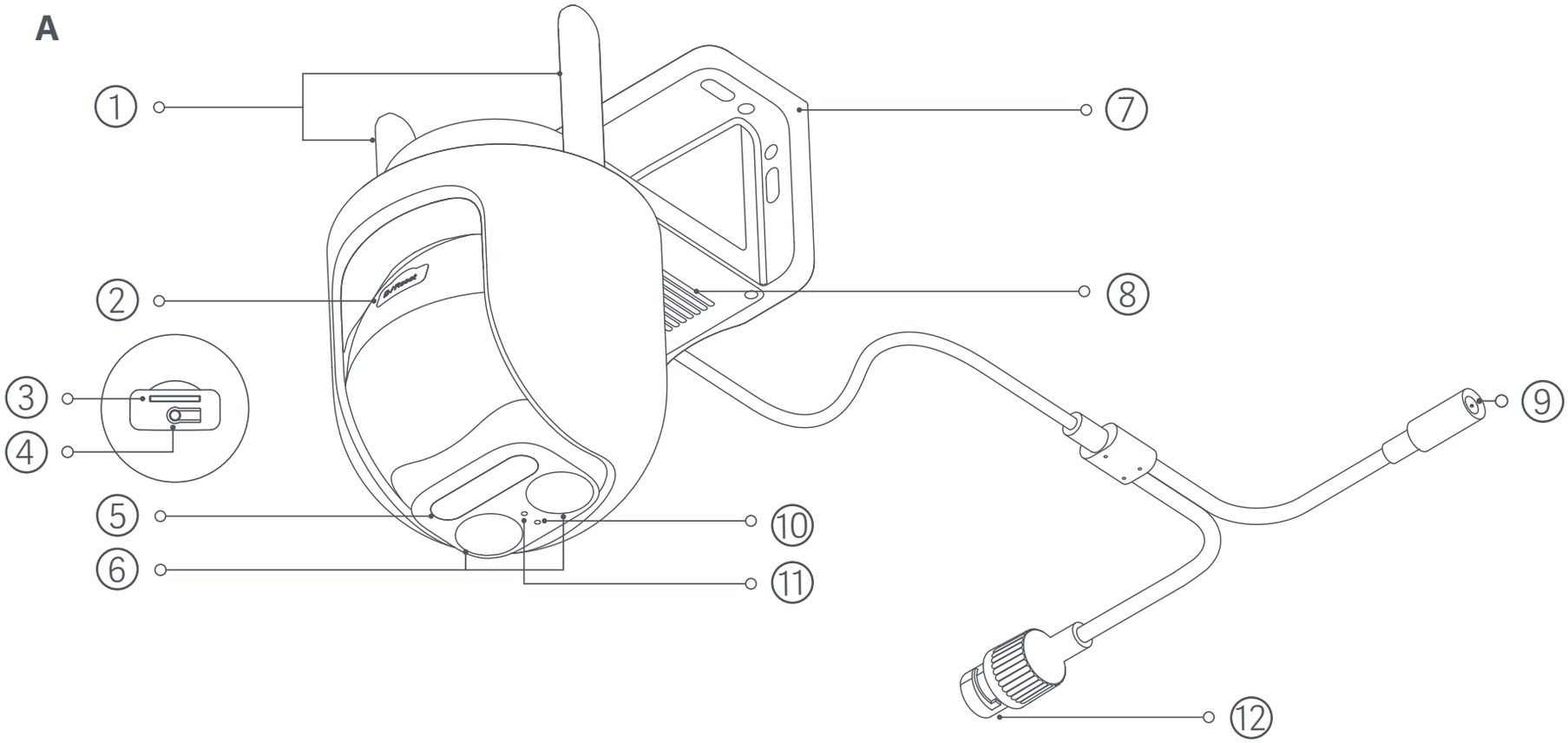

B

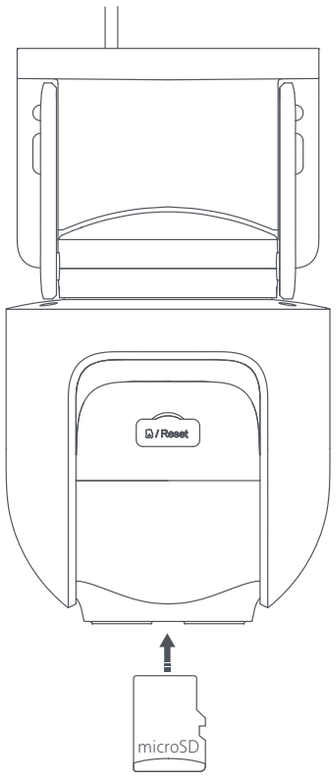

C

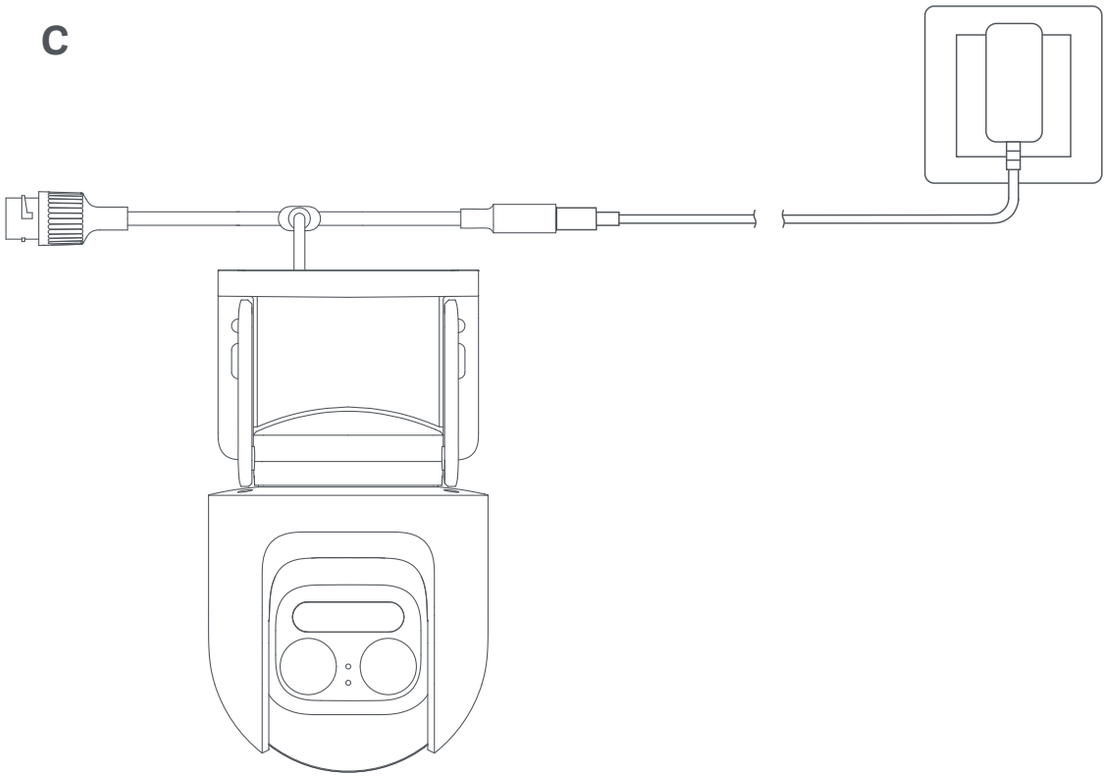

D-1

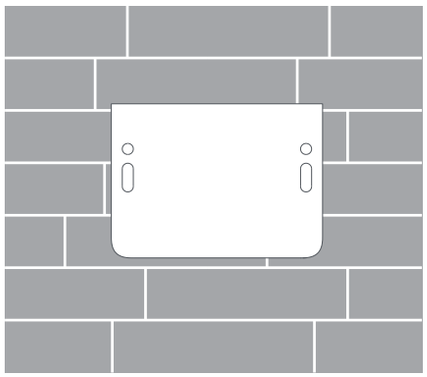

D-2

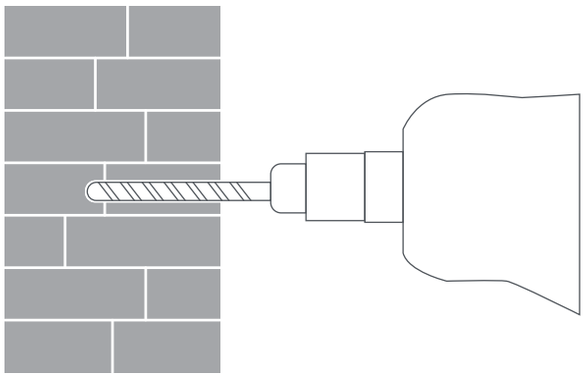

D-3

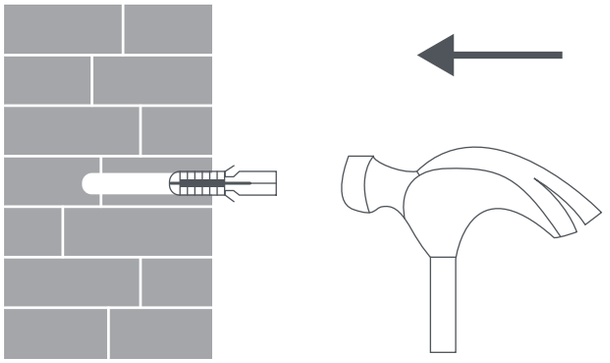

E-1

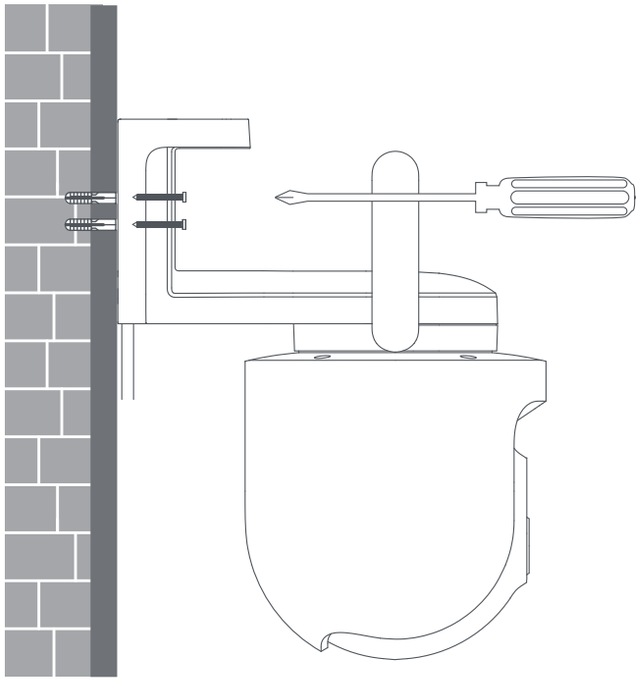

E-2

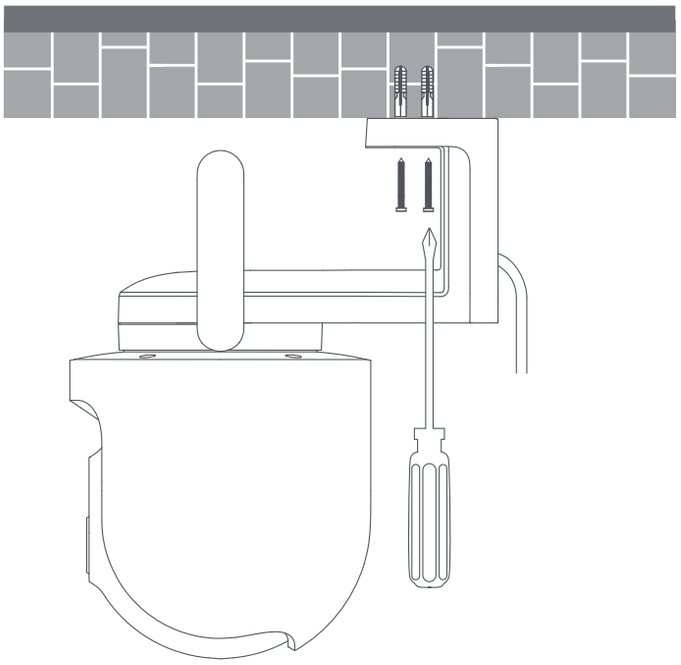

F

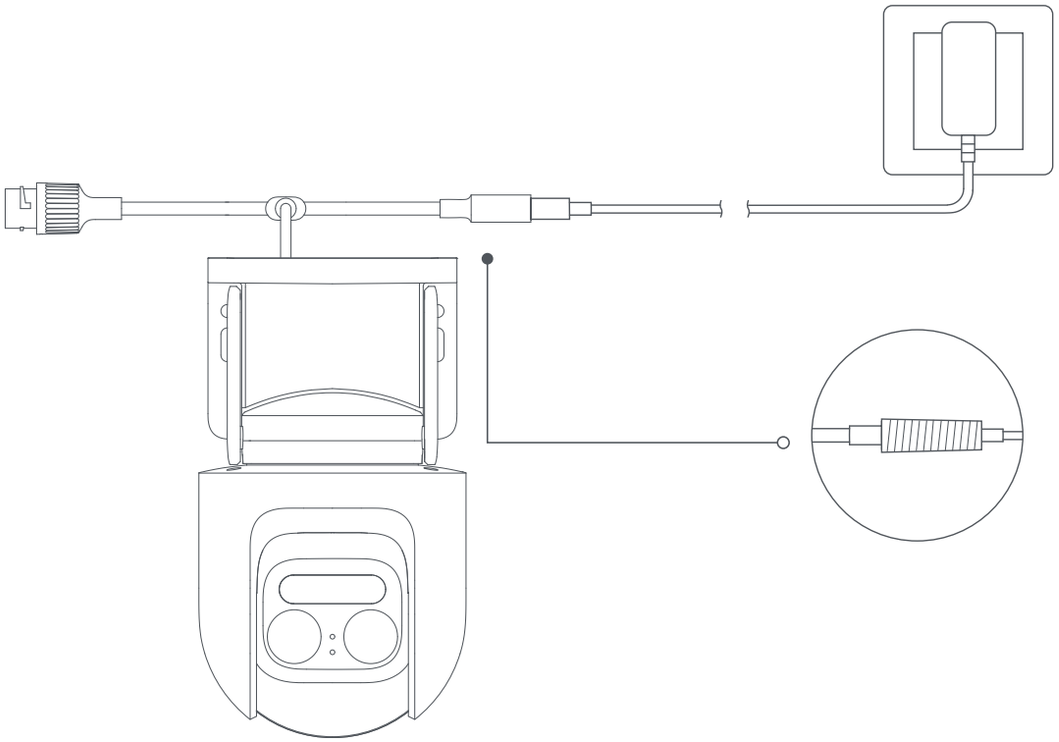

G-1

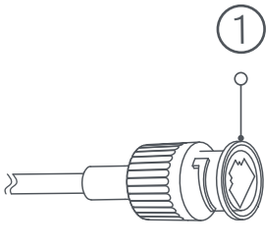

G-2

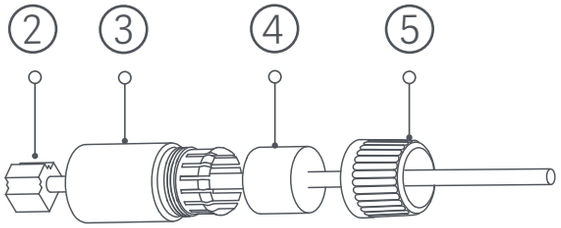

G-3

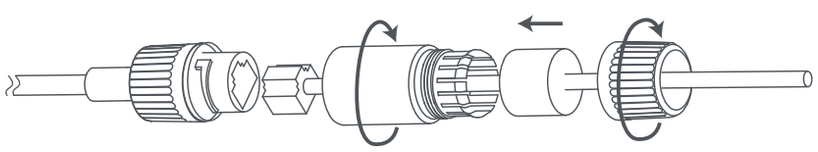

Read this manual carefully before use, and retain it for future reference.

Product Overview

Fig. A

① Antenna
② Waterproof Cover
③ microSD Card Slot
④ Reset Button
⑤ Fill Light
⑥ Lens
⑦ Wall Mount
⑧ Speaker
⑨ Power Port
⑩ Microphone
⑪ Indicator
⑫ Network Cable Port

Package Contents: Xiaomi Outdoor Camera CW700S, power adapter, waterproof tape for power cable, wall/ceiling mounting template sticker, screw accessory kit, waterproof network port accessories, user manual

Note: Illustrations of product, accessories, and user interface in the user manual are for reference purposes only. Actual product and functions may vary due to product enhancements.

How to Use

- Installing a microSD card

  Make sure that the camera is unplugged. Open the waterproof cover above the microSD card slot and insert a microSD card with its contact points facing down.

  CAUTION: Unplug the camera when inserting or removing the microSD card. Please use a microSD card from a qualified brand (the camera supports a microSD card of 8 GB to 256 GB. The microSD card may need to be formatted via Settings > Manage storage on the camera's plug-in page in the Xiaomi Home app). It is recommended that the microSD card has a read/write speed of no less than U1/Class 10. **(Fig. B)**

Note: **After installing or removing the microSD card, make sure to place the waterproof cover back on the card slot properly to prevent water from entering the camera and affecting normal use.**

● Turning on

- Insert the power adapter cable into the power port to automatically turn on the camera. **(Fig. C)**
- The camera is successfully turned on when the indicator light is yellow and a voice prompt is heard.

Notes: Please make sure to use the original power adapter cable for connection to avoid abnormal operations. Do not twist the lens of the camera to force it to rotate after the camera is turned on. If the lens is not positioned accurately, you may calibrate it via the Mi Home/Xiaomi Home app.

● Indicator status description

Yellow: Awaiting connection...

Blinking yellow: Connecting to a network...

Blinking blue: Connecting to a server...

Keeping blue: Connected successfully

Connecting with the Xiaomi Home App

This product works with the Xiaomi Home app. Use the Xiaomi Home app to control your device, and to interact with other smart home devices.

Scan the QR code to download and install the app. You will be directed to the connection setup page if the app is installed already. Or search for "Xiaomi Home" in the app store to download and install it.

Open the Xiaomi Home app, tap "+" on the upper right, and then follow the instructions to add your device.

82993641

Notes: The version of the app might have been updated, please follow the instructions based on the current app version.

Make sure that the camera turns on and the network connection is stable during connecting. The indicator keeps yellow when the camera is turned on, and then changes to blue after the successful connection between the camera and the app.

● Resetting

When switching the network or the Xiaomi Account to which the camera is connected, please delete the camera from the Xiaomi Home app and then bind it again.

Note: Resetting the camera will not delete any data on the microSD card.

Precautions

- The operating temperature for the camera ranges from -30°C to 60°C. Do not use the camera in environments with temperatures above or below the specified range.
- The camera is a precision electronic product that has an IP66 dust-tight and water-resistant rating. To ensure normal use, do not use the camera in extremely humid environments or locations that may cause water ingress.
- The power adapter that comes along with the camera is not waterproof and is only for indoor use. Do not use the power adapter in extremely humid environments or locations that may cause water ingress. The operating temperature for the power adapter ranges from -30°C to 45°C. Do not use in environments with temperatures above or below the specified range.
- To improve the camera's performance, do not place it where its lens faces or is next to a reflective surface, such as glass and white walls, as this will cause the image to appear overly bright in areas close to the camera and darker in areas further away, or may cause the camera to produce white images.
- When using Wi-Fi, please make sure that the camera is installed in an area with a strong Wi-Fi signal. Do not install the camera near microwave ovens or other objects or places that may affect its Wi-Fi signal.
- When the night vision feature is enabled, the change of ambient light will trigger the filter to change, probably accompanied by a slight click sound, which is normal.
- If the power cable is damaged or broken, it must be replaced by professionals from the manufacturer, after-sales service department, or departments of similar functions to avoid safety hazards.

How to Install

Mounting the camera on a wall

1. Paste the mounting template sticker where the camera needs to be installed, and drill four holes in the wall with a drilling tool according to the locating holes on the sticker. The hole is approx. 6 mm in diameter and approx. 40 mm in depth. **(Fig. D-1 Fig. D-2)**
2. Insert four plastic wall plugs into the holes in the wall. **(Fig. D-3)**
3. Place the mount against the wall, insert screws into the holes, and drill them into the plastic wall plugs on the wall.

Wall mount installation **(Fig. E-1)**

Ceiling mount installation **(Fig. E-2)**

4. Wrap the power cable port with the waterproof tape after the camera is fixed to ensure waterproof performance. **(Fig. F)**

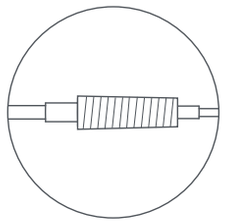

Wrapping with the waterproof tape

Installing the waterproof accessories

The waterproof network port accessories to be installed include: sealing ring, waterproof sleeve, stopper, waterproof rear cover. Once installed, the waterproof performance of the network cable port will be improved.

Place the sealing ring on the camera's network cable port **(Fig. G-1)**. Thread the waterproof rear cover, stopper and waterproof sleeve over the network cable in order **(Fig. G-2)**, then plug the network cable into the port. Screw together the waterproof sleeve and stopper, then screw together the waterproof rear cover and waterproof sleeve **(Fig. G-3)**.

Fig. G-1 Fig.G-2

① Sealing Ring ② Network Cable ③ Waterproof Sleeve ④ Stopper ⑤ Waterproof Rear Cover

CAUTIONS:

- The wall must be able to support at least three times the total weight of the camera.
- The camera must be firmly fixed to the wall according to the installation instructions in the user manual to prevent accidental injury.
- Do not install near an air conditioner outdoor unit, range hood outlet, gas water heater outlet, or other heat sources.

Specifications

Name: Smart Camera
Model: MJSXJ06HL
Rated Input: 12 V ⎓ 1 A
Aperture: f/1.6
Storage: microSD card
Wireless Connectivity: Wi-Fi IEEE 802.11b/g/n 2.4 GHz
Operating Frequency: 2412–2472 MHz
Operating Temperature: -30°C to 60°C
Resolution: 2560 × 1440
Item Dimensions: 150 × 103 × 185 mm
Video Codec: H.265
Compatible with: Android™ 8 & iOS 12.0 or above
Maximum Output Power: < 20 dBm

External AC Adapter Specifications

Manufacturer: Shenzhen AMC Technology Co., Ltd.
Model Identifier: AD-0121200100EU-6
Input Voltage: 100–240 V
Input AC Frequency: 50/60 Hz
Output Voltage: 12 V
Output Current: 1 A
Output Power: 12.0 W
Average Active Efficiency: > 82.97%
Efficiency at Low Load (10%): 80.40%
No-load Power Consumption: < 0.10 W

Note: Product specifications and safety information are shown in the user manual and on the product's bottom.
External Power Supply: Charge the device with the EU adapter (AD-0121200100EU-6) supplied by Shenzhen AMC Technology Co., Ltd.

WARRANTY NOTICE

As a Xiaomi consumer, you benefit under certain conditions from additional warranties. Xiaomi offers specific consumer warranty benefits which are in addition to, and not instead of, any legal warranties provided by your national consumer law. The duration and conditions related to the legal warranties are provided by respective local laws. For more information about the consumer warranty benefits, please refer to Xiaomi's official website https://www.mi.com/global/support/warranty. Except as prohibited by laws or otherwise promised by Xiaomi, the after-sales services shall be limited to the country or region of the original purchase. Under the consumer warranty, to the fullest extent permitted by law, Xiaomi will, at its discretion, repair, replace or refund your product. Normal wear and tear, force majeure, abuse or damage caused by the user's negligence or fault are not warranted. The contact person for the after-sale service may be any person in Xiaomi's authorized service network, Xiaomi's authorized distributors or the final vendor who sold the products to you. If in doubt please contact the relevant person as Xiaomi may identify.
The present warranties do not apply in Hong Kong and Taiwan.
Products which were not duly imported and/or were not duly manufactured by Xiaomi and/or were not duly acquired from Xiaomi or a Xiaomi’s official seller are not covered by the present warranties. As per applicable law you may benefit from warranties from the non-official retailer who sold the product. Therefore, Xiaomi invites you to contact the retailer from whom you purchased the product.

Regulatory Compliance Information

WEEE Information



All products bearing this symbol are waste electrical and electronic equipment (WEEE as in directive 2012/19/EU) which should not be mixed with unsorted household waste. Instead, you should protect human health and the environment by handing over your waste equipment to a designated collection point for the recycling of waste electrical and electronic equipment, appointed by the government or local authorities. Correct disposal and recycling will help prevent potential negative consequences to the environment and human health. Please contact the installer or local authorities for more information about the location as well as terms and conditions of such collection points.

EU Declaration of Conformity

CE

Hereby, Xiaomi Communications Co., Ltd. declares that the radio equipment type MJSXJ06HL is in compliance with Directive 2014/53/EU. The full text of the EU declaration of conformity is available at the following internet address:
http://www.mi.com/global/service/support/declaration.html
For detailed e-manual, please go to www.mi.com/global/support/user-guide

Under normal use of condition, this equipment should be kept a separation distance of at least 20 cm between the antenna and the body of the user.

It is recommended to use LPS power supply, or the PS Level of power output part is less than PS2.

Manufacturer: Xiaomi Communications Co., Ltd.
Address: #019, 9th Floor, Building 6, 33 Xi'erqi Middle Road, Haidian District, Beijing, 100085, China
For further information, please go to www.mi.com

User Manual Version: V4.0

Перед использованием внимательно прочтите это руководство. Сохраните его — оно может понадобиться вам в дальнейшем.

Описание изделия

рис. A

① Антенна
② Водонепроницаемая крышка
③ Слот для карты памяти microSD
④ Кнопка сброса
⑤ Подсветка
⑥ Объектив
⑦ Настенное крепление
⑧ Динамик
⑨ Разъем питания
⑩ Микрофон
⑪ Индикатор
⑫ Разъем сетевого кабеля

Комплект поставки: камера наружного наблюдения Xiaomi Outdoor Camera CW700S, адаптер питания, водонепроницаемая лента для кабеля питания, наклейка с монтажным шаблоном для крепления на стену/потолок, комплект винтов, принадлежности для герметизации сетевого порта, руководство пользователя

Примечание: иллюстрации изделия, комплектующих и пользовательского интерфейса в руководстве пользователя представлены исключительно в ознакомительных целях. Фактические характеристики прибора и его функции могут отличаться в связи с улучшениями продукта.

Как использовать

- Установка карты памяти microSD

Убедитесь, что камера отсоединена от источника питания. Откройте водонепроницаемую крышку слота для карты памяти microSD и вставьте карту памяти microSD контактной стороной вниз.

ВНИМАНИЕ: Отключите камеру от сети при установке или извлечении карты памяти microSD. Используйте карту памяти microSD от проверенных производителей (камера поддерживает карты памяти microSD емкостью от 8 ГБ до 256 ГБ. Карту памяти microSD, возможно, потребуется отформатировать, для чего необходимо открыть плагин камеры в приложении Xiaomi Home и перейти в раздел «Настройки > Управление хранилищем»). Рекомендуется использовать карту памяти microSD со скоростью чтения/записи не менее U1/класс 10. **(рис. B)**

Примечание: после установки или извлечения карты памяти microSD обязательно установите на место водонепроницаемую крышку над слотом для карты, чтобы вода не попала в камеру и не вызвала сбой в ее нормальной работе.

● Включение

● Вставьте кабель адаптера питания в разъем питания, после чего камера включится автоматически. **(рис. C)**

● При успешном включении камеры индикатор загорится желтым цветом и прозвучит голосовое сообщение.

Примечания: в целях предотвращения сбоев в работе камеры следует обязательно использовать оригинальный кабель адаптера питания. После включения камеры не поворачивайте камеру, чтобы заставить ее вращаться. Если требуется откалибровать точность положения камеры, это можно сделать в приложении Mi Home/Xiaomi Home.

● Описание состояний индикатора

Желтый: ожидание подключения...

Мигает желтым: подключение к сети...

Мигает синим: подключение к серверу...

Горит синим: подключение успешно выполнено

Подключение к приложению Xiaomi Home

Продукт работает с приложением Xiaomi Home. Используйте приложение Xiaomi Home, чтобы управлять устройством и взаимодействовать с другими устройствами умного дома.

Отсканируйте QR-код, чтобы скачать и установить приложение. Вы будете перенаправлены на страницу настройки подключения, если приложение уже установлено. Или выполните поиск по запросу «Xiaomi Home» в App Store, чтобы скачать и установить приложение.

Откройте приложение Xiaomi Home, нажмите «+» в правом верхнем углу и следуйте инструкциям по добавлению устройства.

82993641

Примечания: версия приложения могла обновиться. Следуйте инструкциям для текущей версии приложения. Убедитесь, что во время подключения камера включена и сетевое соединение стабильно. Когда камера включена, индикатор горит желтым, а после успешной установки соединения между камерой и приложением становится синим.

● Сброс настроек

При подключении к другой сети или изменении Xiaomi аккаунта, к которому привязана камера, удалите камеру из приложения Xiaomi Home, а затем выполните привязку повторно.

Примечание: сброс настроек камеры не приведёт к удалению каких-либо данных на карте памяти microSD.

Меры предосторожности

- Диапазон рабочей температуры для данной камеры составляет от -30 °C до 60 °C. Не используйте камеру в средах с температурой ниже или выше указанного диапазона.
- Камера представляет собой высокоточное электронное изделие со степенью пыленепроницаемости и водостойкости IP66. Для обеспечения нормальной эксплуатации не используйте камеру в условиях чрезмерно повышенной влажности или в местах с вероятностью попадания воды.
- Адаптер питания, поставляемый вместе с камерой, не является водонепроницаемым и предназначен только для использования в помещении. Не используйте адаптер питания в условиях чрезмерно повышенной влажности или в местах с вероятностью попадания воды. Диапазон рабочей температуры для данного адаптера питания составляет от -30 °C до 45 °C. Не используйте его в средах с температурой ниже или выше указанного диапазона.
- Чтобы повысить эффективность использования камеры, не устанавливайте ее таким образом, чтобы объектив камеры был направлен в сторону или находился рядом с отражающими поверхностями (например, стеклянными или белыми стенами). Это может сделать изображение слишком ярким в областях рядом с камерой и затемнённым в отдалённых участках, или может привести к тому, что камера будет выдавать белые изображения.
- Во время использования Wi-Fi убедитесь, что камера установлена в зоне с сильным сигналом Wi-Fi. Не устанавливайте камеру рядом с микроволновыми печами и иными объектами или в местах, которые могут повлиять на качество сигнала Wi-Fi.
- Если включена функция ночного видения, изменение окружающей освещенности будет приводить к переключению фильтра, что может сопровождаться небольшим щелчком и считается нормальным явлением.
- Если кабель электропитания поврежден или сломан, во избежание опасности он должен быть заменен специалистом компании-производителя, службы послепродажного обслуживания или организации, выполняющей аналогичные функции.
- Продукт должен транспортироваться в оригинальной упаковке. Не подвергайте продукт сдавливанию или ударам во время транспортировки.

Как установить

Монтаж камеры на стене

1. Закрепите наклейку с монтажным шаблоном в месте, где необходимо установить камеру, и просверлите четыре отверстия в стене при помощи подходящего инструмента в местах изображения установочных отверстий на наклейке. Отверстия должны быть диаметром около 6 мм и глубиной около 40 мм. **(рис. D-1, рис. D-2)**

2. Вставьте четыре пластиковых дюбеля в отверстия в стене. **(рис. D-3)**

3. Прислоните крепление к стене, вставьте винты в отверстия и вкрутите их в пластиковые дюбеля в стене.

Монтаж на стене **(рис. E-1)** Монтаж на потолке **(рис. E-2)**

4. После закрепления камеры изолируйте разъем кабеля электропитания водонепроницаемой лентой, чтобы во время эксплуатации камеры в нее не попадала вода. **(рис. F)**

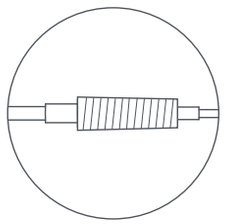

Изоляция
водонепроницаемой лентой

Установка аксессуаров для герметизации

В комплект принадлежностей для герметизации сетевого порта входят: уплотнительное кольцо, водонепроницаемая муфта, стопор, водонепроницаемая задняя крышка. После установки будут улучшены гидроизоляционные качества разъема сетевого кабеля.

Поместите уплотнительное кольцо на разъем сетевого кабеля камеры **(рис. G-1)**. Наденьте водонепроницаемую заднюю крышку, стопор и водонепроницаемую муфту на сетевой кабель в указанном порядке **(рис. G-2)**, затем вставьте сетевой кабель в разъем. Скрепите водонепроницаемую муфту и стопор винтами, затем скрепите винтами водонепроницаемую заднюю крышку и водонепроницаемую муфту **(рис. G-3)**.

рис. G-1 рис. G-2

① Уплотнительное кольцо ② Сетевой кабель ③ Водонепроницаемая муфта ④ Стопор ⑤ Водонепроницаемая задняя крышка

ПРЕДОСТЕРЕЖЕНИЯ:

- Стена должна выдерживать вес, по меньшей мере в три раза превышающий общий вес камеры.
- Камера должна быть надежно закреплена на стене в соответствии с инструкциями по монтажу, приведенными в руководстве пользователя, чтобы избежать случайных травм.
- Не устанавливайте камеру вблизи внешнего блока кондиционера воздуха, выходным отверстием кухонной вытяжки, выходным отверстием газового водонагревателя или иными источниками тепла.

Технические характеристики

Название: Камера наружного наблюдения
Модель: MJSXJ06HL
Номинальный вход: 12 В ⎓ 1 А
Диафрагма: f/1.6
Хранение данных: карта памяти microSD
Беспроводное подключение: Wi-Fi IEEE 802.11b/g/n, 2,4 ГГц
Рабочий диапазон частот: 2412–2472 МГц
Рабочая температура: от -30 °C до 60 °C
Разрешение: 2560 × 1440
Размеры изделия: 150 × 103 × 185 мм
Видеокодек: H.265
Совместимость: Android™ 8 и iOS 12.0 или более поздней версии
Максимальная выходная мощность: < 20 дБм

Технические характеристики внешнего адаптера переменного тока

Производитель: Shenzhen AMC Technology Co., Ltd.
Идентификатор модели: AD-0121200100EU-6
Входное напряжение: 100–240 В
Частота переменного тока на входе: 50/60 Гц
Выходное напряжение: 12 В
Выходной ток: 1 А
Выходная мощность: 12,0 Вт
Средний КПД в активном состоянии: > 82,97 %
КПД при низкой нагрузке (10 %): 80,40 %
Энергопотребление без нагрузки: < 0,10 Вт

Примечание: технические характеристики изделия и информация о безопасности указаны в руководстве пользователя и на нижней стороне изделия.

Внешний источник питания: заряжайте устройство с помощью адаптера EU (AD-0121200100EU-6), поставляемого компанией Shenzhen AMC Technology Co., Ltd.

ГАРАНТИЙНОЕ УВЕДОМЛЕНИЕ

Как клиент Xiaomi вы получаете преимущества от дополнительных гарантий при определенных условиях. Компания Xiaomi предлагает определенные гарантийные преимущества для клиентов, дополняющие, но не заменяющие законные гарантии вашего национального законодательства о защите прав потребителей. Продолжительность и условия правовых гарантий представлены в соответствующих местных законах. Дополнительные сведения о преимуществах гарантий для потребителей см. на официальном веб-сайте Xiaomi https://www.mi.com/global/support/warranty. Послепродажное обслуживание осуществляется в стране или регионе покупки, за исключением случаев, запрещенных законом, или если иное предусмотрено компанией Xiaomi. Компания Xiaomi обязуется осуществлять ремонт, замену или возмещение стоимости продукта согласно условиям гарантии для потребителей и в случаях, предусмотренных законодательством. Гарантия не покрывает случаи обычного эксплуатационного износа, форс-мажоров, злоупотребления или повреждений в результате халатности или по вине пользователя. Контактным лицом для послепродажного обслуживания может быть любое лицо из авторизованной сервисной сети Xiaomi, авторизованный дистрибьютор Xiaomi или продавец, у которого вы приобрели продукт. Если у вас возникли какие-либо вопросы, обратитесь к соответствующему лицу в компании Xiaomi.
Настоящая гарантия не распространяется на Гонконг и Тайвань.
Настоящая гарантия не покрывает продукты, которые не были должным образом импортированы, были изготовлены не компанией Xiaomi и/или приобретены не у Xiaomi либо ее официального представителя. Согласно действующему законодательству, вы можете рассчитывать на гарантии от официального дистрибьютора, который продал продукт. Поэтому компания Xiaomi предлагает обращаться к продавцу, у которого вы приобрели продукт.

Информация об отходах электрического и электронного оборудования



Все изделия, обозначенные символом раздельного сбора отработанного электрического и электронного оборудования (WEEE, директива 2012/19/EU), следует утилизировать отдельно от несортируемых бытовых отходов. С целью охраны здоровья и защиты окружающей среды такое оборудование необходимо сдавать на переработку в специальные пункты приема электрического и электронного оборудования, определенные правительством или местными органами власти. Правильная утилизация и переработка помогут предотвратить возможные негативные последствия для окружающей среды и здоровья человека. Чтобы узнать, где находятся такие пункты сбора и как они работают, обратитесь в компанию, занимающуюся установкой оборудования, или в местные органы власти.

Декларация о соответствии нормативным требованиям ЕС

CE

Настоящим компания Xiaomi Communications Co., Ltd. заявляет, что тип радиооборудования MJSXJ06HL соответствует требованиям Директивы 2014/53/EU. Полный текст декларации о соответствии нормативным требованиям ЕС доступен по следующему адресу:
http://www.mi.com/global/service/support/declaration.html
Подробное электронное руководство см. по адресу www.mi.com/global/support/user-guide

При обычных условиях использования между антенной этого оборудования и телом пользователя должно сохраняться расстояние не менее 20 см.

EAC

Осуществляется любым видом транспорта, в коробках (палетах) и т.д. Не подвергайте продукт давлению или ударам во время транспортировки. Правила и условия реализации: без ограничений. Условия хранения: при температуре от минус 40°C до плюс 70°C и относительной влажности от 0 % до 85 %.

Соответствие техническим регламентам:
ТР ТС 004/2011 «О безопасности низковольтного оборудования»
ТР ТС 020/2011 «Электромагнитная совместимость технических средств»
ТР ЕАЭС 037/2016 «Об ограничении применения опасных веществ в изделиях электротехники и радиоэлектроники»

Сделано в Китае
Дата изготовления: см. на упаковке
Сведения об импортере и информация отдела послепродажного обслуживания указаны на упаковке.

Оборудование предназначено для круглосуточной непрерывной эксплуатации без постоянного присутствия обслуживающего персонала. Информация о мерах при неисправности оборудования: в случае обнаружения неисправности оборудования: 1)выключите оборудование 2)отключите оборудование от электрической сети 3) обратитесь в сервисный центр или к авторизованному дилеру для получения консультации или ремонта оборудования.

Срок службы
Установленный производителем срок службы изделия равен 3 годам при условии, что изделие используется в строгом соответствии с настоящей инструкцией и применимыми техническими стандартами.

Правила и условия реализации: без ограничений.
Изготовитель: Xiaomi Communications Co., Ltd.
Адрес: #019, 9th Floor, Building 6, 33 Xi'erqi Middle Road, Haidian District, Beijing, 100085, China
Чтобы получить дополнительную информацию, посетите сайт www.mi.com

Версия руководства пользователя: V4.0

กรุณาอ่านคู่มือฉบับนี้ให้ละเอียดก่อนใช้งาน และควรเก็บไว้ใช้อ้างอิงในอนาคต

ภาพรวมผลิตภัณฑ์

รูป A

① เสาอากาศ
② ฝาครอบกันน้ำ
③ ช่องใส่การ์ด microSD
④ ปุ่มรีเซ็ต
⑤ ไฟเสริม
⑥ เลนส์
⑦ ตัวติดตั้งบนผนัง
⑧ ลำโพง
⑨ พอร์ตจ่ายไฟ
⑩ ไมโครโฟน
⑪ ไฟแสดงสถานะ
⑫ พอร์ตสายเคเบิลเครือข่าย

สิ่งที่ให้มาในบรรจุภัณฑ์: กล้องนอกอาคาร Xiaomi CW700S อะแดปเตอร์แปลงไฟ เทปกันน้ำสำหรับสายไฟ สติกเกอร์เทมเพลตสำหรับการติดตั้งบนผนัง/เพดาน ชุดอุปกรณ์เสริมสำหรับสกรู อุปกรณ์เสริมสำหรับพอร์ตเครือข่ายแบบกันน้ำ คู่มือการใช้งาน

หมายเหตุ: ภาพของผลิตภัณฑ์ อุปกรณ์เสริมและยูสเซอร์อินเตอร์เฟสในคู่มือการใช้งานใช้สำหรับการอ้างอิงเท่านั้น ผลิตภัณฑ์และฟังก์ชันการทำงานจริงอาจแตกต่างออกไปเนื่องจากการปรับปรุงผลิตภัณฑ์

วิธีการใช้งาน

● การใส่การ์ด microSD

ตรวจสอบให้แน่ใจว่าได้ถอดปลั๊กของกล้องแล้ว เปิดฝาครอบกันน้ำเหนือช่องใส่การ์ด microSD และใส่การ์ด microSD โดยคว่ำหน้าสัมผัสลง

ข้อควรระวัง: ถอดปลั๊กกล้องออกเมื่อทำการใส่หรือถอดการ์ด microSD โปรดใช้การ์ด microSD จากแบรนด์ที่ได้คุณภาพ (กล้องนี้รองรับการ์ด microSD ที่มีความจุ 8 GB ถึง 256 GB การ์ด microSD อาจต้องได้รับการฟอร์แมตผ่านการตั้งค่า > จัดการพื้นที่จัดเก็บข้อมูลในหน้าปลั๊กอินของกล้องในแอป Xiaomi Home) แนะนำให้ใช้การ์ด microSD ที่มีความเร็วในการอ่าน/การเขียนไม่ต่ำกว่า U1/ประเภท 10 **(รูป B)**

หมายเหตุ: หลังจากใส่หรือถอดการ์ด microSD แล้ว คุณจะต้องตรวจสอบให้แน่ใจว่า คุณได้ใส่ฝาครอบกันน้ำกลับเข้าบนช่องใส่การ์ดอย่างถูกต้อง เพื่อป้องกันไม่ให้น้ำเข้าไปในกล้องและส่งผลกระทบต่อการใช้งานตามปกติ

● **การเปิดเครื่อง**

● เสียบสายอะแดปเตอร์แปลงไฟเข้ากับพอร์ตจ่ายไฟเพื่อเปิดกล้องโดยอัตโนมัติ **(รูป C)**

● กล้องจะเปิดได้สำเร็จก็ต่อเมื่อไฟแสดงสถานะขึ้นเป็นสีเหลือง และได้ยินเสียงเตือน

หมายเหตุ: โปรดตรวจสอบให้แน่ใจว่าใช้สายอะแดปเตอร์แปลงไฟของแท้ในการเชื่อมต่อ เพื่อหลีกเลี่ยงการทำงานที่ผิดปกติ อย่าบิดเลนส์ของกล้องเพื่อบังคับให้หมุนไปมาหลังจากเปิดใช้งานกล้อง หากเลนส์อยู่ในตำแหน่งที่ไม่ถูกต้อง คุณสามารถปรับเทียบได้ผ่านแอป Mi Home/Xiaomi Home

● คำอธิบายสถานะของไฟแสดงสถานะ

สีเหลือง: กำลังรอการเชื่อมต่อ...

กะพริบเป็นสีเหลือง: กำลังเชื่อมต่อเข้ากับเครือข่าย...

กะพริบเป็นสีน้ำเงิน: กำลังเชื่อมต่อเข้ากับเซิร์ฟเวอร์...

สีน้ำเงินต่อเนื่อง: เชื่อมต่อเรียบร้อยแล้ว

การเชื่อมต่อกับ แอป Xiaomi Home

ผลิตภัณฑ์นี้ทำงานร่วมกับแอป Xiaomi Home คุณสามารถใช้แอป Xiaomi Home ในการควบคุมอุปกรณ์ของคุณ และทำงานร่วมกับอุปกรณ์บ้านอัจฉริยะอื่นๆ

สแกนคิวอาร์โค้ดเพื่อดาวน์โหลดและติดตั้งแอประบบจะนำคุณไปที่หน้าการตั้งค่าการเชื่อมต่อหากแอปได้รับการติดตั้งแล้ว หรือค้นหา "Xiaomi Home" ใน App Store เพื่อดาวน์โหลดและติดตั้งแอป

เปิดแอป Xiaomi Home แล้วแตะ "+" ที่ด้านขวาบน จากนั้นให้ปฏิบัติตามพร้อมท์เพื่อเพิ่มอุปกรณ์ของคุณ

82993641

หมายเหตุ: เวอร์ชันของแอปอาจอัปเดตแล้ว กรุณาปฏิบัติตามคำแนะนำตามเวอร์ชันปัจจุบันของแอป ตรวจสอบให้แน่ใจว่ากล้องเปิดใช้งานอยู่และการเชื่อมต่อเครือข่ายมีความเสถียรระหว่างที่ทำการเชื่อมต่อไฟแสดงสถานะจะเป็นสีเหลืองเมื่อเปิดใช้งานกล้อง จากนั้นจะเปลี่ยนเป็นสีน้ำเงินหลังจากการเชื่อมต่อระหว่างกล้องกับแอปสำเร็จแล้ว

● **การรีเซ็ต**

เมื่อสลับเครือข่ายหรือบัญชี Xiaomi ที่กล้องเชื่อมต่ออยู่ โปรดลบกล้องออกจากแอป Xiaomi Home จากนั้นจึงผูกกล้องอีกครั้ง

หมายเหตุ: การรีเซ็ตกล้องจะไม่ลบข้อมูลใดๆ จากการ์ด microSD

ข้อควรระวัง

- ช่วงอุณหภูมิที่เหมาะสมสำหรับการทำงานของกล้องอยู่ที่ -30°C ถึง 60°C ห้ามใช้งานกล้องนี้ในสภาพแวดล้อมที่อุณหภูมิสูงกว่าหรือต่ำกว่าช่วงของอุณหภูมิที่ระบุ
- กล้องนี้เป็นผลิตภัณฑ์อิเล็กทรอนิกส์ที่มีความแม่นยำซึ่งมีการป้องกันฝุ่นและน้ำในระดับIP66ห้ามใช้กล้องในสภาพแวดล้อมที่มีความชื้นสูงหรือสถานที่ซึ่งอาจทำให้น้ำซึมเข้าได้ เพื่อให้แน่ใจว่าสามารถใช้งานได้ตามปกติ
- อะแดปเตอร์แปลงไฟที่มาพร้อมกับกล้องนั้นไม่มีคุณสมบัติกันน้ำและมีไว้สำหรับใช้ภายในอาคารเท่านั้นห้ามใช้อะแดปเตอร์แปลงไฟในสภาพแวดล้อมที่มีความชื้นสูงหรือสถานที่ซึ่งอาจทำให้น้ำซึมเข้าได้ ช่วงอุณหภูมิที่เหมาะสมสำหรับการทำงานของอะแดปเตอร์แปลงไฟอยู่ที่ -30°C ถึง 45°C ห้ามใช้งานผลิตภัณฑ์ในสภาพแวดล้อมที่อุณหภูมิสูงกว่าหรือต่ำกว่าช่วงของอุณหภูมิการทำงานที่ระบุ
- เพื่อเพิ่มประสิทธิภาพของกล้อง ห้ามวางเลนส์ของกล้องให้หันหน้าไปในทิศทางหรืออยู่ใกล้กับพื้นผิวที่สะท้อนแสง เช่น กระจกหรือผนังสีขาว เนื่องจากการทำเช่นนี้จะทำให้ภาพดูสว่างมากเกินไปในบริเวณที่อยู่ใกล้กับกล้อง และจะมืดลงในบริเวณที่อยู่ไกลออกไป หรือทำให้กล้องสร้างภาพเป็นสีขาว
- เมื่อใช้ Wi-Fi โปรดตรวจสอบให้แน่ใจว่าคุณได้ติดตั้งกล้องไว้ในบริเวณที่มีสัญญาณ Wi-Fi ที่แรง ห้ามติดตั้งกล้องไว้ใกล้กับเตาไมโครเวฟ และวัตถุอื่นๆ หรือสถานที่ซึ่งจะส่งผลกระทบต่อสัญญาณ Wi-Fi
- เมื่อเปิดใช้ฟีเจอร์การมองเห็นตอนกลางคืนแล้ว การเปลี่ยนแปลงของแสงโดยรอบจะทำให้ตัวกรองเปลี่ยนไป ซึ่งอาจทำให้เกิดเสียงคลิกเล็กน้อยซึ่งเป็นเรื่องปกติ
- หากสายไฟเสียหายหรือชำรุด จะต้องทำการเปลี่ยนสายไฟโดยผู้เชี่ยวชาญจากผู้ผลิต ฝ่ายบริการหลังการขาย หรือแผนกที่มีหน้าที่คล้ายคลึงกัน เพื่อหลีกเลี่ยงอันตรายเกี่ยวกับความปลอดภัย

วิธีการติดตั้ง

การติดตั้งกล้องบนผนัง

1. วางสติกเกอร์เทมเพลตสำหรับการติดตั้งในตำแหน่งที่ต้องการติดตั้งกล้อง และเจาะรูสี่รูบนผนังด้วยเครื่องมือเจาะตามรูที่ระบุตำแหน่งบนสติกเกอร์ รูมีขนาดเส้นผ่านศูนย์กลางประมาณ 6 มม. และความลึกประมาณ 40 มม. **(รูป D-1 รูป D-2)**

2. ใส่ปลั๊กผนังพลาสติกลงไปในรูบนผนัง **(รูป D-3)**

3. วางตัวยึดเข้ากับผนัง สอดสกรูเข้าไปในรู แล้วหมุนเจาะเข้าไปในปลั๊กผนังพลาสติกบนผนัง

การติดตั้งตัวติดตั้งบนผนัง **(รูป E-1)** การติดตั้งตัวติดตั้งบนเพดาน **(รูป E-2)**

4. พันพอร์ตสายไฟด้วยเทปกันน้ำหลังจากที่กล้องได้รับการติดตั้งแล้ว เพื่อให้มั่นใจถึงประสิทธิภาพในการกันน้ำ **(รูป F)**

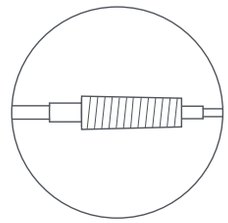

พันด้วยเทปกันน้ำ

การติดตั้งอุปกรณ์เสริมกันน้ำ

อุปกรณ์เสริมสำหรับพอร์ตเครือข่ายแบบกันน้ำที่จะติดตั้งประกอบไปด้วย: แหวนซีล ปลอกกันน้ำ สตอปเปอร์ และฝาครอบด้านหลังแบบกันน้ำ เมื่อติดตั้งแล้ว ประสิทธิภาพการกันน้ำของพอร์ตสายเคเบิลเครือข่ายจะดีขึ้น

วางแหวนซีลไว้บนพอร์ตสายเคเบิลเครือข่ายของกล้อง **(รูป G-1)** ร้อยฝาครอบด้านหลังแบบกันน้ำ สตอปเปอร์ และปลอกกันน้ำที่เหนือสายเคเบิลเครือข่ายตามลำดับ **(รูป G-2)** จากนั้นจึงเสียบสายเคเบิลเครือข่ายเข้าไปในพอร์ต ขันปลอกกันน้ำพร้อมกับสตอปเปอร์ จากนั้นจึงขันฝาครอบด้านหลังแบบกันน้ำพร้อมกับปลอกกันน้ำ **(รูป G-3)**

รูป G-1 รูป G-2

① แหวนซีล ② สายเคเบิลเครือข่าย ③ ปลอกกันน้ำ ④ สตอปเปอร์ ⑤ ฝาครอบด้านหลังแบบกันน้ำ

ข้อควรระวัง:

- ผนังจะต้องสามารถรองรับน้ำหนักได้อย่างน้อยสามเท่าของน้ำหนักของกล้อง
- ต้องยึดกล้องเข้ากับผนังอย่างแน่นหนาตามคำแนะนำในการติดตั้งในคู่มือการใช้งาน เพื่อป้องกันการบาดเจ็บจากอุบัติเหตุ
- ห้ามติดตั้งใกล้อุปกรณ์เครื่องปรับอากาศกลางแจ้ง เต้ารับเครื่องดูดควัน เต้ารับเครื่องทำน้ำอุ่นแบบแก๊ส หรือแหล่งความร้อนอื่น ๆ

ข้อมูลจำเพาะ

ชื่อ: กล้องอัจฉริยะ
รุ่น: MJSXJ06HL
อัตราขาเข้า: 12 V ⎓ 1 A
รูรับแสง: f/1.6
พื้นที่จัดเก็บข้อมูล: การ์ด microSD
การเชื่อมต่อแบบไร้สาย: Wi-Fi IEEE 802.11b/g/n 2.4 GHz
ย่านความถี่ปฏิบัติการ: 2412–2472 MHz
อุณหภูมิที่เหมาะกับการทำงาน: -30°C ถึง 60°C
ความละเอียด: 2560 × 1440
ขนาดวัตถุ: 150 × 103 × 185 มม.
โคเดกของวิดีโอ: H.265
เข้ากันได้กับ: Android ™ 8 และ iOS 12.0 ขึ้นไป
กำลังไฟฟ้าขาออกสูงสุด: < 20 dBm

ข้อมูลจำเพาะของอะแดปเตอร์ AC ภายนอก

ผู้ผลิต: Shenzhen AMC Technology Co., Ltd.
ตัวระบุรุ่น: AD-0121200100EU-6
แรงดันไฟฟ้าขาเข้า: 100–240 V
ความถี่ AC ขาเข้า: 50/60 Hz
แรงดันไฟฟ้าขาออก: 12 V
กระแสไฟฟ้าขาออก: 1 A
กำลังไฟขาออก: 12.0 W
ประสิทธิภาพการทำงานโดยเฉลี่ย: > 82.97%
ประสิทธิภาพที่โหลดต่ำ (10%): 80.40%
การใช้พลังงานเมื่อไม่มีโหลด: < 0.10 W

หมายเหตุ: ข้อมูลจำเพาะและข้อมูลความปลอดภัยของผลิตภัณฑ์ได้รับการแสดงอยู่ในคู่มือการใช้งานและที่ด้านล่างของผลิตภัณฑ์
แหล่งจ่ายไฟภายนอก: ชาร์จอุปกรณ์ด้วยอะแดปเตอร์ EU (AD-0121200100EU-6) ที่จัดทำโดย Shenzhen AMC Technology Co., Ltd.

ประกาศการรับประกัน

ในฐานะผู้บริโภคของ Xiaomi คุณจะได้รับประโยชน์ภายใต้เงื่อนไขบางประการจากการรับประกันเพิ่มเติม Xiaomi เสนอประโยชน์ด้านการรับประกันสำหรับผู้บริโภคบางประการ ซึ่งจะเป็นส่วนที่เพิ่มเติมและไม่แทนที่การรับประกันตามกฎหมายใดๆ ที่ให้ไว้โดยกฎหมายคุ้มครองผู้บริโภคแห่งชาติของคุณ ระยะเวลาและเงื่อนไขที่เกี่ยวข้องกับการรับประกันตามกฎหมายถูกให้ไว้ตามกฎหมายในประเทศของคุณตามลำดับ สำหรับข้อมูลเพิ่มเติมเกี่ยวกับประโยชน์จากการรับประกันสำหรับผู้บริโภค โปรดอ้างถึงเว็บไซต์ทางการของ Xiaomi https://www.mi.com/global/support/warranty ยกเว้นการรับประกันที่ห้ามโดยกฎหมาย หรือสัญญาไว้โดย Xiaomi บริการหลังการขายต้องถูกจำกัดตามประเทศหรือภูมิภาคของการซื้อผลิตภัณฑ์ครั้งแรก ภายใต้การรับประกันสำหรับผู้บริโภคตามขอบเขตที่กฎหมายอนุญาตสูงสุด Xiaomi จะซ่อม เปลี่ยน หรือคืนเงินสำหรับผลิตภัณฑ์ของคุณการสึกหรอตามปกติ เหตุสุดวิสัย การใช้ในทางที่ผิด หรือความเสียหายที่เกิดจากความประมาทเลินเล่อ หรือจากความผิดของผู้ใช้จะไม่ได้รับการรับประกัน ผู้ติดต่อสำหรับบริการหลังการขายอาจเป็นบุคคลใดก็ได้ในเครือข่ายการให้บริการที่ได้รับอนุญาตจาก Xiaomi ผู้แทนจำหน่ายที่ได้รับอนุญาตจาก Xiaomi หรือผู้จำหน่ายขั้นสุดท้ายที่ขายผลิตภัณฑ์ให้คุณ หากมีข้อสงสัย โปรดติดต่อบุคคลที่เกี่ยวข้องที่ Xiaomi อาจระบุตัวบุคคลได้
การรับประกันปัจจุบันไม่บังคับใช้กับฮ่องกงและไต้หวัน
ผลิตภัณฑ์ที่ไม่ได้รับการนำเข้าอย่างถูกต้อง และ/หรือไม่ได้ผลิตอย่างถูกต้องโดย Xiaomi และ/หรือไม่ได้รับมาอย่างถูกต้องจาก Xiaomi หรือผู้ขายอย่างเป็นทางการของ Xiaomi จะไม่ได้รับความคุ้มครองตามการรับประกันปัจจุบัน ตามกฎหมายที่บังคับใช้ คุณอาจได้รับประโยชน์จากการรับประกันจากผู้ค้าปลีกอย่างไม่เป็นทางการที่ขายผลิตภัณฑ์ ดังนั้น Xiaomi ขอแนะนำให้คุณติดต่อผู้ค้าปลีกที่คุณซื้อผลิตภัณฑ์

ข้อมูลการปฏิบัติตามระเบียบข้อบังคับ

ข้อมูลของ WEEE



ผลิตภัณฑ์ทั้งหมดที่มีสัญลักษณ์นี้เป็นขยะอุปกรณ์ไฟฟ้าและอิเล็กทรอนิกส์ (WEEE ตามคำสั่งที่ 2012/19/EU) ซึ่งไม่ควรปะปนกับขยะในครัวเรือนที่ไม่ได้จำแนก คุณควรปกป้องสุขภาพของมนุษย์และสิ่งแวดล้อมด้วยการส่งขยะอุปกรณ์ของคุณไปยังจุดรวบรวมที่กำหนดไว้เพื่อการรีไซเคิลขยะอุปกรณ์ไฟฟ้าและขยะอิเล็กทรอนิกส์ ซึ่งได้รับการแต่งตั้งจากรัฐบาลหรือหน่วยงานท้องถิ่น การกำจัดและการรีไซเคิลที่ถูกต้องจะช่วยป้องกันผลทางลบที่ตามมาซึ่งอาจเกิดขึ้นได้ต่อสิ่งแวดล้อมและสุขภาพของมนุษย์ โปรดติดต่อผู้ติดตั้งหรือหน่วยงานท้องถิ่นสำหรับข้อมูลเพิ่มเติมเกี่ยวกับตำแหน่งที่ตั้ง เช่นเดียวกับข้อกำหนดและเงื่อนไขของจุดเก็บนั้นๆ

คำประกาศความสอดคล้องของสหภาพยุโรป

CE

Xiaomi Communications Co., Ltd. ขอยืนยันว่าอุปกรณ์วิทยุประเภท MJSXJ06HL เป็นไปตามคำสั่งที่ 2014/53/EU ประกาศฉบับเต็มของคำประกาศความสอดคล้องของสหภาพยุโรปจะอยู่ในที่อยู่ทางอินเทอร์เน็ตต่อไปนี้:
http://www.mi.com/global/service/support/declaration.html
สำหรับคู่มืออิเล็กทรอนิกส์อย่างละเอียด โปรดไปที่ www.mi.com/global/support/user-guide

อุปกรณ์ชนิดนี้จำเป็นต้องมีระยะห่างระหว่างเสาอากาศกับตัวของผู้ใช้งานอย่างน้อย 20 ซม. ภายใต้สภาพการใช้งานปกติ

กสทช.

เครื่องวิทยุคมนาคมนี้ ได้รับยกเว้น ไม่ต้องได้รับใบอนุญาตให้มี ใช้ซึ่งเครื่องวิทยุคมนาคม หรือตั้งสถานีวิทยุคมนาคมตามประกาศ กสทช. เรื่อง เครื่องวิทยุคมนาคม และสถานีวิทยุคมนาคมที่ได้รับยกเว้นไม่ต้องได้รับใบอนุญาต วิทยุคมนาคมตามพระราชบัญญัติวิทยุคมนาคม พ.ศ. 2498

กสทช. | โทรคมนาคม
กำกับดูแลเพื่อประชาชน
Call Center 1200 (โทรฟรี)

ผู้ผลิต: Xiaomi Communications Co., Ltd.
ที่อยู่: #019, 9th Floor, Building 6, 33 Xi'erqi Middle Road, Haidian District, Beijing, 100085, China
สำหรับข้อมูลเพิ่มเติม โปรดดูที่ www.mi.com

คู่มือการใช้งานเวอร์ชัน: V4.0

Bacalah petunjuk ini sebelum menggunakan produk dan simpanlah untuk rujukan di lain waktu.

Ikhtisar Produk

Gb. A

① Antena
② Tutup Tahan Air
③ Slot Kartu microSD
④ Tombol Reset
⑤ Cahaya Isian
⑥ Lensa
⑦ Braket Dinding
⑧ Speaker
⑨ Port Daya
⑩ Mikrofon
⑪ Indikator
⑫ Port Kabel Jaringan

Isi Kemasan: Xiaomi Outdoor Camera CW700S, adaptor daya, isolasi tahan air untuk kabel daya, stiker templat braket dinding/plafon, kit aksesori sekrup, aksesori port jaringan tahan air, panduan pengguna

Catatan: Ilustrasi produk, aksesori, dan antarmuka pengguna dalam panduan pengguna ini hanya untuk tujuan referensi. Produk dan fungsi sebenarnya dapat bervariasi karena peningkatan produk.

Cara Penggunaan

- Memasang kartu microSD

  Pastikan kamera dilepaskan. Buka tutup tahan air di atas slot kartu microSD, lalu masukkan kartu microSD dengan titik kontaknya menghadap ke bawah.

  PERHATIAN: Cabut kamera dari catu daya saat memasukkan atau melepas kartu microSD. Harap gunakan kartu microSD dari merek yang berkualifikasi (kamera mendukung kartu microSD 8 GB hingga 256 GB. Kartu microSD mungkin harus diformat lewat Setelan > Kelola penyimpanan di halaman plug-in kamera di aplikasi Xiaomi Home). Disarankan untuk menggunakan kartu microSD yang memiliki kecepatan baca/tulis tidak kurang dari U1/Class 10. **(Gb. B)**

Catatan: Setelah memasang atau melepaskan kartu microSD, pastikan untuk memasang kembali tutup tahan air di atas slot kartu dengan baik untuk mencegah air meresap masuk ke dalam kamera dan memengaruhi penggunaan normal.

- Menyalakan
  - Masukkan adaptor daya ke port daya untuk secara otomatis menyalakan kamera. **(Gb. C)**
  - Kamera berhasil dinyalakan jika lampu indikator berwarna kuning dan petunjuk suara terdengar.

Catatan: Harap pastikan untuk menggunakan kabel adaptor daya asli untuk koneksi guna menghindari pengoperasian yang tidak normal. Jangan memutar lensa kamera untuk memaksanya berputar setelah kamera dinyalakan. Jika lensa tidak diposisikan secara akurat, Anda dapat mengkalibrasikannya melalui aplikasi Mi Home/Xiaomi Home.

- Deskripsi status indikator

Kuning: Menunggu koneksi...

Berkedip kuning: Terhubung ke jaringan...

Berkedip biru: Terhubung ke server...

Tetap menyala biru: Berhasil terhubung

Menghubungkan dengan Aplikasi Xiaomi Home

Produk ini dapat digunakan dengan aplikasi Xiaomi Home. Gunakan aplikasi Xiaomi Home untuk mengontrol perangkat Anda, dan untuk berinteraksi dengan perangkat rumah pintar lainnya.

Pindai kode QR untuk mengunduh dan menginstal aplikasi. Anda akan dialihkan ke halaman penyiapan koneksi jika aplikasi telah diinstal. Atau cari "Xiaomi Home" di toko aplikasi untuk mengunduh dan menginstalnya.

Buka aplikasi Xiaomi Home, ketuk "+" di kanan atas, kemudian ikuti petunjuk untuk menambahkan perangkat Anda.

82993641

Catatan: Versi aplikasi mungkin telah diperbarui, ikuti instruksi sesuai versi aplikasi saat ini.
Pastikan kamera menyala dan koneksi jaringan stabil selama menghubungkan. Indikator tetap menyala kuning jika kamera menyala, lalu berubah menjadi biru setelah koneksi antara kamera dan aplikasi berhasil dibuat.

- Mereset

Saat beralih jaringan atau Akun Xiaomi ke tempat terhubungnya kamera, harap hapus kamera dari aplikasi Xiaomi Home dan ikatkan kembali.

Catatan: Mereset kamera tidak akan menghapus data apa pun dari kartu microSD.

Tindakan Pencegahan

- Suhu operasi untuk kamera ini memiliki rentang antara -30°C sampai 60°C. Jangan gunakan kamera di lingkungan dengan suhu di atas atau di bawah rentang yang ditentukan.
- Kamera merupakan produk elektronik presisi yang memiliki nilai tahan debu dan tahan-air IP66. Untuk memastikan penggunaan normal, jangan gunakan kamera di lingkungan atau lokasi yang luar biasa lembap, yang dapat menyebabkan masuknya air.
- Adaptor daya yang disertakan bersama kamera tidak tahan air dan hanya untuk penggunaan dalam ruangan. Jangan gunakan adaptor daya di lingkungan atau lokasi yang luar biasa lembap, yang dapat menyebabkan masuknya air. Suhu operasi untuk adaptor daya memiliki rentang dari -30°C sampai 45°C. Jangan gunakan di lingkungan dengan suhu di atas atau di bawah rentang yang ditentukan.
- Untuk meningkatkan kinerja kamera, jangan letakkan lensanya menghadap atau di sebelah permukaan reflektif seperti kaca atau dinding putih, karena ini akan menyebabkan gambar terlihat terlalu terang di area yang dekat dengan kamera dan lebih gelap di area yang menjauhi kamera, atau menyebabkan kamera menghasilkan gambar putih.
- Saat menggunakan Wi-Fi, pastikan kamera terpasang di area dengan sinyal Wi-Fi yang kuat. Jangan memasang kamera di dekat oven microwave atau benda atau tempat lain yang memengaruhi sinyal Wi-Fi-nya.
- Saat fitur penglihatan malam diaktifkan, perubahan cahaya sekitar akan memicu perubahan filter, mungkin akan disertai dengan suara klik kecil, yang merupakan hal yang wajar.
- Jika kabel daya rusak atau patah, ini harus diganti oleh tenaga profesional dari produsen, departemen layanan purnajual, atau departemen dengan fungsi serupa untuk menghindari bahaya keselamatan.

Cara Memasang

Memasangkan kamera di dinding

1. Tempelkan stiker templat braket tempat kamera akan dipasang, dan bor empat lubang di dinding dengan alat bor sesuai dengan lokasi lubang pada stiker. Lubang memiliki diameter sekitar 6 mm dan kedalaman sekitar 40 mm. **(Gb. D-1 Gb. D-2)**

2. Masukkan empat colokan plastik ke lubang di dinding. **(Gb. D-3)**

3. Letakkan braket pada dinding, masukkan sekrup ke lubang, lalu bor ke colokan dinding plastik di dinding.

Pemasangan braket dinding **(Gb. E-1)** Pemasangan braket plafon **(Gb. E-2)**

4. Balut port kabel daya dengan isolasi tahan air setelah kamera terpasang erat untuk memastikan kinerja tahan air. **(Gb. F)**

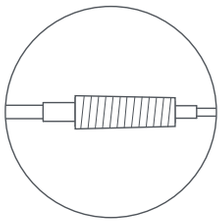

Membalut dengan isolasi tahan air

Memasang aksesori tahan air

Aksesori port jaringan tahan air yang akan dipasang termasuk: cincin penutup, selubung tahan air, penghenti, dan penutup belakang tahan air. Setelah dipasang, kinerja tahan air port kabel jaringan akan ditingkatkan.

Letakkan cincin penutup pada port kabel jaringan kamera **(Gb. G-1)**. Pasang penutup belakang tahan air, penghenti, dan selubung tahan air di atas kabel jaringan sesuai urutan **(Gb. G-2)**, kemudian colokkan kabel jaringan ke port. Pasang sekrup bersamaan dengan selubung tahan air dan penghenti, kemudian putar sekrup bersamaan penutup belakang tahan air dan selubung tahan air **(Gb. G-3)**.

Gb. G-1 Gb. G-2

① Cincin Penutup ② Kabel Jaringan ③ Selubung Tahan Air ④ Penghenti ⑤ Penutup Belakang Tahan Air

PERHATIAN:

- Dinding harus dapat menyangga setidaknya tiga kali berat total kamera.
- Kamera harus dipasang erat ke dinding sesuai dengan petunjuk pemasangan dalam panduan pengguna untuk mencegah cedera yang tidak disengaja.
- Jangan memasang dekat unit luar ruangan penyejuk udara, stopkontak tudung rentang, stopkontak pemanas air gas, atau sumber panas lainnya.

Spesifikasi

Nama: Kamera Cerdas
Model: MJSXJ06HL
Masukan Pengenal: 12 V ⎓ 1 A
Bukaan: f/1.6
Penyimpanan: Kartu microSD
Konektivitas Nirkabel: Wi-Fi IEEE 802.11b/g/n 2,4 GHz
Frekuensi Operasi: 2412–2472 MHz
Suhu Operasi: -30°C sampai 60°C
Resolusi: 2560 × 1440
Dimensi Barang: 150 × 103 × 185 mm
Video Codec: H.265
Kompatibel dengan: Android™ 8 & iOS 12.0 atau di atasnya
Daya Keluaran Maksimum: < 20 dBm

Spesifikasi Adaptor Daya AC Eksternal

Diproduksi oleh: Shenzhen AMC Technology Co., Ltd.
Pengidentifikasi Model: AD-0121200100EU-6
Tegangan Masukan: 100-240 V
Frekuensi AC Masukan: 50/60 Hz
Tegangan Keluaran: 12 V
Arus Keluaran: 1 A
Daya Keluaran: 12,0 W
Efisiensi Aktif Rata-Rata: > 82,97%
Efisiensi pada Beban Rendah (10%): 80,40%
Konsumsi Daya Tanpa Beban: < 0,10 W

Catatan: Spesifikasi produk dan informasi keselamatan ditampilkan di panduan pengguna dan di bawah produk.

Catu Daya Eksternal: Mengisi daya perangkat dengan adaptor Uni Eropa (AD-0121200100EU-6) disediakan oleh Shenzhen AMC Technology Co., Ltd.

PEMBERITAHUAN GARANSI

Kebijakan Garansi Xiaomi

Garansi terbatas ini hanya bisa digunakan untuk produk Xiaomi.
Untuk perangkat dan aksesori yang rusak selama penggunaan yang normal dan sesuai dengan kebijakan perusahaan, Xiaomi akan memberikan layanan perbaikan atau penggantian secara gratis selama masa garansi.

5 LANGKAH CEPAT KLAIM GARANSI ANDA

►Hubungi pusat layanan hotline di 00180300650029 untuk pastikan jam operasional pusat Layanan yang dituju
►Bawa perangkat ke pusat layanan beserta seluruh dokumen pendukung garansi
►Pengecekan syarat kondisi perangkat dan dokumen
►Tindakan korektif
► Perangkat kembali berfungsi normal

Ringkasan Garansi Anda

Tipe	Produk	Masa Garansi	Ruang Lingkup Garansi	Dokumen Pendukung Garansi
Aksesori	Mi Wireless Bluetooth Earphone/Headphone/Earbuds	12 bulan	Ongkos kerja dan suku cadang	Bukti Pembelian/ Kartu Garansi
	Mi Smart Band			
	Mi Powerbank			
	Mi Wireless Charger			
	Mi Air Puri fier			
	Mi Wi-Fi Range Extender			
	Mi Security Camera			
	Mi Smart Air Fryer			
	Mi Robot Vacuum			
	Mi Vacuum Cleaner			
	Mi Smart Projector			
	Mi USB Cable	6 bulan		

- Kecuali baterai yang dapat dilepas, garansi berlaku selama 6 bulan.
- Garansi terbatas mulai terhitung berdasarkan tanggal aktivasi perangkat atau tanggal tertera pada bukti pembelian.

Syarat dan Ketentuan yang Berlaku

1.Ketentuan garansi terbatas ini hanya berlaku di wilayah Indonesia dan produk tidak berlaku untuk layanan garansi Internasional. Untuk memenuhi persyaratan, maka layanan harus dilakukan oleh pusat layanan resmi Xiaomi.

2.Xiaomi dapat melakukan pengujian terhadap produk pelanggan untuk mengetahui kerusakannya. Sebelum menyerahkan unit apapun untuk diperbaiki, pelanggan harus membuat cadangan data dan menyimpan informasi personal atau informasi rahasia yang berada di produk serta memastikan pengaturan Mi Account dalam keadaan sign out (keluar). Xiaomi tidak bertanggung jawab atas kerusakan atau kehilangan program, data, atau removable storage media apapun.

3.Hubungi Pusat Layanan Xiaomi melalui WA/hotline/chat dahulu, dan pastikan tersedia informasi berikut ini:

-Model, nomor serial, dan nomor IMEI jika ada.

-Alamat lengkap pelanggan dan kontak yang dapat dihubungi.

-Nomor Pembelian, duplikat faktur pembelian pelanggan yang asli.

4.Garansi ini tidak mencakup beberapa kasus berikut ini:

-Nomor serial produk, nomor IMEI atau segel garansi hilang atau telah dihapus, dirusak dan diubah. Aksesoris atau bagian luar produk yang hilang.

-Setiap kerusakan yang terjadi di dalam maupun diluar permukaan produk, termasuk, retakan, cacat, atau goresan pada case, layar, lensa kamera, tombol, dan tambahan lainnya meskipun tidak terbatas pada hal tersebut.

-Perawatan umum, bantuan reset sandi, update atau pemasangan aplikasi, demo produk, atau layanan yang tidak terkait dengan perbaikan/penggantian.

-Kerusakan produk yang disebabkan oleh pembongkaran dan penggunaan secara normal, termasuk karat dan noda meskipun tidak terbatas pada hal tersebut.

-Dan hal lainnya yang berlawanan dan tidak sesuai dengan etika bisnis.

5.Xiaomi akan menentukan suatu produk telah "Kehilangan Garansi" dengan kebijakan perusahaan yang sesuai dengan standar di bawah ini. Perbaikan produk yang telah kehilangan garansi harus dipisahkan dari pusat layanan Xiaomi serta perbaikan yang dilakukan terhadap produk tersebut akan dikenai biaya tambahan.

-Pelanggaran terhadap persyaratan garansi, membatalkan garansi, garansi berakhir atau alasan lainnya.

-Selama periode garansi, jika terjadi pelanggaran yang dilakukan oleh pelanggan, seperti perusakan, perbaikan sendiri, terpapar air, kerusakan karena salah penggunaan, penggantian, kesalahan memahami panduan produk, dll.

Pusat Layanan Resmi Xiaomi Indonesia

Untuk informasi lebih lanjut terkait layanan purnajual, silakan hubungi salah satu jalur resmi pelanggan Xiaomi berikut ini

WhatsApp: +62821-1723-6765 (09.00 – 21.00)

Hotline: 00180300650029 09.00-18.00

Email: service.id@xiaomi.com

Website: https://www.mi.com/id

No	City	Agency Name	Address
1	Aceh	Xiaomi Exclusive Service Center-ACEH-PANGLIMAPO-LIM	Jl. T. Panglima Polem No. 93, Peunayong, Kec. Kuta Alam, Kota Banda Aceh, Aceh 24415
2	Ambon	Xiaomi Exclusive Service Center-AMBON- JL CENGKEH	JL.Cengkeh No 6 Kecamatan Sirimau Kelurahan Honipopu
3	Balikpapan	Xiaomi Exclusive Service Center-BALIKPA-PAN-SUDIRMAN	Ruko Bandar No. 09, Jl. Jenderal Sudirman, Klandasan Ilir, Balikpapan Kota, Kota Balikpapan, Kalimantan Timur 76131
4	Bali	Xiaomi Exclusive Service Center-BALI-TEUKU UMAR	Jl. Teuku Umar No. 74XX/121, Denpasar Barat, Bali 80114
5	Bandung	Xiaomi Exclusive Service Center-BANDUNG-BEC	Bandung Electronic Center Lt. 3 A-07, Jl. Purnawarman, Babakanciamis, Sumurbandung, Bandung, Jawa Barat 40117
6	Banjarmasin	Xiaomi Exclusive Service Center-BANJARMASIN-SUN-GAI BARU	Jl. Ahmad Yani KM.2 No. 69, Sungai Baru, Banjarmasin Tengah, Kota Banjarmasin, Kalimantan Selatan 70122
7	Batam	Xiaomi Exclusive Service Center-BATAM-LUCKY PLAZA	Komplek Lucky Plaza Batam Lt.2 No.12A, Nagoya, Batam 29444
8	Bekasi	Xiaomi Exclusive Service Center-BEKASI-MEGA HYPERMALL	Mega Bekasi Hypermall Lt.II Blok G2 No.10, Jl. Jend. Ahmad Yani No. 1, Bekasi 17144
9	Bogor	Xiaomi Exclusive Service Center-BOGOR-WARUNG JAMBU	Jl. Raya Pajajaran No.17B, Samping Panasonic Center, Warung Jambu, Bogor 16161
10	Cirebon	Xiaomi Exclusive Service Center-CIREBON-RUKO CSB	Komplek Ruko CSB, Blok Green Ville No. 23 Jl. Cipto Mangunkusumo, Cirebon 45131
11	Depok	Xiaomi Exclusive Service Center-DEPOK-MARGONDA	Depok Town Square Blok GE 2 No. 3, Jl. Margonda Raya, Kemiri Muka, Beji, Kota Depok, Jawa Barat 16424
12	Jakarta	Xiaomi Exclusive Service Center-DAANMOGOT-IMPE-RIAL	Ruko Imperial Blok C10, Jl. Daan Mogot No. 136, Kalideres, Jakarta Barat, DKI Jakarta 11850

13	Jakarta	Xiaomi Exclusive Service Center-CEMPAKA-MAS-ITCCCEMPAKA	ITC Cempaka Mas Lt. 6 Pusat Komputer Blok H 07-14, Jl. Letjend Suprapto, Sumur Batu, Kemayoran, Jakarta Pusat 10640
14	Jakarta	Xiaomi Exclusive Service Center-JAKARTA-ITC FATMAWATI	Ruko ITC Fatmawati No. 21, Cipete, Kebayoran Baru, Jakarta Selatan 12150
15	Jakarta	Xiaomi Exclusive Service Center-JAKARTA-RUKO ROXY MAS	Ruko ITC Roxy Mas Blok B2 No.6 Jl. KH Hasyim Ashari - Jakarta Pusat
16	Jakarta	Xiaomi Exclusive Service Center-JAKARTA-CILILI-TAN	Ruko Kokan Anggatra Pusdikkes No. PP10-A1, Jl Raya Bogor Km.18 RW09 Kramat Jati, Kec. Kramat Jati, Kota Jakarta Timur, DKI Jakarta, 13510
17	Jambi	Xiaomi Exclusive Service Center-JAMBI-SUDIRMAN	Jl. Jend. Sudirman No. 11, Tambak Sari, Jambi Selatan, Kota Jambi, Jambi 36122
18	Kediri	Xiaomi Exclusive Service Center-KEDIRI-PEMUDA	Jl. Pemuda No. 11C, Ngadirejo Kediri 64122
19	Kendari	Xiaomi Exclusive Service Center-KENDARI-RUKO SENTRA GMT	Sentra GMT, Jl. Sorumba No.2D, Anaiwoi, Kec. Kadia, Kota Kendari, Sulawesi Tenggara 93117
20	Kupang	Xiaomi Exclusive Service Center-KUPANG-JL CAKDOKO	jl.cakdoko no.34, Oebobo, Kupang NTT
21	Lampung	Xiaomi Exclusive Service Center-LAMPUNG-KARTI-NI	Jl. Kartini No. 60, Palapa, Tanjung Karang Pusat, Kota Bandar Lampung, Lampung 35116
22	Makassar	Xiaomi Exclusive Service Center-MAKASSAR-BU-LUSARAUNG SQUARE	Ruko Bulusaraung Square No. A8, Jl. Bulusaraung, Makassar 90157
23	Malang	Xiaomi Exclusive Service Center-MALANG-LOWOK-WARU	Ruko Grand Soekarno Hatta Kavling 4 Jl. Soekarno Hatta, Mojolangu, Lowokwaru, Kota Malang, Jawa Timur 65142
24	Manado	Xiaomi Exclusive Service Center-MANADO-PIERE-TENDEAN	Ruko Mega Mas Blok A1 No. 20, Jl. Piere Tendean, Wenang Selatan, Wenang, Kota Manado, Sulawesi Utara 95111
25	Mataram	Xiaomi Exclusive Service Center-MATARAM-RUKO-BLOKH	Ruko Sriwijaya Blok H, Jl. Sriwijaya No. 177, Pagesangan Timur, Mataram, NTB 83115 (Sebelah Bank Mandiri)

26	Medan	Xiaomi Exclusive Service Center-MEDAN-GATOT SUBROTO	Plaza Medan Fair lantai IV island #1, Jl. Gatot Subroto No. 30, Sekip, Medan Petisah, Kota Medan, Sumatera Utara 20113
27	Padang	Xiaomi Exclusive Service Center-PADANG-VETERAN	Jl. Veteran No. 24B, Purus, Padang Barat, Kota Padang, Sumatera Barat 25116 (Seberang SDN 64 Purus Kota Padang)
28	Palangkaraya	Xiaomi Exclusive Service Center-PALANGKARAYA-TJILIKRIWUT	Jl. Tjilik Riwut KM 1 No. 5, Palangka, Jekan Raya, Kota Palangka Raya, Kalimantan Tengah 74874
29	Palembang	Xiaomi Exclusive Service Center-PALEMBANG-INTERNATIONAL PLAZA	Jl. Angkatan 45, Lorok Pakjo Ilir Barat 1 Palembang
30	Pekanbaru	Xiaomi Exclusive Service Center-PEKANBARU-RINTIS	Jl. Dr.Setia Budhi No. 84, Rintis, Pekanbaru-Riau 28141
31	Pontianak	Xiaomi Exclusive Service Center-PONTIANAK-SABDURRAHMAN	Jl. Sultan Abdurrahman No. 38B, Pontianak Selatan, Pontianak, Kalimantan Barat 78113
32	Semarang	Xiaomi Exclusive Service Center-SEMARANG-KARANGTURI	Jl. MT. Haryono No.976A, Lamper Kidul, Kec. Semarang Selatan, Kota Semarang, Jawa Tengah 50249
33	Serang	Xiaomi Exclusive Service Center-SERANG-AHMADYANI	Jl. Jendral Ahmad Yani No. 134, Sumurpecung, Serang, Banten 42117
34	Solo	Xiaomi Exclusive Service Center-SOLO-SUKOHARJO	Komplek The Park, Blok C No. 16 Jl. Ir. Soekarno, Sukoharjo-Solo Baru 57552
35	Surabaya	Xiaomi Exclusive Service Center-SURABAYA-WTC EMALL	WTC e-mall Lt. 4 - Galeria No 4028, Jl. Pemuda No.21-31, Embong Kaliasin, Genteng, Surabaya, Jawa Timur 60271
36	Surabaya	Xiaomi Exclusive Service Center-SURABAYA-PLAZA MARINA	Plaza Marina Lt.3 Kav. M1, Jl. Margorejo Indah 97-99, Surabaya 60238
37	Tangerang	Xiaomi Exclusive Service Center-TANGERANG-GADING SERPONG	Ruko Sinpasa Blok SG2 No. 9, Gading Serpong, Pakulonan Barat, Kelapa Dua, Kota Tangerang, Banten 15810
38	Tangerang	Xiaomi Exclusive Service Center-PIK-PIK2	Kawasan ruko EDC,, H.R Rasuna Said Kavling BB-15, kelurahan Salembaran, Kecamatan Kosambi, Kabupaten Tangerang Provinsi Banten 15214

39	Tanjung	Xiaomi Exclusive Service Center-TANJUNG-PINANG-BINTANCENTER	Ruko Bintan Center No. 8, Jl. D.I Panjaitan KM. 9, Air Raja, Tanjungpinang Timur, Tanjung Pinang, Kepulauan Riau 29125
40	Tasikmalaya	Xiaomi Exclusive Service Center-TASIKMALAYA-CI-HIDEUNG	Jl. Hz. Mustofa no. 376 Kel. Tugujaya, Kec. Cihideung, Tasikmalaya, Jawa Barat 46126
41	Yogyakarta	Xiaomi Exclusive Service Center-YOGYAKAR-TA-BRIDGEN KATAMSO	Ruko Gondomanan Square, Jl. Brigjen Katamso No.37, Prawirodirjan, Kec. Gondomanan, Kota Yogyakarta, Daerah Istimewa Yogyakarta 55121

Pusat Layanan Multibrand			
1	Medan	TAM Multibrand - Medan	Plaza Medan Fair Lt. 4 No. 278-279 HPC Tahap IV, Jl. Gatot Subroto No.30, Medan - Sumatera Utara 20113 / (62-61) 80512213

Informasi Kepatuhan terhadap Peraturan

Informasi WEEE



Semua produk yang disertai simbol ini adalah limbah peralatan elektrik dan elektronik (WEEE sesuai arahan 2012/19/EU) sehingga tidak boleh dicampur dengan limbah rumah tangga yang tidak disortir. Oleh karena itu, Anda harus melindungi kesehatan manusia dan lingkungan dengan menyerahkan limbah peralatan Anda ke titik pengumpulan yang ditunjuk untuk daur ulang limbah peralatan elektrik dan elektronik, ditentukan oleh pemerintah atau otoritas setempat. Proses pembuangan dan daur ulang yang benar akan membantu mencegah potensi konsekuensi negatif terhadap kesehatan manusia dan lingkungan. Hubungi pemasang atau otoritas setempat untuk mendapatkan informasi lebih lanjut tentang lokasi serta syarat dan ketentuan titik pengumpulan tersebut.

Deklarasi Kesesuaian Uni Eropa

CE

Dengan ini, Xiaomi Communications Co., Ltd. menyatakan bahwa jenis peralatan radio MJSXJ06HL sudah mematuhi Arahan 2014/53/EU. Berikut adalah teks lengkap deklarasi kesesuaian Uni Eropa yang tersedia di alamat internet berikut: http://www.mi.com/global/service/support/declaration.html
Untuk mendapatkan panduan elektronik selengkapnya, silakan kunjungi www.mi.com/global/support/user-guide

Dalam kondisi penggunaan normal, peralatan ini harus diberikan jarak setidaknya 20 cm antara antena dan tubuh pengguna.



Dilarang melakukan perubahan spesifikasi
yang dapat menimbulkan gangguan fisik dan/atau
elektromagnetik terhadap lingkungan sekitarnya

103611/SDPPI/2024

9003

Model: MJSXJ06HL

MKG # IMKG.2623.10.2024

Diimpor oleh: PT. Xiaomi Communications Indonesia

Alamat: One Pacific Place, Suite 9-H,I,J,K, Jalan Jenderal Sudirman Kav. 52-53 Lot. 3 & 5, Kota Adm. Jakarta Selatan, Provinsi DKI Jakarta, Kode Pos: 12190

Diproduksi oleh: Xiaomi Communications Co., Ltd.
Alamat: #019, 9th Floor, Building 6, 33 Xi'erqi Middle Road, Haidian District, Beijing, 100085, China
Untuk informasi selengkapnya, kunjungi www.mi.com
Dibuat di Tiongkok

Versi Panduan Pengguna: V4.0

Lisez attentivement ce manuel avant toute utilisation et conservez-le pour pouvoir le consulter ultérieurement.

Présentation du produit

Fig. A

① Antenne
② Couvercle imperméable
③ Créneau pour carte microSD
④ Bouton de réinitialisation
⑤ Feu de remplissage
⑥ Objectif
⑦ Support mural
⑧ Haut-parleur
⑨ Port d'alimentation
⑩ Microphone
⑪ Voyant
⑫ Port de câble réseau

Contenu du paquet : Xiaomi Outdoor Camera CW700S, adaptateur secteur, ruban adhésif étanche pour câble d'alimentation, modèle autocollant pour montage mural/plafond, kit d'accessoires à vis, accessoires de port réseau étanches, manuel d'utilisation

Remarque : Les illustrations du produit, les accessoires et l'interface utilisateur présents dans le manuel d'utilisation sont uniquement fournis à titre indicatif. Le produit actuel et les fonctions effectives peuvent varier en raison des améliorations apportées au produit.

Utilisation

- Installation d'une carte microSD

  Assurez-vous que la caméra est débranchée. Ouvrez le couvercle imperméable au-dessus du créneau pour carte microSD avec ses points de contact orientés vers le bas.

  ATTENTION : Débranchez la caméra lors de l'installation ou du retrait de la carte microSD. Veuillez utiliser une carte microSD d'une marque qualifiée (la caméra prend en charge une carte microSD de 8 Go à 256 Go. La carte microSD peut avoir besoin d'être formatée via Paramètres > Gérer le stockage sur la page du plugin de l'appareil photo dans l'application Xiaomi Home). Il est recommandé que la carte microSD ait une vitesse de lecture/écriture minimale de U1/Class 10. **(Fig. B)**

Remarque : Après avoir installé ou retiré la carte microSD, assurez-vous de réinstaller le couvercle imperméable au-dessus du créneau de carte pour empêcher à l'eau de pénétrer dans la caméra et d'affecter l'utilisation normale.

- Allumage
  - Insérez le cordon de l'adaptateur secteur dans le port d'alimentation pour allumer automatiquement la caméra. **(Fig. C)**
  - La caméra est allumée avec succès lorsque le voyant lumineux est jaune et une invite vocale émise.

Remarques : Veuillez-vous assurer d'utiliser un cordon d'origine de l'adaptateur secteur pour la connexion, afin d'éviter des anomalies de fonctionnement. Ne tordez pas l'objectif de la caméra pour le forcer à roter après que la caméra a été allumée. Si l'objectif n'est pas positionné avec précision, vous pouvez le calibrer à travers l'application Mi Home/Xiaomi Home.

- Description du voyant d'état

Jaune : En attente de connexion...

Clignotement jaune : Connexion au réseau...

Bleu clignotant : Connexion à un serveur...

Bleu stable : Connexion réussie

Connexion avec l'application Xiaomi Home

Ce produit fonctionne avec l'application Xiaomi Home. Utilisez l'application Xiaomi Home pour contrôler votre appareil et pour interagir avec d'autres appareils intelligents dans votre maison.

Scannez le code QR pour télécharger et installer l'application. Vous serez redirigé vers la page de configuration si l'application est déjà installée. Sinon, recherchez « Xiaomi Home » dans l'App Store pour la télécharger et l'installer.

Ouvrez l'application Xiaomi Home, touchez l'icône « + » en haut à droite et suivez les invites pour ajouter votre appareil.

82993641

Remarques : la version de l'application a été mise à jour. Suivez les instructions basées sur la version actuelle de l'application.

Assurez-vous que la caméra est allumée et que la connexion réseau est stable pendant la connexion. Le voyant est jaune lorsque la caméra est activée, puis il passe au bleu lorsque la connexion est réussie entre la caméra et l'application.

● Réinitialisation

Lorsque vous changez de réseau ou de compte Xiaomi auquel la caméra est connectée, veuillez supprimer la caméra de l'application Xiaomi Home, puis la reconnecter.

Remarque : La réinitialisation de la caméra ne supprimera pas les données de la carte microSD.

Précautions

- La plage de température de fonctionnement de la caméra est de -30 °C à 60 °C. N'utilisez pas la caméra dans des environnements dont les températures sont supérieures ou inférieures à la plage spécifiée.
- Cette caméra est un produit électronique de précision qui a un indice d'étanchéité à la poussière et à l'eau IP66. Pour garantir une utilisation normale, n'utilisez pas la caméra dans des environnements extrêmement humides ou dans des endroits susceptibles de provoquer des infiltrations d'eau.
- L'adaptateur secteur fourni avec la caméra n'est pas imperméable et est uniquement destiné à une utilisation intérieure. N'utilisez pas l'adaptateur secteur dans des environnements extrêmement humides ou dans des endroits susceptibles de provoquer des infiltrations d'eau. La plage de température de fonctionnement de l'adaptateur secteur est de -30 °C à 45 °C. Ne l'utilisez pas dans des environnements dont les températures sont supérieures ou inférieures à la plage spécifiée.
- Pour améliorer la performance de la caméra, bien vouloir ne pas placer la caméra à un endroit où son objectif est face ou à proximité d'une surface réfléchissante, telle que le verre et les murs blancs, car ceci va permettre à l'image d'apparaître complètement claire dans des zones proches de la caméra et plus sombres dans des zones plus éloignées de la caméra, ou alors cela peut amener la caméra à produire des images blanches.
- Lorsque vous utilisez le Wi-Fi, assurez-vous que la caméra est installée dans une zone ayant un signal Wi-Fi fort. N'installez pas la caméra à proximité des fours à micro-ondes, ainsi que d'autres objets ou endroits qui affectent son signal Wi-Fi.
- Lorsque la fonctionnalité de vision nocturne est activée, le changement de lumière ambiante va pousser le filtre à s'ajuster. Cet ajustement sera probablement accompagné d'un léger son de clique tout à fait normal.
- Si le cordon d'alimentation est endommagé, il doit être remplacé par des professionnels mandatés par le fabricant ou par le service après-vente ou les services offrant des fonctions similaires, afin d'éviter des accidents liés à la sécurité.

Montage de la caméra sur un mur

1. Coller le modèle autocollant pour montage là où la caméra doit être installée, puis percer quatre trous dans le mur à l'aide d'un outil de forage en fonction des trous d'emplacement sur l'autocollant. Le trou est d'environ 6 mm de diamètre et d'environ 40 mm de profondeur. **(Fig. D-1 Fig. D-2)**
2. Insérer les quatre chevilles murales en plastique dans les trous du mur. **(Fig. D-3)**
3. Placer le support contre le mur, insérer les vis dans les trous et les forer à l'intérieur des chevilles murales en plastique sur le mur.

Installation du support mural **(Fig. E-1)** Installation au plafond **(Fig. E-2)**

4. Envelopper le port du cordon d'alimentation avec le ruban imperméable après que la caméra a été fixée pour garantir une performance imperméable. **(Fig. F)**

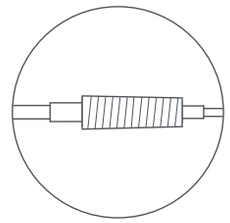

Envelopper avec du ruban imperméable

Installation des accessoires étanches

Les accessoires de port de réseau imperméables à l'eau comprennent : le joint d'étanchéité, la pochette imperméable, le bouchon, et le couvercle arrière imperméable. Une fois installée, les performances d'étanchéité du port de câble réseau seront améliorées.

Placez le joint d'étanchéité sur le port réseau de la caméra **(Fig. G-1)**. Passez le couvercle arrière imperméable, le bouchon, et la pochette imperméable au-dessus du câble réseau dans cet ordre **(Fig. G-2)**, puis branchez le câble réseau dans le port. Vissez ensemble la pochette imperméable et le joint d'étanchéité, puis vissez ensemble le couvercle arrière imperméable et la pochette imperméable **(Fig. G-3)**.

Fig. G-1 Fig. G-2

① Joint d'étanchéité ② Câble réseau ③ Pochette imperméable ④ Bouchon ⑤ Couvercle arrière imperméable

PRÉCAUTIONS :

- Le mur doit pouvoir supporter au moins trois fois le poids total de la caméra.
- La caméra doit être fermement fixée au mur suivant les instructions d'installation dans le manuel d'utilisation afin d'empêcher des blessures accidentelles.
- Ne pas installer près d'une unité extérieure de climatisation, la sortie d'une hotte de cuisinière, la sortie d'un chauffe-eau à gaz ou d'autres sources de chaleur.

Caractéristiques

Nom : Smart Camera
Modèle : MJSXJ06HL
Entrée nominale : 12 V ⎓ 1 A
Ouverture : f/1.6
Stockage : Carte microSD
Connectivité sans fil : Wi-Fi IEEE 802.11b/g/n 2,4 GHz
Fréquence de fonctionnement : 2412–2472 MHz
Température de fonctionnement : -30 °C à 60 °C
Résolution : 2560 × 1440
Dimensions du produit : 150 × 103 × 185 mm
Vidéo Codec : H.265
Compatible avec : Android™ 8/iOS 12.0 ou version ultérieure
Puissance maximale en sortie : < 20 dBm

Spécifications de l'adaptateur CA externe

Fabricant : Shenzhen AMC Technology Co., Ltd.
Identifiant du modèle : AD-0121200100EU-6
Tension en entrée : 100–240 V
Fréquence CA en entrée : 50/60 Hz
Tension en sortie : 12 V
Courant de sortie : 1 A
Puissance de sortie : 12,0 W
Efficacité moyenne active : > 82,97 %
Efficacité à faible charge (10 %) : 80,40 %
Consommation à faible puissance : < 0,10 W

Remarque : Les spécifications du produit et les informations de sécurité sont indiquées dans le manuel d'utilisation et sur le dessous du produit.

Alimentation électrique externe : Chargez l'appareil avec un adaptateur de l'UE (AD-0121200100EU-6) livré par Shenzhen AMC Technology Co., Ltd.

GARANTIE

En tant que consommateur Xiaomi, vous disposez sous certaines conditions de garanties supplémentaires. Xiaomi offre à certains consommateurs des avantages de garantie qui sont parallèlement à, et non à la place de, n'importe quelle garantie légale fournie par les droits nationaux du consommateur. La durée et les conditions relatives aux garanties légales sont prévues par les lois locales afférentes. Pour plus d'informations sur les avantages du droit du consommateur, veuillez consulter le site web officiel de Xiaomi https://www.mi.com/global/support/warranty. Sauf mesures prohibées par la loi ou promesse contraire par Xiaomi, les services après-ventes sont limités au pays ou à la région de l'achat initial. Conformément à la garantie du consommateur, dans la pleine mesure prévue par la loi, Xiaomi va, à sa discrétion, réparer, changer ou rembourser le produit. Usure normale, force majeure, abus ou dommage causés par la négligence ou par la faute de l'utilisateur ne sont pas justifiés. La personne à contacter pour le service après-vente peut être n'importe quelle personne de service agréé Xiaomi, les distributeurs agréés Xiaomi ou le vendeur final qui vous a vendu le produit. En cas de doute, veuillez contacter la personne concernée que Xiaomi peut identifier.
Les présentes garanties ne s'appliquent pas à Hong Kong et à Taïwan.
Les produits qui n'ont pas été dûment importés et/ou n'ont pas été dûment fabriqués par Xiaomi et/ou n'ont pas été dûment obtenus chez Xiaomi ou un vendeur officiel de Xiaomi ne sont pas couverts par les présentes garanties.
Conformément à la loi applicable, vous pouvez bénéficier des garanties depuis le détaillant non officiel qui vous a vendu le produit. Pour cela, Xiaomi vous invite à contacter le détaillant auprès duquel vous avez acheté le produit.

Informations sur la conformité et les réglementations

Informations DEEE

Tous les produits portant ce symbole deviennent des déchets d'équipements électriques et électroniques (DEEE dans la Directive européenne 2012/19/UE) qui ne doivent pas être mélangés aux déchets ménagers non triés. Vous devez contribuer à la protection de l'environnement et de la santé humaine en apportant l'équipement usagé à un point de collecte dédié au recyclage des équipements électriques et électroniques, agréé par le gouvernement ou les autorités locales. Le recyclage et la destruction appropriés permettront d'éviter tout impact potentiellement négatif sur l'environnement et la santé humaine. Contactez l'installateur ou les autorités locales pour obtenir plus d'informations concernant l'emplacement ainsi que les conditions d'utilisation de ce type de point de collecte.

Déclaration de conformité pour l'Union européenne

Par la présente, Xiaomi Communications Co., Ltd. déclare que cet équipement radio de type MJSXJ06HL est conforme à la Directive européenne 2014/53/UE. L'intégralité de la déclaration de conformité pour l'UE est disponible à l'adresse suivante : http://www.mi.com/global/service/support/declaration.html
http://www.mi.com/global/service/support/declaration.html
Pour obtenir un manuel électronique détaillé, rendez-vous sur le site www.mi.com/global/support/user-guide

Dans des conditions normales d'utilisation, cet équipement doit être maintenu à une distance d'au moins 20 cm entre l'antenne et le corps de l'utilisateur.



Points de collecte sur www.quefairedemesdechets.fr
Privilégiez la réparation ou le don de votre appareil !

Fabricant : Xiaomi Communications Co., Ltd.

Adresse : #019, 9th Floor, Building 6, 33 Xi'erqi Middle Road, Haidian District, Beijing, 100085, China

Pour plus d'informations, rendez-vous sur www.mi.com

Version du manuel d'utilisation : V4.0

Lesen Sie diese Bedienungsanleitung vor der Verwendung sorgfältig durch und bewahren Sie sie auf, um zukünftig die Informationen nachlesen zu können.

Produktübersicht

Abb. A

① Antenne
② Wasserfeste Abdeckung
③ microSD-Kartensteckplatz
④ Rückstelltaste
⑤ Aufhellung
⑥ Objektiv
⑦ Wandhalterung
⑧ Lautsprecher
⑨ Stromanschluss
⑩ Mikrofon
⑪ Kontrollleuchte
⑫ Netzwerkkabelanschluss

Verpackungsinhalt: Xiaomi Outdoor-Kamera CW700S, Netzteil, wasserfestes Klebeband für das Stromkabel, Montagevorlagenaufkleber für die Wand-/Deckenmontage, Schrauben-Zubehör-Kit, wasserfeste Zubehörteile für den Netzwerkanschluss, Bedienungsanleitung

Hinweis: Abbildungen des Produkts, des Zubehörs und der Benutzeroberfläche in der Bedienungsanleitung dienen nur als Referenz. Die tatsächlichen Produkte und Funktionen können aufgrund von Produktverbesserungen variieren.

Verwendung

- Installation microSD-Karte

Stellen Sie sicher, dass die Kamera vom Stromnetz getrennt ist. Öffnen Sie die wasserfeste Abdeckung über dem microSD-Kartensteckplatz und stecken Sie eine microSD-Karte mit den Kontaktpunkten nach unten gerichtet ein.

VORSICHT: Trennen Sie die Kamera, wenn Sie die microSD-Karte einstecken oder entfernen. Bitte verwenden Sie eine microSD-Karte einer qualifizierten Marke (die Kamera unterstützt eine microSD-Karte von 8 GB bis 256 GB. Die microSD-Karte muss ggf. über Einstellungen > Speicher verwalten auf der Plug-in-Seite der Kamera in der Xiaomi Home-App formatiert werden). Es wird empfohlen, dass die microSD-Karte eine Lese-/Schreibgeschwindigkeit von mindestens U1/Klasse 10 aufweist. **(Abb. B)**

Hinweis: Stellen Sie sicher, dass Sie nach der Installation oder dem Entfernen der microSD-Karte die wasserfeste Abdeckung wieder ordnungsgemäß auf den Kartensteckplatz setzen, damit kein Wasser in die Kamera eindringen und den normalen Gebrauch beeinträchtigen kann.

- Einschalten
  - Stecken Sie das Netzteilkabel in den Stromanschluss, um die Kamera automatisch einzuschalten. **(Abb. C)**
  - Die Kamera ist erfolgreich eingeschaltet, wenn die Kontrollleuchte gelb leuchtet und eine Sprachansage zu hören ist.

Hinweise: Bitte stellen Sie sicher, dass Sie das Original-Netzteilkabel zum Anschluss verwenden, um einen abnormalen Betrieb zu vermeiden. Verdrehen Sie das Objektiv der Kamera nicht, um es zu einer Drehung zu zwingen, nachdem die Kamera eingeschaltet wurde. Wenn das Objektiv nicht genau positioniert ist, können Sie es über die Mi Home-/Xiaomi Home-App kalibrieren.

- Beschreibung des Kontrollleuchten-Status

Gelb: Erwarte Anschluss...

Blinkt gelb: Anschluss an ein Netzwerk...

Blinkt blau: Anschluss an einen Server...

Bleibt blau: Erfolgreich angeschlossen

Verbinden mit der Xiaomi Home-App

Dieses Produkt funktioniert mit der Xiaomi Home-App. Verwenden Sie die Xiaomi Home-App für die Steuerung Ihres Geräts und für die Interaktion mit anderen Smart Home-Geräten.

Scannen Sie den QR-Code, um die App herunterzuladen und zu installieren. Ist die App bereits installiert, werden Sie zur Verbindungseinrichtungs-Seite weitergeleitet. Sie können aber auch im App Store nach „Xiaomi Home“ suchen, um die App herunterzuladen und zu installieren.

Öffnen Sie die Xiaomi Home-App, tippen Sie auf das „+“ oben rechts und befolgen Sie die Anweisungen auf dem Bildschirm, um Ihr Gerät hinzuzufügen.

82993641

Hinweise: Die Version der App wurde möglicherweise aktualisiert. Befolgen Sie bitte die Anweisungen zur aktuellen App-Version.
Stellen Sie sicher, dass die Kamera beim Anschließen eingeschaltet ist und die Netzwerkverbindung stabil ist. Die Kontrollleuchte bleibt gelb, wenn die Kamera eingeschaltet ist, und wechselt dann zu blau, wenn der Anschluss zwischen der Kamera und der App erfolgreich war.

- Zurückstellen

Wenn Sie das Netzwerk oder das Xiaomi-Konto, an das die Kamera angeschlossen ist, wechseln, löschen Sie bitte die Kamera aus der Xiaomi Home-App und binden Sie sie dann erneut.

Hinweis: Durch das Zurückstellen der Kamera, werden keine Daten auf der microSD-Karte gelöscht.

Vorsichtsmaßnahmen

- Die Betriebstemperatur der Kamera reicht von -30 °C bis 60 °C. Verwenden Sie die Kamera nicht in Umgebungen mit Temperaturen, die höher oder niedriger als der angegebene Bereich sind.
- Bei der Kamera handelt es sich um ein elektronisches Präzisionsprodukt, das nach IP66 staubdicht und wasserfest ist. Um eine normale Verwendung sicherzustellen, verwenden Sie die Kamera nicht in extrem feuchten Umgebungen oder an Orten, die das Eindringen von Wasser verursachen können.
- Das mit der Kamera mitgelieferte Netzteil ist nicht wasserfest und nur für den Innenbereich geeignet. Verwenden Sie das Netzteil nicht in extrem feuchten Umgebungen oder an Orten, die das Eindringen von Wasser verursachen können. Der Betriebstemperaturbereich für dieses Netzteil ist -30 °C bis 45 °C. Verwenden Sie das Netzteil nicht in Umgebungen mit Temperaturen oberhalb oder unterhalb des angegebenen Bereichs.
- Um die Leistung der Kamera zu verbessern, stellen Sie sie nicht so auf, dass ihr Objektiv auf oder neben einer reflektierenden Oberfläche wie Glas oder weißen Wänden steht, da dies dazu führt, dass das Bild in der Nähe der Kamera übermäßig hell und in weiter entfernten Bereichen dunkler erscheint oder die Kamera weiße Bilder erzeugt.
- Wenn Sie WLAN verwenden, stellen Sie bitte sicher, dass die Kamera in einem Gebiet mit einem starken WLAN-Signal installiert ist. Installieren Sie die Kamera nicht in der Nähe von Mikrowellenherden und anderen Gegenständen oder Orten, die ihr WLAN-Signal beeinträchtigen könnten.
- Wenn die Nachtsichtfunktion aktiviert ist, führt die Änderung der Umgebungsbeleuchtung dazu, dass der Filter gewechselt wird, wahrscheinlich begleitet von einem leichten Klick-Ton, was normal ist.
- Wenn das Stromkabel beschädigt oder gebrochen ist, muss es von Fachleuten des Herstellers, des Kundendienstes oder von Abteilungen mit ähnlichen Funktionen ersetzt werden, um Sicherheitsgefährdungen zu vermeiden.

Montage der Kamera an einer Wand

1. Kleben Sie den Montagevorlagenaufkleber an der Stelle auf, an der die Kamera installiert werden muss, und bohren Sie mit einem Bohrer vier Löcher in die Wand, entsprechend den Positionierungslöchern auf dem Aufkleber. Das Loch hat etwa einen Durchmesser von etwa 6 mm und eine Tiefe von etwa 40 mm. **(Abb. D-1 Abb. D-2)**
2. Stecken Sie vier Kunststoffdübel in die Löcher in der Wand. **(Abb. D-3)**
3. Stellen Sie die Halterung an die Wand, stecken Sie die Schrauben in die Löcher und schrauben Sie sie in die Kunststoffdübel an der Wand ein.

Installation der Wandhalterung **(Abb. E-1)** Installation der Deckenhalterung **(Abb. E-2)**

4. Umwickeln Sie den Anschluss des Stromkabels mit dem wasserfesten Klebeband, nachdem Sie die Kamera befestigt haben, um die Wasserfestigkeit sicherzustellen. **(Abb. F)**

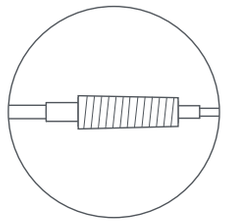

Umwickeln mit dem wasserfesten Band

Installation der wasserfesten Zubehörteile

Zu den zu installierenden wasserfesten Zubehörteilen für den Netzwerkanschluss gehören: Dichtungsring, wasserfeste Hülse, Stöpsel, wasserfeste Rückabdeckung. Sobald sie installiert sind, wird die Wasserfestigkeit des Netzwerkkabelanschlusses verbessert.

Setzen Sie den Dichtungsring auf den Netzwerkkabelanschluss der Kamera **(Abb. G-1)**. Fädeln Sie die wasserfeste Rückabdeckung, den Stöpsel und die wasserfeste Hülse nacheinander über das Netzwerkkabel **(Abb. G-2)** und stecken Sie das Netzwerkkabel in den Anschluss. Schrauben Sie die wasserfeste Hülse und den Stöpsel zusammen, dann schrauben Sie die wasserfeste Rückabdeckung und die wasserfeste Hülse zusammen **(Abb. G-3)**.

Abb. G-1 Abb. G-2

① Dichtungsring ② Netzwerkkabel ③ Wasserfeste Hülse ④ Stöpsel ⑤ Wasserfeste Rückabdeckung

VORSICHTSMAßNAHMEN:

- Die Wand muss mindestens das Dreifache des Gesamtgewichts der Kamera tragen können.
- Die Kamera muss gemäß den Installationsanweisungen in der Bedienungsanleitung fest an der Wand befestigt werden, um unbeabsichtigte Verletzungen zu vermeiden.
- Installieren Sie die Kamera nicht in der Nähe des Außengeräts einer Klimaanlage, eines Auslasses einer Dunstabzugshaube, eines Auslasses eines Gas-Wassererhitzers oder einer anderen Wärmequelle.

Spezifikationen

Bezeichnung: Intelligente Kamera
Modell: MJSXJ06HL
Nenneingang: 12 V ⎓ 1 A
Blende: f/1.6
Speicher: microSD-Karte
WLAN-Verbindung: WLAN IEEE 802.11b/g/n 2,4 GHz
Betriebsfrequenz: 2412–2472 MHz
Betriebstemperatur: -30 °C bis 60 °C
Auflösung: 2560 × 1440
Artikelmaße: 150 × 103 × 185 mm
Video Codec: H.265
Kompatibilität: Android™ 8 und iOS 12.0 oder neuer
Maximale Ausgangsleistung: < 20 dBm

Spezifikationen für den externen AC-Adapter

Hersteller: Shenzhen AMC Technology Co., Ltd.
Modellidentifikator: AD-0121200100EU-6
Eingangsspannung: 100–240 V
Eingangs-AC-Frequenz: 50/60 Hz
Ausgangsspannung: 12 V
Ausgangsstrom: 1 A
Ausgangsleistung: 12,0 W
Durchschnittliche Aktive Effizienz: > 82,97 %
Effizienz bei Geringer Belastung (10 %): 80,40 %
Lastloser Stromverbrauch: < 0,10 W

Hinweis: Produktspezifikationen und Sicherheitsdaten finden Sie in der Bedienungsanleitung und auf der Unterseite des Produkts.

Externes Netzteil: Laden Sie das Gerät mit dem von Shenzhen AMC Technology Co., Ltd. gelieferten EU-Adapter (AD-0121200100EU-6) auf.

GARANTIEERKLÄRUNG

Unter bestimmten Voraussetzungen profitieren Sie als Xiaomi-Kunde von zusätzlichen Garantien. Xiaomi bietet Verbrauchern spezielle Garantieleistungen zusätzlich zur und nicht anstelle der durch das jeweilige nationale Verbraucherrecht festgelegten gesetzlichen Gewährleistung. Die gesetzlichen Gewährleistungsfristen und -bestimmungen ergeben sich aus den jeweiligen lokalen Gesetzen. Weitere Informationen zu den Garantieleistungen für Verbraucher finden Sie auf der Website von Xiaomi unter https://www.mi.com/global/support/warranty. Sofern dies nicht gesetzlich verboten oder anderweitig von Xiaomi versprochen wurde, ist der Kundendienst auf das Land oder die Region des ursprünglichen Kaufs beschränkt. Im Rahmen der Verbrauchergarantie wird Xiaomi das Produkt, soweit gesetzlich zulässig, nach eigenem Ermessen reparieren, ersetzen oder den Kaufpreis erstatten. Normale Abnutzung, höhere Gewalt, Missbrauch oder Schäden, die durch Fahrlässigkeit oder Verschulden des Benutzers verursacht wurden, unterliegen nicht der Garantie. Der Kundendienst kann durch jede Person im autorisierten Servicenetz von Xiaomi erbracht werden, durch die autorisierten Händler von Xiaomi oder durch den Endverkäufer, der die Produkte an Sie verkauft hat. Bei Fragen wenden Sie sich bitte an die entsprechende von Xiaomi angegebene Person.
Diese Garantieerklärung ist nicht auf Hong Kong und Taiwan anwendbar.
Produkte, die nicht ordnungsgemäß eingeführt wurden und/oder nicht ordnungsgemäß von Xiaomi hergestellt wurden und/oder nicht ordnungsgemäß von Xiaomi oder einem offiziellen Händler von Xiaomi erworben wurden, fallen nicht unter diese Garantie. Gemäß geltendem Recht können Garantieforderungen gegen Einzelhändler geltend gemacht werden, die das Produkt trotz Ermangelung gegenseitiger Vertriebsvereinbarungen in Umlauf gebracht haben. In solchen Fällen ermutigt Sie Xiaomi, den Händler zu kontaktieren, bei dem Sie das Produkt gekauft haben.

Entsorgung von elektrischen und elektronischen Geräten



Das Symbol auf dem Produkt oder der Verpackung bedeutet, dass das Produkt einer getrennten Erfassung für elektrische und elektronische Geräte zugeführt werden muss und nicht über den normalen Haushaltsabfall entsorgt werden darf. Bitte entnehmen Sie Batterien und Lampen, die nicht vom Gerät umschlossen sind, vor der Abgabe aus dem Gerät und entsorgen diese über die offiziellen Sammelstellen für Batterien und Lampen.

Beim Kauf eines neuen Elektrogerätes können Sie beim Vertreiber ein gleichartiges Altgerät unentgeltlich zurückgeben. Elektrogeräte mit einer Kantenlänge von maximal 25 cm können unentgeltlich bei Vertreibern von Elektro- und Elektronikgeräten mit einer Verkaufsfläche von mindestens 400 m² sowie in Geschäften des Lebensmittelhandels (z.B. Supermärkten, Lebensmitteldiscountern, Drogerien) mit einer Gesamtverkaufsfläche von mindestens 800 m², die mehrmals im Kalenderjahr oder dauerhaft Elektro- und Elektronikgeräte anbieten und auf dem Markt bereitstellen, abgegeben werden, ohne dass ein Neugerät erworben werden muss. Größere Elektrogeräte können kostenlos bei kommunalen Wertstoffhöfen abgegeben werden.
Durch die korrekte Entsorgung tragen Sie dazu bei, negative Auswirkungen auf die Umwelt und die menschliche Gesundheit zu vermeiden, die durch unsachgemäße Erfassung und Behandlung von Elektroaltgeräten entstehen können.

Bitte löschen Sie sämtliche personenbezogenen Daten auf dem Gerät, bevor Sie es entsorgen.

Für weitere Informationen kontaktieren sie bitte Ihre Kommunalverwaltung, Ihren örtlichen Abfallentsorger oder das Geschäft, in dem Sie das Produkt erworben haben.

EU-Konformitätserklärung

CE

Hiermit bestätigt Xiaomi Communications Co., Ltd., dass das Funkgerät des Typs MJSXJ06HL mit der Verordnung 2014/53/EU in Einklang steht. Der vollständige Wortlaut der EU-Konformitätserklärung ist unter der folgenden Internetadresse abrufbar: http://www.mi.com/global/service/support/declaration.html
Eine detaillierte elektronische Bedienungsanleitung finden Sie unter www.mi.com/global/support/user-guide

Unter normalen Einsatzbedingungen muss dieses Gerät einen Abstand von mindestens 20 cm zwischen der Antenne und dem Körper des Benutzers einhalten.

Hersteller: Xiaomi Communications Co., Ltd.
Adresse: #019, 9th Floor, Building 6, 33 Xi'erqi Middle Road, Haidian District, Beijing, 100085, China
Weitere Informationen finden Sie auf www.mi.com

Bedienungsanleitung-Version: V4.0

Lea detenidamente este manual antes de usar el producto y consérvelo para futuras consultas.

Descripción del producto

Fig. A

① Antena
② Cubierta impermeable
③ Ranura para tarjeta microSD
④ Botón de restablecimiento
⑤ Luz de fondo
⑥ Lente
⑦ Soporte de pared
⑧ Altavoz
⑨ Puerto de alimentación
⑩ Micrófono
⑪ Indicador
⑫ Puerto del cable de red

Contenido del paquete: Xiaomi Outdoor Camera CW700S, adaptador de corriente, cinta adhesiva impermeable para el cable de alimentación, pegatina de la plantilla de montaje de pared/techo, kit de accesorios de tornillería, accesorios impermeables para el puerto de red, manual de usuario

Nota: Las ilustraciones del producto, los accesorios y la interfaz de usuario del manual de usuario son solo para fines de referencia. El producto y las funciones actuales pueden variar debido a mejoras del producto.

Modo de uso

- Instalación de una tarjeta microSD

  Asegúrese de que la cámara esté desenchufada. Abra la cubierta impermeable situada sobre la ranura para tarjeta microSD e inserte una tarjeta microSD con sus puntos de contacto hacia abajo.

  PRECAUCIÓN: Desconecte la cámara cuando inserte o extraiga la tarjeta microSD. Utilice una tarjeta microSD de una marca cualificada (la cámara admite una tarjeta microSD de 8 GB a 256 GB. Puede que sea necesario formatear la tarjeta microSD a través de Ajustes > Administrar almacenamiento en la página del complemento de la cámara en la aplicación Xiaomi Home). Se recomienda que la tarjeta microSD tenga una velocidad de lectura/escritura no inferior a U1/Clase 10. **(Fig. B)**

Nota: Después de instalar o extraer la tarjeta microSD, asegúrese de volver a colocar la cubierta impermeable en la ranura de la tarjeta correctamente para evitar que entre agua en la cámara y afecte al uso normal.

- Encendido
  - Inserte el cable adaptador de corriente en el puerto de alimentación para encender automáticamente la cámara. **(Fig. C)**
  - La cámara se encenderá correctamente cuando la luz indicadora se ilumine en amarillo y se oiga una indicación de voz.

Notas: Por favor, asegúrese de utilizar el cable adaptador de corriente original para la conexión para evitar operaciones anormales. No gire la lente de la cámara para forzarla a girar después de encenderla. Si la lente no está colocada con precisión, puede calibrarla a través de la aplicación Mi Home/Xiaomi Home.

- Descripción del estado del indicador

Amarillo: Esperando conexión...

Parpadea en amarillo: Conectándose a la red...

Parpadea en azul: Conectándose al servidor...

Azul fijo: Conexión correcta

Conectando con la aplicación Xiaomi Home

Este producto funciona con la aplicación Xiaomi Home. Utilice la aplicación Xiaomi Home para controlar su dispositivo y para interactuar con otros dispositivos inteligentes.

Escanee el código QR para descargar e instalar la aplicación. Se le dirigirá a la página de configuración de conexión si la aplicación ya está instalada. O busque "Xiaomi Home" en la App Store para descargarla e instalarla.

Abra la aplicación Xiaomi Home, pulse "+" en la parte superior derecha y, a continuación, siga las instrucciones para añadir el dispositivo.

82993641

Notas: La versión de la aplicación puede haber sido actualizada, siga las instrucciones basadas en la versión actual de la aplicación.

Asegúrese de que la cámara esté encendida y de que la conexión de red sea estable durante la conexión. El indicador se mantiene de color amarillo cuando la cámara esté encendida, y luego cambia a color azul después de una conexión con éxito entre la cámara y la aplicación.

● Restablecimiento

Cuando cambie la red o la Cuenta Xiaomi a la que está conectada la cámara, elimine la cámara de la aplicación Xiaomi Home y vuelva a vincularla.

Nota: El restablecimiento de la cámara no borrará ningún dato de la tarjeta microSD.

Precauciones

- La temperatura de funcionamiento de la cámara oscila de -30 °C a 60 °C. No utilice la cámara en entornos con temperaturas superiores o inferiores a las especificadas.
- Esta cámara es un producto electrónico de precisión que tiene una clasificación IP66 a prueba de polvo y agua. Para garantizar un uso normal, no utilice la cámara en entornos extremadamente húmedos o en lugares que puedan provocar la entrada de agua.
- El adaptador de corriente que viene con la cámara no es resistente al agua y es sólo para uso en interiores. No utilice el adaptador de corriente en ambientes extremadamente húmedos o en lugares que puedan provocar la entrada de agua. La temperatura de funcionamiento del adaptador de corriente oscila de -30 °C a 45 °C. No lo utilice en entornos con temperaturas superiores o inferiores a las especificadas.
- Para aumentar el rendimiento de la cámara, no coloque la lente de la cámara frente a una superficie reflectante ni cerca de esta, como vidrios ni paredes blancas, ya que estas harán que la imagen aparezca excesivamente brillante en las zonas cercanas a la cámara y oscura en las zonas más alejadas, o puede causar que la cámara produzca imágenes blancas.
- Cuando utilice la red Wi-Fi, asegúrese de que la cámara esté instalada en una zona con una señal de red Wi-Fi potente. No instale la cámara cerca de hornos microondas u otros objetos o lugares que puedan afectar a su señal de red Wi-Fi.
- Cuando la función de visión nocturna está habilitada, el cambio de luz ambiental activará el cambio de filtro, probablemente acompañado de un ligero clic, lo cual es normal.
- Si el cable de alimentación está dañado o roto, debe ser sustituido por profesionales del fabricante, del departamento de servicio postventa o de departamentos de funciones similares para evitar riesgos de seguridad.

Modo de instalación

Montaje de la cámara de seguridad en una pared

1. Pegue la pegatina de la plantilla de montaje en el lugar en el que vaya a instalar la cámara y taladre cuatro orificios en la pared con una herramienta de taladrado de acuerdo con los orificios de la pegatina. El orificio tiene unos 6 mm de diámetro y unos 40 mm de profundidad. **(Fig. D-1 Fig. D-2)**
2. Introduzca cuatro tacos de plástico en los orificios de la pared. **(Fig. D-3)**
3. Coloque el soporte contra la pared, inserte los tornillos en los orificios y atorníllelos a los tacos de plástico de la pared.

Instalación en soporte de pared **(Fig. E-1)** Instalación en el soporte de techo **(Fig. E-2)**

4. Envuelva el puerto del cable de alimentación con la cinta impermeable después de fijar la cámara para garantizar el rendimiento a prueba de agua. **(Fig. F)**

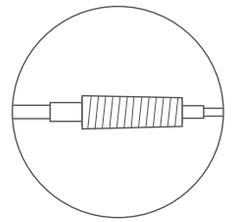

Envolver con la cinta impermeable

Instalación de los accesorios impermeables

Los accesorios impermeables para el puerto de red que deben instalarse incluyen: anillo de sellado, funda impermeable, tapón, cubierta impermeable trasera. Una vez instalados, se mejorará el rendimiento impermeable del puerto del cable de red.

Coloque el anillo de sellado en el puerto del cable de red de la cámara **(Fig. G-1)**. Enrosque la cubierta impermeable trasera, el tapón y la funda impermeable sobre el cable de red en orden **(Fig. G-2)** y, a continuación, enchufe el cable de red en el puerto. Atornille la funda impermeable y el tapón, luego atornille la cubierta impermeable trasera y la funda impermeable **(Fig. G-3)**.

Fig. G-1 Fig.G-2

① Anillo de sellado ② Cable de red ③ Funda impermeable ④ Tapón ⑤ Cubierta impermeable trasera

PRECAUCIONES:

- La pared debe ser capaz de soportar al menos tres veces el peso total de la cámara.
- La cámara debe fijarse firmemente a la pared de acuerdo con las instrucciones de instalación del manual de usuario para evitar lesiones accidentales.
- No la instale cerca de una unidad exterior de aire acondicionado, una salida de campana extractora, una salida de calentador de agua de gas u otras fuentes de calor.

Especificaciones

Nombre: Cámara inteligente
Modelo: MJSXJ06HL
Entrada nominal: 12 V ⎓ 1 A
Apertura: f/1.6
Almacenamiento: tarjeta microSD
Conexión inalámbrica: Wi-Fi IEEE 802.11b/g/n 2,4 GHz
Frecuencia de operación: 2412–2472 MHz
Temperatura de funcionamiento: -30 °C a 60 °C
Resolución: 2560 × 1440
Dimensiones del artículo: 150 × 103 × 185 mm
Códec de vídeo: H.265
Compatible con: Android™ 8 y iOS 12.0 o superior
Potencia máxima de salida: < 20 dBm

Especificaciones del adaptador externo de CA

Fabricante: Shenzhen AMC Technology Co., Ltd.
Identificador de modelo: AD-0121200100EU-6
Voltaje de entrada: 100–240 V
Frecuencia de entrada de CA: 50/60 Hz
Voltaje de salida: 12 V
Corriente de salida: 1 A
Potencia de salida: 12,0 W
Eficiencia activa media: > 82,97 %
Eficiencia a baja carga (10 %): 80,40 %
Consumo de energía sin carga: < 0,10 W

Nota: Las especificaciones del producto y la información de seguridad se muestran en el manual de usuario y en la parte inferior del producto.

Fuente de alimentación externa: Cargue el dispositivo con el adaptador de la UE (AD-0121200100EU-6) suministrado por Shenzhen AMC Technology Co., Ltd.

AVISO DE GARANTÍA

Como consumidor de Xiaomi, se beneficia de garantías adicionales en determinadas circunstancias. Xiaomi ofrece a consumidores específicos beneficios en las garantías que son complementarios y no sustitutivos de cualquier garantía legal contemplada en su legislación nacional. La duración y las condiciones relativas a las garantías legales se contemplan en la legislación local respectiva. Para más información acerca de los beneficios del consumidor en las garantías, diríjase a la página web oficial de Xiaomi https://www.mi.com/global/support/warranty. Excepto cuando la ley lo prohíba o cuando Xiaomi prometa lo contrario, el servicio posventa quedará limitado al país o región de compra original. Bajo la garantía del consumidor, en la máxima medida que permita la ley, Xiaomi, a su criterio, reparará, reemplazará o le reembolsará su producto. El desgaste normal por uso, fuerza mayor, abusos o daños provocados por negligencias del usuario o fallos no están bajo garantía. La persona de contacto del servicio posventa puede ser cualquier persona de la red de servicio autorizado de Xiaomi, los distribuidores autorizados de Xiaomi o el vendedor final que vendió los productos. Si tiene alguna duda, póngase en contacto con la persona correspondiente que pueda identificar Xiaomi.
Las presentes garantías no se aplican en Hong Kong y Taiwán.
Los productos que no se importaron debidamente y/o que Xiaomi no fabricó debidamente y/o no fueron adquiridos a Xiaomi o a un vendedor oficial de Xiaomi no están cubiertos por las presentes garantías. De acuerdo con la ley aplicable, usted puede beneficiarse de las garantías del minorista no oficial que vendió el producto. Por lo tanto, Xiaomi le invita a que se ponga en contacto con el minorista al que compró el producto.

Información sobre RAEE



Todos los productos que llevan este símbolo son residuos de aparatos eléctricos y electrónicos (RAEE según la directiva 2012/19/UE) que no deben mezclarse con residuos domésticos sin clasificar. En su lugar, debe proteger la salud humana y el medio ambiente entregando sus equipos de desecho a un punto de recogida para el reciclaje de residuos de equipos eléctricos y electrónicos, designado por el gobierno o las autoridades locales. La eliminación y el reciclado correctos ayudarán a evitar posibles consecuencias negativas para el medio ambiente y la salud humana. Póngase en contacto con el instalador o con las autoridades locales para obtener más información sobre la ubicación y las condiciones de dichos puntos de recogida.

Declaración de conformidad de la UE

CE

Por la presente, Xiaomi Communications Co., Ltd. declara que el tipo de equipo radioeléctrico MJSXJ06HL cumple con la Directiva 2014/53/UE. Encontrará el texto completo de la declaración de conformidad de la UE en esta dirección de Internet:
http://www.mi.com/global/service/support/declaration.html
Para un manual electrónico detallado, vaya a www.mi.com/global/support/user-guide

En condiciones normales de uso, este equipo debe mantenerse a una distancia de, al menos, 20 cm entre la antena y el cuerpo del usuario.

Fabricante: Xiaomi Communications Co., Ltd.
Dirección: #019, 9th Floor, Building 6, 33 Xi'erqi Middle Road, Haidian District, Beijing, 100085, China
Para obtener más información, visite www.mi.com

Versión del manual del usuario: V4.0

اقرأ هذا الدليل بعناية قبل الاستخدام واحتفظ به للرجوع إليه مستقبلاً.

نظرة عامة حول المنتج

الشكل A

① الهوائي	⑤ الإضاءة التكميلية	⑨ منفذ الطاقة
② الغطاء المقاوم للماء	⑥ العدسة	⑩ الميكروفون
③ فتحة بطاقة microSD	⑦ حامل الحائط	⑪ المؤشر
④ زر إعادة الضبط	⑧ مكبر الصوت	⑫ منفذ كابل الشبكة

محتويات العلبة: كاميرا CW700S الخارجية من Xiaomi، محول الطاقة، الشريط المقاوم للماء لسلك الطاقة، لاصق قالب التركيب على الحائط/ السقف، طقم ملحقات براغي، ملحقات منفذ كابل الشبكة المقاومة للماء، دليل المستخدم

ملاحظة: الرسوم التوضيحية للمنتج والملحقات وواجهة المستخدم في دليل المستخدم يتم توفيرها كمرجع فقط. وقد يختلف المنتج والوظائف الفعلية بسبب إدخال تحسينات على المنتج.

ما طريقة الاستخدام

- تثبيت بطاقة microSD

تأكد من أن الكاميرا مفصولة. افتح الغطاء المقاوم للماء فوق فتحة بطاقة microSD وأدخل بطاقة microSD بحيث تكون نقاط التلامس الخاصة بها مواجهة لأسفل.

تنبيه: افصل الكاميرا عند إدخال بطاقة microSD أو إزالتها. يرجى استخدام بطاقة microSD من علامة تجارية مؤهلة (تدعم الكاميرا بطاقة microSD بسعة 8 جيجابايت إلى 256 جيجابايت. قد تحتاج بطاقة microSD إلى التهيئة عبر الإعدادات > إدارة التخزين على صفحة المكون الإضافي للكاميرا في تطبيق Xiaomi Home). يُستحسن استخدام بطاقة microSD بسرعة قراءة/ كتابة لا تقل عن U1/Class 10. **(الشكل B)**

ملاحظة: بعد تثبيت أو إزالة بطاقة microSD، تأكد من وضع الغطاء المقاوم للماء مرة أخرى على فتحة البطاقة بشكل صحيح لمنع دخول الماء إلى الكاميرا والتأثير على الاستخدام العادي.

● التشغيل

● أدخل كابل محول الطاقة في منفذ الطاقة لتشغيل الكاميرا تلقائيًا. (الشكل C)

● يتم تشغيل الكاميرا بنجاح عندما يكون لون المؤشر أصفرًا ويتم سماع إشعار صوتي.

ملاحظات: يرجى التأكد من استخدام كابل محول الطاقة الأصلي للاتصال لتجنب حدوث عمليات غير طبيعية. لا تقم بلف عدسة الكاميرا بقوة لإجبارها على التدوير بعد تشغيل الكاميرا. إذا لم يتم وضع العدسة بدقة، فيمكنك معايرتها عبر تطبيق Mi Home/Xiaomi Home.

● وصف حالة المؤشر

أصفر: بانتظار الاتصال...

يومض بالأزرق: جاري الاتصال بالخادم...

يومض بالأصفر: جاري الاتصال بالشبكة...

الضوء الأزرق مضاء دائمًا: تم الاتصال بنجاح

الاتصال بتطبيق Xiaomi Home

يعمل هذا المنتج من خلال تطبيق Xiaomi Home. استخدم تطبيق Xiaomi Home للتحكم في جهازك، وللتفاعل مع أجهزة المنزل الذكية الأخرى.

امسح كود QR ضوئيًا لتنزيل التطبيق وتثبيته. سيتم توجيهك إلى صفحة إعداد الاتصال في حال كان التطبيق مثبتًا بالفعل. أو ابحث عن "Xiaomi Home" في متجر التطبيقات لتنزيله وتثبيته.

82993641

افتح تطبيق Xiaomi Home، واضغط على "+" في أعلى الجانب الأيسر، ثم اتبع المطالبات لإضافة جهازك.

ملاحظات: ربما قد تم تحديث إصدار التطبيق، الرجاء اتباع التعليمات استنادًا إلى إصدار التطبيق الحالي.
تأكد من أن الكاميرا تعمل وأن اتصال الشبكة مستقر أثناء الاتصال. يبقى المؤشر باللون الأصفر عندما تكون الكاميرا في وضع التشغيل، ثم يتغير إلى اللون الأزرق بعد نجاح الاتصال بين الكاميرا والتطبيق.

- **إعادة تهيئة الضبط**

عند تغيير الشبكة أو حساب Mi المرتبط بالكاميرا، يرجى حذف الكاميرا من تطبيق Xiaomi Home وإعادة ربطها مرة أخرى.

ملاحظة: إعادة تهيئة الكاميرا لن يؤدي إلى مسح البيانات على بطاقة microSD.

التدابير الوقائية

- يتراوح نطاق درجة حرارة التشغيل للكاميرا ما بين -30 إلى 60 درجة مئوية. لا تستخدم الكاميرا في بيئات ذات درجات حرارة أعلى أو أقل من النطاق المحدد.
- هذه الكاميرا منتج إلكتروني دقيق يتميز بتقييم مقاومة للأتربة IP66 وتقييم مقاومة للماء. لضمان الاستخدام الطبيعي، لا تعرض الكاميرا لبيئات رطبة بشدة أو مواقع معرضة لدخول الماء إليها.
- محول الطاقة الذي يأتي مع الكاميرا غير مقاوم للماء وهو للاستخدام الداخلي فقط. لا تستخدم محول الطاقة في بيئات رطبة بشدة أو مواقع معرضة لدخول الماء إليها. يتراوح نطاق درجة حرارة التشغيل لـ محول الطاقة ما بين -30 إلى 45 درجة مئوية. لا تستخدم الكاميرا في بيئات ذات درجات حرارة أعلى أو أقل من النطاق المحدد.
- لتحسين أداء الكاميرا، يرجى عدم وضعها بحيث تكون العدسة الخاصة بها في مواجهة أو بجانب سطح عاكس، مثل الجدران الزجاجية والبيضاء، مما سيؤدي إلى ظهور الصورة ساطعة بشكل زائد في المناطق القريبة من الكاميرا وغامقة في المناطق البعيدة أو يؤدي إلى التقاط الكاميرا لصور بيضاء.
- عند استخدام Wi-Fi، يرجى التأكد من أن الكاميرا مثبتة في منطقة تتمتع بإشارة Wi-Fi قوية. لا تثبت الكاميرا بالقرب من أفران الميكروويف، أو أشياء أو أماكن أخرى قد تؤثر على إشارة Wi-Fi الخاصة بها.
- عند تمكين ميزة الرؤية الليلية، سيؤدي تغيير الضوء المحيط إلى تغيير الفلتر، وقد يكون ذلك مصحوبًا بصوت نقر طفيف، وهو أمر عادي.
- إذا كان سلك الطاقة تالفًا أو مقطوعاً، فيجب استبداله بواسطة مختصين من الشركة المُصنِّعة أو قسم خدمة ما بعد البيع أو أقسام ذات وظائف مماثلة لتجنب مخاطر السلامة.

ما طريقة التثبيت

تركيب الكاميرا على حائط

1. قم بلصق لاصق قالب التركيب في الموضع الذي تحتاج إلى تثبيت الكاميرا فيه، واحفر أربعة ثقوب في الحائط باستخدام أداة الحفر وفقًا لثقوب تحديد الموقع على اللاصق. يبلغ قطر الثقب حوالي 6 ملم والعمق حوالي 40 ملم. **(الشكل D-1 الشكل D-2)**

2. أدخل مقابس الحائط البلاستيكية الأربعة في الثقوب في الحائط. **(الشكل D-3)**

3. قم بوضع الحامل على الحائط، وأدخل البراغي في الثقوب، وثبتها في مقابس الحائط البلاستيكية باستخدام البراغي على الحائط.

تثبيت حامل الحائط **(الشكل E-1)** تثبيت حامل السقف **(الشكل E-2)**

4. قم بلف منفذ كابل الطاقة بالشريط المقاوم للماء بعد تثبيت الكاميرا لضمان أداء مقاوم للماء. **(الشكل F)**

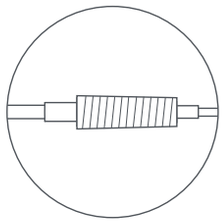

لفه بالشريط المقاوم للماء

تثبيت الملحقات المقاومة للماء

تتضمن ملحقات منفذ الشبكة المقاومة للماء: حلقة الإغلاق المحكم، الغلاف المقاوم للماء، السدادة، الغطاء الخلفي المقاوم للماء. عند التثبيت، سيتحسن أداء مقاومة الماء لمنفذ كابل الشبكة.

ضع حلقة الإغلاق المحكم على منفذ كابل شبكة الكاميرا **(الشكل G-1)**. قم بتمرير الغطاء الخلفي المقاوم للماء والسدادة والغلاف المقاوم للماء فوق كابل الشبكة بالترتيب **(الشكل G-2)**، ثم قم بتوصيل كابل الشبكة بالمنفذ. قم بتثبيت الغلاف المقاوم للماء والسدادة معًا، ثم قم بتثبيت الغطاء الخلفي المقاوم للماء والغلاف المقاوم للماء معًا **(الشكل G-3)**.

الشكل G-1 الشكل G-2

① حلقة الإغلاق المحكم ② كابل الشبكة ③ الغلاف المقاوم للماء ④ السدادة ⑤ الغطاء الخلفي المقاوم للماء

تنبيهات:

- ينبغي أن يكون الحائط قادرًا على حمل ما لا يقل عن ثلاثة أضعاف وزن الكاميرا الإجمالي.
- ينبغي تثبيت الكاميرا بإحكام على الحائط وفقًا لتعليمات التثبيت في دليل المستخدم لمنع التعرض لإصابة عرضية.
- لا تقم بتثبيتها بالقرب من وحدة مكيف الهواء الخارجية، أو مخرج شفاط موقد الطهي، أو مخرج سخان الماء الذي يعمل بالغاز، أو مصادر الحرارة الأخرى.

المواصفات

الاسم: الكاميرا الذكية
الطراز: MJSXJ06HL
الإدخال المقدر: 12 فولت ⎓ 1 أمبير
فتحة العدسة: f/1.6
التخزين: بطاقة microSD
الاتصال اللاسلكي: 2.4 Wi-Fi IEEE 802.11b/g/n جيجاهرتز
تردد التشغيل: 2412–2472 ميجاهرتز

درجة حرارة التشغيل: -30 إلى 60 درجة مئوية
الدقة: 2560 × 1440
أبعاد المنتج: 150 × 103 × 185 ملم
تشفير الفيديو: H.265
متوافق مع: Android™ 8 وiOS 12.0 أو الإصدارات الأحدث
الحد الأقصى لطاقة الخرج: < 20 ديسيبل مللي واط

مواصفات محول تيار متردد خارجي

الجهة المصنّعة: Shenzhen AMC Technology Co., Ltd.
معرف الطراز: AD-0121200100EU-6
جهد الإدخال: 100–240 فولت
تردد التيار المتردد للإدخال: 60/50 هرتز
فلطية الإخراج: 12 فولت

تيار الإخراج: 1 أمبير
طاقة الإخراج: 12.0 واط
متوسط الكفاءة الفعالة: > 82.97%
الكفاءة عند الحمل المنخفض (10%): 80.40%
استهلاك الطاقة بدون حمل: < 0.10 واط

ملاحظة: مواصفات المنتج ومعلومات السلامة معروضة في دليل المستخدم وعلى الجزء السفلي من المنتج.
مصدر الطاقة الخارجي: اشحن الجهاز باستخدام محول الاتحاد الأوروبي (AD-0121200100EU-6) المقدم من شركة Shenzhen AMC Technology Co., Ltd.

إشعار الضمان

بصفتك مستهلكًا لدى Xiaomi ، يمكنك الاستفادة من الضمانات الإضافية بموجب شروط معينة. تقدم Xiaomi مزايا ضمان استهلاكية محددة بالإضافة إلى، وليس بدلاً من، أي ضمانات قانونية ينص عليها قانون المستهلك الوطني. يتم توفير المدة والشروط المتعلقة بالضمانات القانونية بموجب القوانين المحلية المعنية. لمزيد من المعلومات حول مزايا الضمان الاستهلاكي، يرجى الرجوع إلى موقع Xiaomi الرسمي https://www.mi.com/global/support/warranty. باستثناء ما تحظره القوانين أو ما تعهدت به Xiaomi، تقتصر خدمات ما بعد البيع على بلد أو منطقة الشراء الأصلي. بموجب الضمان الاستهلاكي، وإلى أقصى حد يسمح به القانون، ستقوم Xiaomi، حسب تقديرها، بإصلاح منتجك أو استبداله أو إرجاعه. لا يشمل الضمان التلف او التمزق العادي أو القوة القاهرة أو سوء الاستخدام أو التلف الناجم عن إهمال المستخدم أو خطأه. يمكن أن يكون الشخص المسؤول عن خدمة ما بعد البيع أي شخص في شبكة الخدمات المعتمَدة لشركة Xiaomi أو الموزعين المعتمدين لشركة Xiaomi أو البائع النهائي الذي قام ببيع المنتجات لك. إذا كنت في شك، فيرجى الاتصال بالشخص المعني، حيث قد تحدده Xiaomi.
لا تنطبق الضمانات الحالية في هونغ كونغ وتايوان.
لا تشمل الضمانات الحالية المنتجات التي لم تستورد و / أو لم يتم تصنيعها على النحو المطلوب من قبل شركة Xiaomi و / أو لم يتم الحصول عليها من شركة Xiaomi أو بائع رسمي تابع لها. وفقًا للقانون المعمول به، قد تستفيد من ضمانات بائع التجزئة غير الرسمي الذي باع المنتج. لذلك، تناشدك شركة Xiaomi بالاتصال ببائع التجزئة الذي اشتريت منه المنتج.

معلومات WEEE (نفايات المعدات الكهربائية والإلكترونية)



جميع المنتجات التي تحمل هذا الرمز هي نفايات المعدات الكهربائية والإلكترونية (WEEE وفقًا للتوجيه 2012/19/EU) التي لا ينبغي أن تختلط بالنفايات المنزلية التي لم يتم فرزها. وبدلاً من ذلك، يجب حماية صحة الإنسان والبيئة بتسليم معدات النفايات إلى نقطة تجميع مخصصة معينة من قبل الحكومة أو السلطات المحلية لإعادة تدوير نفايات المعدات الكهربائية والإلكترونية. سيساعد التخلص الصحيح وإعادة التدوير على منع النتائج السلبية المحتملة على البيئة وصحة الإنسان. يرجى الاتصال بشركة التركيب أو السلطات المحلية للحصول على مزيد من المعلومات حول الموقع بالإضافة إلى شروط وأحكام نقاط التجميع هذه.

إعلان المطابقة للاتحاد الأوروبي

CE

بموجب هذا, تعلن شركة Xiaomi Communications Co., Ltd. أن نوع جهاز الراديو MJSXJ06HL يتوافق مع التوجيه 2014/53/EU.
النص الكامل لإعلان مطابقة الاتحاد الأوروبي متاح على عنوان الإنترنت التالي :
http://www.mi.com/global/service/support/declaration.html
للحصول على دليل إلكتروني مفصل، يُرجى الانتقال إلى www.mi.com/global/support/user-guide

أثناء الاستخدام العادي، يجب إبقاء هذا الجهاز على مسافة فاصلة لا تقل عن 20 سم بين الهوائي وجسم المستخدم.

الجهة المصنّعة: Xiaomi Communications Co., Ltd.
العنوان: #019, 9th Floor, Building 6, 33 Xi'erqi Middle Road, Haidian District, Beijing, 100085, China
لمزيد من المعلومات، الرجاء الانتقال إلى موقع www.mi.com

إصدار دليل المستخدم: الإصدار 4.0

Leggere attentamente il presente manuale prima dell'uso del dispositivo e conservarlo per ogni riferimento futuro.

Panoramica del prodotto

Fig. A

① Antenna
② Copertura impermeabile
③ Scomparto per scheda microSD
④ Pulsante di ripristino
⑤ Luce di riempimento
⑥ Obiettivo
⑦ Supporto da parete
⑧ Altoparlante
⑨ Porta di alimentazione
⑩ Microfono
⑪ Indicatore
⑫ Porta del cavo di rete

Contenuto della confezione: Xiaomi Outdoor Camera CW700S, alimentatore, nastro impermeabile per il cavo di alimentazione, adesivo per la sagoma di montaggio a parete/soffitto, kit di viti accessorie, accessori per la porta di rete impermeabile, manuale utente

Nota: le illustrazioni del prodotto, degli accessori e dell'interfaccia utente nel manuale utente sono esclusivamente a scopo di riferimento. Il prodotto effettivo e le relative funzioni possono variare a causa dei miglioramenti apportati al prodotto stesso.

Come utilizzare

- Installazione di una scheda microSD

  Assicurarsi che la videocamera sia scollegata. Aprire la copertura impermeabile dello scomparto per scheda microSD e inserire una scheda microSD con il lato di contatto rivolto verso il basso.

  ATTENZIONE: Scollegare la videocamera quando si inserisce o si rimuove la scheda microSD. Utilizzare una scheda microSD di marca qualificata (la videocamera supporta una scheda microSD da 8 GB a 256 GB. Potrebbe essere necessario formattare la scheda microSD tramite Impostazioni > Gestisci archiviazione nella pagina del plug-in della videocamera nell'app Xiaomi Home). Si consiglia di utilizzare una scheda microSD con una velocità di lettura/scrittura non inferiore a U1/Classe 10. **(Fig. B)**

Nota: dopo aver installato o rimosso la scheda microSD, assicurarsi di reinstallare correttamente la copertura impermeabile sopra lo scomparto per la scheda per evitare che l'acqua penetri nella videocamera e ne comprometta il normale utilizzo.

- Accensione
  - Inserire il cavo dell'alimentatore nella porta di alimentazione per accendere automaticamente la videocamera. **(Fig. C)**
  - L'accensione della videocamera è avvenuta con successo quando l'indicatore è giallo e si sente un messaggio vocale.

Note: Assicurarsi di utilizzare il cavo dell'alimentatore originale per il collegamento, per evitare operazioni anomale. Non torcere l'obiettivo della videocamera per forzarne la rotazione dopo l'accensione della videocamera. Se l'obiettivo non è posizionato con precisione, è possibile calibrarlo tramite l'app Mi Home/Xiaomi Home.

- Descrizione dello stato dell'indicatore

Giallo: in attesa di connessione...

Giallo lampeggiante: collegamento alla rete...

Blu lampeggiante: collegamento al server...

Blu fisso: connessione riuscita

Connessione con l'app Xiaomi Home

Questo prodotto funziona con l'app Xiaomi Home. Utilizzare l'app Xiaomi Home per controllare il dispositivo e per interagire con altri dispositivi smart home.

Eseguire la scansione del codice QR per scaricare e installare l'app. Se l'app è già installata, si verrà indirizzati alla pagina di configurazione della connessione. In alternativa, cercare l'app "Xiaomi Home" nell'App Store per scaricarla e installarla.

Aprire l'app Xiaomi Home, toccare il simbolo "+" nell'angolo in alto a destra e seguire le istruzioni fornite per aggiungere il dispositivo.

82993641

Note: poiché la versione dell'app potrebbe essere stata aggiornata, seguire le istruzioni della versione dell'app corrente.
Assicurarsi che la videocamera si accenda e che la connessione di rete sia stabile durante la connessione.
L'indicatore è giallo all'accensione della videocamera, quindi diventa blu una volta stabilita la connessione tra la videocamera e l'app.

- Ripristino

Quando si cambia la rete o Xiaomi Account a cui è collegata la videocamera, si prega di cancellare la videocamera dall'app Xiaomi Home e quindi di eseguire nuovamente l'associazione.

Nota: il ripristino della videocamera non eliminerà alcun dato sulla scheda microSD.

Precauzioni

- L'intervallo di temperatura di esercizio per questa videocamera è compreso tra -30°C e 60°C. Non utilizzare la videocamera in ambienti con temperature superiori o inferiori all'intervallo specificato.
- La videocamera è un prodotto elettronico di precisione con grado di protezione IP66 contro la polvere e l'acqua. Per garantire un uso normale, non utilizzare la videocamera in ambienti estremamente umidi o in luoghi che potrebbero causare infiltrazioni d'acqua.
- L'alimentatore fornito con il prodotto non è impermeabile e può essere utilizzato solo in ambienti interni. Non utilizzare l'alimentatore in ambienti estremamente umidi o in luoghi che potrebbero causare infiltrazioni d'acqua. L'intervallo di temperatura di esercizio per questo alimentatore è compreso tra -30°C e 45°C. Non utilizzare la videocamera in ambienti con temperature superiori o inferiori all'intervallo specificato.
- Per migliorare le prestazioni della videocamera, non posizionare il suo obiettivo di fronte o accanto a una superficie riflettente, come vetro e pareti bianche, che farà apparire l'immagine troppo chiara nelle aree vicine alla videocamera e più scura nelle aree più lontane, o farà sì che la videocamera produca immagini bianche.
- Quando si usa il Wi-Fi, assicurarsi che la videocamera sia installata in un'area con un forte segnale Wi-Fi. Non installare la videocamera vicino a forni a microonde e altri oggetti o luoghi che influenzano il suo segnale Wi-Fi.
- Quando la funzione di visione notturna è abilitata, la variazione di luce ambientale attiverà la modifica del filtro, probabilmente accompagnato da un leggero clic, che è normale.
- Se il cavo di alimentazione è danneggiato o rotto, deve essere sostituito da un professionista incaricato dal produttore, dal reparto di assistenza post-vendita o da reparti simili per evitare rischi alla sicurezza.

Come installare

Montaggio della videocamera su una parete

1. Incollare l'adesivo della sagoma di montaggio nel punto in cui deve essere installata la videocamera e praticare quattro fori nella parete con uno strumento di perforazione in base ai fori di localizzazione sull'adesivo. Il foro ha un diametro di circa 6 mm e una profondità di circa 40 mm. **(Fig. D-1 Fig. D-2)**
2. Inserire i quattro tasselli di plastica nei fori della parete. **(Fig. D-3)**
3. Posizionare il supporto contro la parete, inserire le viti nei fori e avvitarle nei tasselli di plastica sulla parete.

Installazione supporta da parete **(Fig. E-1)** Installazione supporto da soffitto **(Fig. E-2)**

4. Avvolgere la porta del cavo di alimentazione con il nastro impermeabile dopo aver fissato la videocamera per garantire l'impermeabilità. **(Fig. F)**

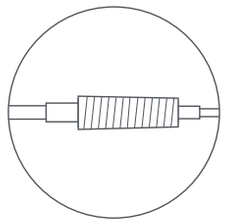

Avvolgere con nastro impermeabile

Installazione degli accessori impermeabili

Gli accessori per porte di rete impermeabili comprendono: guarnizione, manicotto impermeabile, tappo e coperchio posteriore impermeabile. Una volta installati, le prestazioni di impermeabilità della porta del cavo di rete saranno migliorate.

Posizionare la guarnizione sulla porta del cavo di rete della videocamera **(Fig. G-1)**. Infilare in ordine il coperchio posteriore impermeabile, il tappo e il manicotto impermeabile sul cavo di rete **(Fig. G-2)**, quindi inserire il cavo di rete nella porta. Avvitare insieme il manicotto impermeabile e il tappo, quindi avvitare il coperchio posteriore impermeabile e il manicotto impermeabile **(Fig. G-3)**.

Fig. G-1 Fig.G-2

① Guarnizione ② Cavo di rete ③ Manicotto impermeabile ④ Tappo ⑤ Coperchio posteriore impermeabile

AVVISI:

- La parete deve essere in grado di supportare almeno tre volte il peso totale della videocamera.
- Per evitare lesioni accidentali, la videocamera deve essere fissata saldamente alla parete secondo le istruzioni di installazione riportate nel manuale utente.
- Non installare la videocamera in prossimità dell'unità esterna di un condizionatore d'aria, della presa della cappa di aspirazione, della presa dello scaldabagno a gas o di altre fonti di calore.

Specifiche tecniche

Nome: Videocamera intelligente
Modello: MJSXJ06HL
Ingresso nominale: 12 V ⎓ 1 A
Apertura: f/1.6
Archiviazione: scheda microSD
Connettività wireless: Wi-Fi IEEE 802.11b/g/n 2,4 GHz
Frequenza d'esercizio: 2412–2472 MHz
Temperatura di esercizio: da -30°C a 60°C
Risoluzione: 2560 × 1440
Dimensioni articolo: 150 × 103 × 185 mm
Codec video: H.265
Compatibile con: Android™ 8 e iOS 12.0 o versioni successive
Potenza in uscita massima: < 20 dBm

Specifiche tecniche dell'adattatore CA esterno

Produttore: Shenzhen AMC Technology Co., Ltd.
Identificatore modello: AD-0121200100EU-6
Tensione di ingresso: 100–240 V
Frequenza CA in ingresso: 50/60 Hz
Tensione di uscita: 12 V
Corrente di uscita: 1 A
Potenza in uscita: 12,0 W
Efficienza attiva media: > 82,97%
Efficienza a basso carico (10%): 80,40%
Consumo di energia a vuoto: < 0,10 W

Nota: le specifiche del prodotto e le informazioni sulla sicurezza sono riportate nel manuale utente e sul fondo del prodotto.

Alimentazione esterna: caricare il dispositivo con l'alimentatore UE (AD-0121200100EU-6) fornito da Shenzhen AMC Technology Co., Ltd.

AVVISO SULLA GARANZIA

Il consumatore Xiaomi può usufruire di garanzie aggiuntive a determinate condizioni. Xiaomi offre specifici vantaggi di garanzia per il consumatore in aggiunta, e non in sostituzione, di qualsiasi garanzia legale stabilita dal diritto nazionale sulla protezione dei consumatori. La durata e le condizioni relative alle garanzie legali sono stabilite dalle relative norme locali. Per ulteriori informazioni sui vantaggi della garanzia per i consumatori, fare riferimento al sito Web ufficiale di Xiaomi https://www.mi.com/global/support/warranty. Salvo quanto vietato dalle leggi o altrimenti promesso da Xiaomi, i servizi post-vendita saranno limitati al Paese o alla regione dell'acquisto originale. In base alla garanzia dei consumatori, nella misura massima consentita dalla legge, Xiaomi riparerà, sostituirà o rimborserà il prodotto a sua discrezione. Non sono coperti dalla garanzia la normale usura, cause di forza maggiore, uso improprio o danni causati da negligenza o errori da parte dell'utente. La persona di contatto per il servizio post-vendita può essere qualsiasi addetto della rete di assistenza autorizzata Xiaomi, un addetto dei distributori autorizzati Xiaomi o il venditore finale che ha venduto i prodotti al cliente. In caso di dubbi, contattare la persona indicata da Xiaomi.
Le presenti garanzie non si applicano a Hong Kong e Taiwan.
I Prodotti che non sono stati debitamente importati e/o debitamente prodotti da Xiaomi e/o debitamente acquisiti da Xiaomi o da un rivenditore ufficiale di Xiaomi non sono coperti dalle presenti garanzie. Come da legislazione applicabile, l'utente può usufruire delle garanzie dal rivenditore non ufficiale che ha venduto il prodotto. Perciò Xiaomi invita l'utente a contattare il rivenditore da cui ha acquistato il prodotto.

Informazioni RAEE



Tutti i prodotti contrassegnati da questo simbolo sono rifiuti di apparecchiature elettriche ed elettroniche (RAEE in base alla direttiva 2012/19/UE) che non devono essere smaltiti assieme a rifiuti domestici non differenziati. Al contrario, è necessario proteggere l'ambiente e la salute umana consegnando i rifiuti a un punto di raccolta autorizzato al riciclaggio di rifiuti di apparecchiature elettriche ed elettroniche, predisposto dalla pubblica amministrazione o dalle autorità locali. Lo smaltimento e il riciclaggio corretti aiutano a prevenire conseguenze potenzialmente negative per l'ambiente e la salute umana. Contattare l'installatore o le autorità locali per ulteriori informazioni sulla sede e per i termini e le condizioni di tali punti di raccolta.

Dichiarazione di conformità europea

CE

Con la presente, Xiaomi Communications Co., Ltd. dichiara che l'apparecchiatura radio di tipo MJSXJ06HL è conforme alla Direttiva 2014/53/UE. Il testo completo della dichiarazione di conformità UE è disponibile al seguente indirizzo Internet: http://www.mi.com/global/service/support/declaration.html
Il manuale elettronico dettagliato è disponibile all'indirizzo www.mi.com/global/support/user-guide

In condizioni d'uso normali, questa apparecchiatura deve essere tenuta a una distanza minima di 20 cm tra l'antenna e il corpo dell'utente.



Produttore: Xiaomi Communications Co., Ltd.

Indirizzo: #019, 9th Floor, Building 6, 33 Xi'erqi Middle Road, Haidian District, Beijing, 100085, China

Per ulteriori informazioni, visitare il sito www.mi.com

Versione manuale utente: V4.0

Przed rozpoczęciem korzystania z produktu należy dokładnie zapoznać się z niniejszą instrukcją i zachować ją na przyszłość.

Przegląd produktu

rys. A

① Antena
② Wodoszczelna osłona
③ Gniazdo karty microSD
④ Przycisk resetowania
⑤ Światło wypełniające
⑥ Obiektyw
⑦ Uchwyt ścienny
⑧ Głośnik
⑨ Port zasilania
⑩ Mikrofon
⑪ Wskaźnik
⑫ Gniazdo kabla sieciowego

Zawartość opakowania: Kamera zewnętrzna Xiaomi CW700S, zasilacz, wodoszczelna taśma do przewodu zasilania, naklejany szablon montażowy ścienny/sufitowy, pomocniczy zestaw śrub, wodoszczelne akcesoria do gniazda sieciowego, instrukcja obsługi

Uwaga: Ilustracje produktu, akcesoriów i interfejsu użytkownika przedstawione w niniejszej instrukcji obsługi służą jedynie jako odniesienie. Rzeczywisty produkt i funkcje mogą różnić się od przedstawionych w związku z ulepszeniami produktu.

Jak używać

- Instalacja karty microSD

  Upewnij się, że kamera jest odłączona od zasilania. Otwórz wodoszczelną osłonę ponad gniazdem karty microSD i włóż kartę microSD powierzchnią stykową skierowaną w dół.

  PRZESTROGA: Podczas wkładania lub wyjmowania karty microSD odłącz kamerę od zasilania. Używaj karty microSD renomowanej marki (kamera obsługuje karty microSD o pojemności 8–256 GB. Karta microSD może wymagać sformatowania w sekcji Ustawienia > Zarządzaj pamięcią na stronie wtyczki kamery w aplikacji Xiaomi Home). Zaleca się używanie kart microSD o szybkości odczytu/zapisu nie mniejszej niż U1/klasa 10. **(rys. B)**

Uwaga: po zainstalowaniu lub wyjęciu karty microSD załóż ponownie wodoszczelną osłonę ponad gniazdem karty, aby zapobiec wnikaniu wody do kamery i zakłóceniom.

- Włączanie
  - Włóż kabel zasilacza do portu zasilania, aby automatycznie włączyć kamerę. **(rys. C)**
  - Gdy wskaźnik zaświeci się na żółto i rozlegnie się powiadomienie głosowe, oznaczać to będzie, że kamera włączyła się pomyślnie.

Uwagi: podczas podłączania kamery używaj oryginalnego kabla zasilacza, aby uniknąć zakłóceń. Po włączeniu kamery nie wykręcaj obiektywu w celu wymuszenia obrotów. Jeśli obiektyw nie jest ustawiony prawidłowo, można go skalibrować za pośrednictwem aplikacji Mi Home/Xiaomi Home.

- Opis statusu wskaźnika

Żółty: Oczekiwanie na połączenie...

Miga na żółto: Łączenie z siecią...

Miga na niebiesko: Łączenie z serwerem...

Niebieski: Połączono pomyślnie

Łączenie z aplikacją Xiaomi Home

Ten produkt obsługuje aplikację Xiaomi Home. Używaj aplikacji Xiaomi Home do sterowania urządzeniem i obsługi innych inteligentnych urządzeń domowych.

Zeskanuj kod QR, aby pobrać i zainstalować aplikację. Jeśli aplikacja jest już zainstalowana, nastąpi przekierowanie do strony konfiguracji połączenia. Aby pobrać i zainstalować aplikację, możesz też wyszukać nazwę „Xiaomi Home" w sklepie z aplikacjami.

Otwórz aplikację Xiaomi Home, naciśnij przycisk „+" w górnym prawym rogu ekranu i wykonaj polecenia, aby dodać urządzenie.

82993641

Uwagi: Wersja aplikacji mogła zostać uaktualniona. Wykonuj instrukcje bieżącej wersji aplikacji.
Podczas nawiązywania połączenia upewnij się, że kamera włącza się i że połączenie sieciowe jest stabilne. Po włączeniu kamery wskaźnik będzie świecić się na żółto, a po pomyślnym nawiązaniu połączenia między kamerą a aplikacją zmieni kolor na niebieski.

● Resetowanie

Podczas zmiany sieci lub konta Xiaomi, z którym połączona jest kamera, usuń ją z aplikacji Xiaomi Home, a następnie połącz ponownie.

Uwaga: Zresetowanie kamery nie spowoduje usunięcia żadnych danych z karty microSD.

Środki ostrożności

- Zakres temperatury eksploatacji kamery wynosi od -30°C do 60°C. Nie używaj kamery w środowisku, w którym temperatura wykracza poza podany zakres.
- Kamera to precyzyjny produkt elektroniczny o stopniu wodoszczelności i odporności na kurz IP66. Aby zapewnić normalne użytkowanie, nie używaj kamery w środowiskach o ekstremalnie wysokiej wilgotności ani w miejscach, które mogą spowodować przedostawanie się wody.
- Zasilacz zawarty w zestawie nie jest wodoszczelny i można go stosować wyłącznie w pomieszczeniach. Nie używaj zasilacza w środowiskach o ekstremalnie wysokiej wilgotności ani w miejscach, które mogą spowodować przedostawanie się wody. Zakres temperatury eksploatacji zasilacza wynosi od -30°C do 45°C. Nie używaj go w środowisku, w którym temperatura wykracza poza podany zakres.
- Aby zwiększyć wydajność kamery, nie kieruj obiektywu w stronę lub obok powierzchni odbijającej światło, takiej jak szkło i białe ściany. Spowoduje to, że obraz będzie zbyt jasny w obszarach położonych blisko kamery i ciemniejszy w obszarach położonych dalej lub zarejestrowane obrazy będą białe.
- Podczas korzystania z Wi-Fi upewnij się, że kamerę zamontowano na obszarze z silnym sygnałem Wi-Fi. Nie montuj kamery obok kuchenek mikrofalowych i innych obiektów lub miejsc, które mogą wpływać na sygnał Wi-Fi.
- Gdy funkcja noktowizora jest włączona, zmiana oświetlenia otoczenia spowoduje zmianę filtra, której prawdopodobnie będzie towarzyszyło ciche kliknięcie, co jest zupełnie normalne.
- W razie uszkodzenia przewód zasilania powinien być wymieniony przez wykwalifikowanego technika w placówce producenta lub w posprzedażowym dziale serwisowym albo podobnym w celu uniknięcia niebezpieczeństwa.

Jak zainstalować

Montaż kamery na ścianie

1. Przyklej szablon montażowy w miejscu instalacji kamery, a następnie wywierć wiertarką cztery otwory w ścianie, odpowiadające otworom orientacyjnym w szablonie. Średnica otworu wynosi ok. 6 mm, a głębokość – ok. 40 mm. **(rys. D-1 rys. D-2)**

2. Włóż cztery plastikowe kołki ścienne w otwory na ścianie. **(rys. D-3)**

3. Przyłóż uchwyt do ściany, włóż śruby do otworów i przywierć je do plastikowych kołków ściennych.

Montaż uchwytu ściennego **(rys. E-1)** Montaż uchwytu sufitowego **(rys. E-2)**

4. Po zamocowaniu kamery owiń gniazdo przewodu zasilania wodoszczelną taśmą, aby zapewnić wodoszczelność. **(rys. F)**

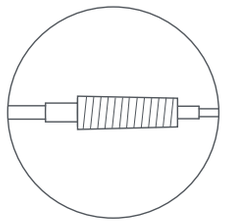

Owijanie taśmą wodoszczelną

Montaż wodoszczelnych akcesoriów

Wodoszczelne akcesoria do gniazda sieciowego, które mają być zamontowane, obejmują: pierścień uszczelniający, kołnierz wodoszczelny, zatyczkę i wodoszczelną osłonę tylną. Po zamontowaniu wodoszczelne właściwości gniazda kabla sieciowego ulegną poprawie.

Umieść pierścień uszczelniający na gnieździe kabla sieciowego w kamerze **(rys. G-1)**. Załóż kolejno wodoszczelną osłonę tylną, zatyczkę i kołnierz wodoszczelny na kabel sieciowy **(rys. G-2)**, a następnie włóż go do gniazda. Dokręć razem kołnierz wodoszczelny i pierścień uszczelniający, a następnie wodoszczelną osłonę tylną i kołnierz wodoszczelny **(rys. G-3)**.

rys. G-1 rys. G-2

① Pierścień uszczelniający ② Kabel sieciowy ③ Kołnierz wodoodporny ④ Zatyczka ⑤ Wodoodporna osłona tylna

PRZESTROGI:

- Ściana musi być w stanie unieść co najmniej trzykrotny ciężar całkowity kamery.
- Aby zapobiec przypadkowym urazom ciała, kamerę należy dobrze przymocować do ściany, zgodnie z instrukcją montażu zawartą w instrukcji obsługi.
- Nie montuj kamery w pobliżu zewnętrznego aparatu klimatyzatora, wylotu okapu kuchennego, wylotu gazowego bojlera ani innego źródła ciepła.

Dane techniczne

Nazwa: Inteligentna kamera
Model: MJSXJ06HL
Wejście znamionowe: 12 V ⎓ 1 A
Szerokość przysłony: f/1.6
Pamięć: karta microSD
Łączność bezprzewodowa: Wi-Fi IEEE 802.11b/g/n 2,4 GHz
Częstotliwość robocza: 2412–2472 MHz
Temperatura eksploatacji: od -30°C do 60°C
Rozdzielczość: 2560 × 1440
Wymiary produktu: 150 × 103 × 185 mm
Kodek wideo: H.265
Zgodność z systemami: Android™ 8 oraz iOS 12.0 lub nowszymi
Maksymalna moc wyjściowa: < 20 dBm

Dane techniczne zewnętrznego zasilacza AC

Producent: Shenzhen AMC Technology Co., Ltd.
Identyfikator modelu: AD-0121200100EU-6
Napięcie wejściowe: 100–240 V
Częstotliwość wejściowa AC: 50/60 Hz
Napięcie wyjściowe: 12 V
Prąd wyjściowy: 1 A
Moc wyjściowa: 12,0 W
Średnia sprawność podczas pracy: > 82,97%
Sprawność przy niskim obciążeniu (10%): 80,40%
Zużycie mocy bez obciążenia: < 0,10 W

Uwaga: Specyfikacje produktu oraz informacje dotyczące bezpieczeństwa są zamieszczone w instrukcji obsługi i na spodzie produktu.

Zasilanie zewnętrzne: naładuj urządzenie za pomocą zasilacza UE (AD-0121200100EU-6) dostarczonego przez Shenzhen AMC Technology Co., Ltd.

GWARANCJA

Użytkownikowi jako klientowi firmy Xiaomi przysługują w określonych okolicznościach dodatkowe gwarancje. Firma Xiaomi oferuje określone gwarancje konsumenckie, które stanowią uzupełnienie rękojmi przewidzianych krajowym prawem konsumenckim, lecz ich nie zastępują. Okres obowiązywania i warunki rękojmi są określone w odpowiednich przepisach lokalnych. Więcej informacji na temat korzyści wynikających z gwarancji konsumenckiej można znaleźć na oficjalnej stronie firmy Xiaomi https://www.mi.com/global/support/warranty. Usługi posprzedażne ograniczają się do kraju lub regionu, w którym dokonano pierwotnego zakupu, chyba że obowiązujące prawo zabrania nałożenia takiego ograniczenia lub firma Xiaomi złożyła w tym zakresie inne zobowiązanie. W ramach gwarancji konsumenckiej, w najszerszym dozwolonym przez prawo zakresie, firma Xiaomi zobowiązuje się według własnego uznania naprawić produkt, wymienić go lub zwrócić jego koszt. Normalne zużycie, siła wyższa, niewłaściwe używanie lub uszkodzenie spowodowane przez zaniedbanie użytkownika lub z jego winy nie są objęte gwarancją. Osobą kontaktową w zakresie obsługi posprzedażnej może być dowolna osoba w autoryzowanej sieci serwisowej Xiaomi, autoryzowany dystrybutor Xiaomi lub ostateczny sprzedawca, który sprzedał produkt użytkownikowi. W przypadku wątpliwości należy skontaktować się z odpowiednią osobą wskazaną przez firmę Xiaomi.
Niniejsze gwarancje nie mają zastosowania w Hongkongu i Tajwanie.
Produkty, które nie zostały sprowadzone i/lub nie zostały wyprodukowane przez firmę Xiaomi i/lub nie zostały nabyte od firmy Xiaomi lub oficjalnego sprzedawcy firmy Xiaomi, nie są objęte niniejszymi gwarancjami. Zgodnie z obowiązującym prawem użytkownikowi mogą przysługiwać gwarancje udzielone przez nieoficjalnego sprzedawcę, który sprzedał dany produkt. Dlatego firma Xiaomi zachęca do skontaktowania się ze sprzedawcą, u którego zakupiono produkt.

Informacje dotyczące europejskiej dyrektywy WEEE



Wszystkie produkty oznaczone tym symbolem uznano za odpady sprzętu elektrycznego i elektronicznego (WEEE zgodnie z dyrektywą 2012/19/UE) i nie można ich wyrzucić po zakończeniu okresu użytkowania wraz z innymi zmieszanymi odpadami z gospodarstw domowych. W celu ochrony zdrowia ludzi oraz środowiska naturalnego należy przekazać zużyty sprzęt do wyznaczonego punktu utylizacji wyznaczonego przez instytucje rządowe lub lokalne. Prawidłowe usunięcie zużytego produktu pomaga w zapobieganiu potencjalnym negatywnym skutkom oddziaływania na środowisko naturalne i zdrowie ludzi. Więcej informacji o warunkach i lokalizacji punktów zbiórki można uzyskać w urzędzie lokalnym lub od instalatora.

Deklaracja zgodności UE

CE

Niniejszym firma Xiaomi Communications Co., Ltd. oświadcza, że urządzenie radiowe typu MJSXJ06HL jest zgodne z dyrektywą 2014/53/UE. Pełny tekst deklaracji zgodności UE jest dostępny na następującej stronie internetowej: http://www.mi.com/global/service/support/declaration.html
Szczegółową elektroniczną instrukcję obsługi można znaleźć na stronie www.mi.com/global/support/user-guide

W normalnych warunkach użytkowania to urządzenie powinno znajdować się w odległości 20 cm od anteny i ciała użytkownika.

Producent: Xiaomi Communications Co., Ltd.
Adres: #019, 9th Floor, Building 6, 33 Xi'erqi Middle Road, Haidian District, Beijing, 100085, China
Więcej informacji: www.mi.com

Wersja instrukcji obsługi: V4.0

Leia este manual com atenção antes de utilizar o produto e guarde-o para referência futura.

Visão geral do produto

Fig. A

① Antena
② Tampa à prova de água
③ Ranhura para cartão microSD
④ Botão de reiniciar
⑤ Luz de preenchimento
⑥ Lente
⑦ Suporte de parede
⑧ Altifalante
⑨ Porta de alimentação
⑩ Microfone
⑪ Indicador
⑫ Porta do cabo de rede

Conteúdos da embalagem: Câmara exterior Xiaomi CW700S, transformador, fita à prova d'água para cabo de alimentação, adesivo de modelo de montagem na parede/teto, kit de acessórios de para parafusos, acessórios de porta de rede à prova de água, manual do utilizador

Nota: as ilustrações do produto, os acessórios e a interface de utilizador no manual do utilizador são apenas para referência. O verdadeiro produto e respetivas funções podem variar consoante os melhoramentos.

Como utilizar

- Instalar um cartão microSD

  Certifique-se que a câmara está desligada da tomada. Abra a tampa à prova de água sobre a ranhura para cartão microSD e insira um cartão microSD, com os pontos de contacto virados para baixo.

  PRECAUÇÃO: desligue a câmara da corrente quando inserir ou retirar o cartão microSD. Utilize um cartão microSD de uma marca qualificada (a câmara suprota um cartão microSD de 8 GB a 256 GB. O cartão microSD pode precisar de ser formatado através de Definições > Gerir armazenamento na página do plug-in da câmara na aplicação Xiaomi Home). Recomenda-se que o cartão microSD tenha uma velocidade de leitura/gravação de, no mínimo, U1/Classe 10. **(Fig. B)**

Nota: depois de instalar ou retirar o cartão microSD, certifique-se de que volta a colocar corretamente a tampa à prova de água na ranhura do cartão para evitar que a água entre na câmara e afete a sua utilização normal.

● Ligar

● Insira o cabo do transformador na porta de alimentação para ligar automaticamente a câmara. **(Fig. C)**

● A câmara é ligada com êxito quando a luz indicadora fica amarela e é ouvida uma mensagem de voz.

Notas: certifique-se de que utiliza o cabo do transformador original para a ligação, de modo a evitar operações anormais. Não torça a lente da câmara para a forçar a rodar depois de a câmara ser ligada. Se a lente não estiver posicionada com precisão, pode calibrá-la através da aplicação Mi Home/Xiaomi Home.

● Descrição do estado do indicador

Amarelo: a aguardar ligação...

Amarelo intermitente: a ligar à rede...

Azul intermitente: a ligar a um servidor...

Azul estático: ligação efetuada com sucesso

Ligar à aplicação Xiaomi Home

Este produto é compatível com a aplicação Xiaomi Home. Utilize a aplicação Xiaomi Home para controlar o dispositivo e interagir com outros dispositivos domésticos inteligentes.

Leia o código QR para transferir e instalar a aplicação. A página de configuração da ligação será aberta se a aplicação já estiver instalada. Também pode pesquisar "Xiaomi Home" na loja de aplicações para a transferir e instalar.

Abra a aplicação Xiaomi Home e toque em "+" no canto superior direito. De seguida, siga as instruções para adicionar o dispositivo.

82993641

Notas: a versão da aplicação pode ter sido atualizada. Siga as instruções com base na versão atual da aplicação. Certifique-se que a câmara está ligada e que a ligação de rede é estável durante a ligação. O indicador mantém-se amarelo quando a câmara é ligada, mudando depois para azul após a ligação bem-sucedida entre a câmara e a aplicação.

● Reinicialização

Quando mudar a rede ou a conta Xiaomi para aquela à qual a câmara está ligada, elimine a câmara da aplicação Xiaomi Home e volte a associá-la.

Nota: reiniciar a câmara não elimina quaisquer dados no cartão microSD.

Precauções

- A temperatura operacional da câmara varia de -30 °C a 60 °C. Não utilize a câmara em ambientes com temperaturas superiores ou inferiores ao intervalo especificado.
- A câmara é um produto eletrónico de precisão com uma classificação de IP66 à prova de pó e à prova de água. Para garantir o normal funcionamento, não utilize esta câmara em ambientes extremamente húmidos ou localizações que possam causar entrada de água.
- O transformador que vêm juntamente com a câmara não é à prova d'água e é apenas para uso interior. Não utilize o transformador em ambientes extremamente húmidos ou localizações que possam causar entrada de água. A temperatura operacional do transformador varia de -30 °C a 45 °C. Não utilizar em ambientes com temperaturas superiores ou inferiores ao intervalo especificado.
- Para melhorar o desempenho da câmara, não coloque a lente virada para ou perto de superfícies refletoras, tais como vidros ou paredes brancas, uma vez que tal tornaria a imagem demasiado clara nas áreas perto da câmara e mais escura nas áreas mais distantes, ou poderá fazer com que a câmara produza imagens brancas.
- Ao utilizar Wi-Fi, certifique-se que a câmara está instalada numa área com um sinal forte de Wi-Fi. Não instale a câmara perto de fornos de micro-ondas, e outros objetos ou sítios que possam afetar o sinal de Wi-Fi.
- Quando a funcionalidade de visão noturna está ativada, a mudança da luz ambiente vai acionar a alteração do filtro, provavelmente acompanhada por um ligeiro som de clique, o que é normal.
- Se o cabo de alimentação estiver danificado ou partido, deve ser substituído por profissionais do fabricante, do departamento de serviço pós-venda ou de departamentos com funções semelhantes para evitar riscos de segurança.

Como instalar

Montar a câmara na parede

1. Cole o adesivo de modelo de montagem no local onde a câmara deve ser instalada e faça quatro furos na parede com uma ferramenta de perfuração, de acordo com os furos de localização no adesivo. O orifício tem cerca de 6 mm de diâmetro e cerca de 40 mm de profundidade. **(Fig. D-1 Fig. D-2)**

2. Insira quatro buchas de plástico nos orifícios na parede. **(Fig. D-3)**

3. Coloque o suporte contra a parede, insira os parafusos nos orifícios e perfure-os nas buchas de plástico na parede.

Instalação do suporte de parede **(Fig. E-1)** Instalação do suporte de teto **(Fig. E-2)**

4. Envolva a porta do cabo de alimentação com a fita à prova de água depois de fixar a câmara para garantir um desempenho à prova de água. **(Fig. F)**

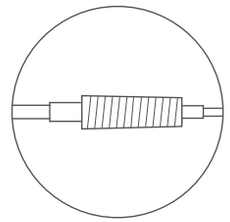

Envolver com a fita à prova de água

Instalar os acessórios à prova de água

Os acessórios da porta de rede à prova de água a instalar incluem: anel de vedação, manga à prova de água, batente e tampa traseira à prova de água. Depois de instalados, o desempenho à prova de água da porta do cabo de rede será reforçado.

Coloque o anel de vedação na porta do cabo de rede da câmara **(Fig. G-1)**. Passe a tampa traseira à prova de água, o batente e a manga à prova de água sobre o cabo de rede, por ordem **(Fig. G-2)** e, em seguida, ligue o cabo de rede à porta. Aparafuse a manga à prova de água e o batente e, em seguida, aparafuse a tampa traseira à prova de água e a manga à prova de água **(Fig. G-3)**.

Fig. G-1 Fig.G-2

① Anel de vedação ② Cabo de rede ③ Manga à prova de água ④ Batente ⑤ Tampa traseira à prova de água

PRECAUÇÕES:

- A parede deve suportar pelo menos três vezes o peso total da câmara.
- A câmara deve ser fixada firmemente à parede de acordo com as instruções de instalação no manual do utilizador para evitar ferimentos acidentais.
- Não instale perto de uma unidade exterior de ar condicionado, de uma saída de exaustor, de uma saída de aquecedor de água a gás ou de outras fontes de calor.

Especificações

Nome: Câmara inteligente
Modelo: MJSXJ06HL
Entrada nominal: 12 V ⎓ 1 A
Abertura: f/1.6
Armazenamento: cartão microSD
Ligação sem fios: Wi-Fi IEEE 802.11 b/g/n 2,4 GHz
Frequência de operação: 2412–2472 MHz
Temperatura operacional: -30 °C a 60 °C
Resolução: 2560 × 1440
Dimensões do produto: 150 × 103 × 185 mm
Codec de vídeo: H.265
Compatível com: Android™ 8 e iOS 12.0 ou versões posteriores
Potência máxima de saída: < 20 dBm

Especificações do transformador CA externo

Fabricante: Shenzhen AMC Technology Co., Ltd.
Identificador do modelo: AD-0121200100EU-6
Tensão de entrada: 100–240 V
Frequência de entrada CA: 50/60 Hz
Tensão de saída: 12 V
Corrente de saída: 1 A
Potência de saída: 12,0 W
Eficiência média ativa: > 82,97%
Eficiência a baixa carga (10%): 80,40%
Consumo de energia sem carga: < 0,10 W

Nota: as especificações do produto e as informações de segurança são indicadas no manual do utilizador e na parte inferior do produto.

Fornecimento de energia externa: carregue o dispositivo com o transformador do EU (AD-0121200100EU-6) fornecido pela Shenzhen AMC Technology Co., Ltd.

AVISO DE GARANTIA

Enquanto cliente da Xiaomi, beneficia de mais garantias ao abrigo de determinadas condições. A Xiaomi oferece vantagens específicas sobre a garantia do cliente que são um complemento a, não um substituto de, quaisquer garantias legais fornecidas pela legislação nacional do cliente. Os termos e as condições relacionadas com garantias legais são fornecidas pela respetiva legislação local. Para mais informações sobre as vantagens da garantia do cliente, consulte o site oficial da Xiaomi https://www.mi.com/global/support/warranty. Salvo se proibido pela legislação ou de outra forma prometido pela Xiaomi, os serviços de pós-venda deverão ser limitados ao país ou região da compra original. Em conformidade com a garantia do cliente, dentro do permitido por lei, a Xiaomi irá, a seu próprio critério, reparar, substituir ou reembolsar o produto. A garantia não cobre a utilização e o desgaste normal, situações de força maior ou de abuso ou danos provocados por negligência ou por culpa do utilizador. A pessoa de contacto para os serviços pós-venda pode ser qualquer pessoa na rede de serviços autorizados da Xiaomi, distribuidores autorizados da Xiaomi ou o vendedor final que lhe vendeu os produtos. Em caso de dúvida, contacte a pessoa de contacto identificada pela Xiaomi.
As presentes garantias não se aplicam em Hong Kong e Taiwan.
Os produtos que não foram devidamente importados e/ou não foram devidamente fabricados pela Xiaomi e/ou não foram devidamente adquiridos à Xiaomi ou a um vendedor oficial da Xiaomi, não se encontram cobertos pelas presentes garantias. Conforme aplicável por lei, pode beneficiar das garantias do retalhista não oficial que lhe vendeu o produto. Nesse caso, a Xiaomi recomenda que entre em contacto com o retalhista a quem comprou o Produto.

Informação sobre o cumprimento da regulamentação

Informações relativas aos REEE



Todos os produtos que apresentem este símbolo são considerados resíduos de equipamentos elétricos e eletrónicos (REEE, conforme a Diretiva 2012/19/UE), não devendo ser misturados com resíduos domésticos indiscriminados. Em vez disso, o Utilizador deve proteger a saúde humana e o meio ambiente, e entregar o respetivo equipamento num ponto de recolha designado para reciclagem de resíduos de equipamentos elétricos e eletrónicos, indicado pelo governo ou pelas autoridades locais. A correta eliminação e a reciclagem ajudarão a prevenir eventuais consequências negativas para o meio ambiente e a saúde humana. Para obter mais informações sobre os locais e os termos e condições dos referidos pontos de recolha, entre em contacto com a entidade responsável pela instalação ou com as autoridades locais.

Declaração de conformidade da UE

CE

Pelo presente, Xiaomi Communications Co., Ltd. declara que o equipamento de rádio do tipo MJSXJ06HL está em conformidade com a Diretiva 2014/53/UE. O texto completo da declaração de conformidade da UE está disponível em: http://www.mi.com/global/service/support/declaration.html
Para consultar o manual detalhado online, visite www.mi.com/global/support/user-guide

Em condições normais de utilização, este equipamento deve ser mantido a uma distância de separação de, pelo menos, 20 cm entre a antena e o corpo do utilizador.

Fabricante: Xiaomi Communications Co., Ltd.
Morada: #019, 9th Floor, Building 6, 33 Xi'erqi Middle Road, Haidian District, Beijing, 100085, China
Para mais informações, consulte o site www.mi.com

Versão do Manual do utilizador: V4.0

Leia este manual com atenção antes do uso e preserve-o para referência futura.

Visão geral do produto

Fig. A

① Antena
② Tampa à prova d’água
③ Slot para cartão microSD
④ Botão de redefinição
⑤ Luz de preenchimento
⑥ Lente
⑦ Suporte de parede
⑧ Alto-falante
⑨ Porta de carregamento
⑩ Microfone
⑪ Indicador
⑫ Porta de cabo de rede

Conteúdo da embalagem: Câmera Externa Xiaomi CW700S, adaptador de energia, fita à prova d'água para cabo de alimentação, adesivo de modelo de montagem em parede/teto, kit de acessórios de parafuso, acessórios de porta de rede à prova d'água, manual do usuário

Observação: as ilustrações do produto, acessórios, e interface do usuário no manual são utilizadas somente para referência. O produto e suas funções podem sofrer alterações devido a melhoramentos.

Como usar

- Instalar um cartão microSD

  Certifique-se de que a câmera esteja desconectada. Remova a tampa à prova d’água do compartimento do slot para cartão microSD e insira um cartão microSD com o lado dos contatos voltado para baixo.

  CUIDADO: desconecte a câmera durante a instalação ou remova o cartão microSD. Utilize um cartão microSD de uma marca qualificada (a câmera é compatível com um cartão microSD de 8 GB a 256 GB. O cartão microSD pode precisar ser formatado em Configurações > Gerenciar armazenamento na página de plug-in da câmera no app Xiaomi Home). Recomendamos que o cartão microSD tenha velocidade de leitura e gravação igual ou superior a U1/Classe 10. **(Fig. B)**

Observação: depois de instalar ou remover o cartão microSD, certifique-se de reinstalar a tampa à prova d'água acima do slot do cartão para evitar que a água entre na câmera e afete o uso normal.

- Ligando
  - Insira o cabo do adaptador de energia na porta de carregamento para ligar a câmera automaticamente. **(Fig. C)**
  - Quando a luz indicadora ficar amarela e for ouvida uma mensagem de confirmação, isso significa que a câmera foi ligada com sucesso.

Observações: certifique-se de usar cabo original do adaptador de energia para conexões para evitar operações anormais. Não torça a lente da câmera para forçá-la a girar depois que a câmera for ligada. Se a lente não estiver posicionada com precisão, você pode calibrá-la por meio do aplicativo Mi Home/Xiaomi Home.

- Descrições do status do indicador

Amarelo: aguardando conexão...

Luz piscando em amarelo: Conectando a uma rede...

Luz piscando em azul: conectando a um servidor...

Luz azul sólida: conectado

Conexão com o app Xiaomi Home

Este produto funciona com o app Xiaomi Home. Use o app Xiaomi Home para controlar seu dispositivo e interagir com outros dispositivos domésticos inteligentes.

Digitalize o código QR para baixar e instalar o app. Se o app já estiver instalado, você será redirecionado para a página de configuração da conexão. Ou procure por "Xiaomi Home" na loja de aplicativos para baixar e instalá-lo.

Para adicionar seu dispositivo, abra o aplicativo Xiaomi Home, toque em "+", na parte superior direita, e siga as instruções.

82993641

Observações: a versão do app pode ter sido atualizada. Siga as instruções de acordo com a versão atual do aplicativo. Certifique-se de que a câmera esteja ligada e a conexão de rede estável durante a conexão. O indicador permanece amarelo quando a câmera é ligada e depois muda para azul quando a conexão entre a câmera e o aplicativo for bem-sucedida.

● Redefinição

Ao alternar a rede ou a conta Xiaomi à qual a câmera está conectada, exclua a câmera do app Xiaomi Home e vincule-a novamente.

Observação: redefinir a câmera não irá apagar nenhum dado no cartão microSD.

Precauções

- A faixa de temperatura de operação da câmera é entre -30 °C a 60 °C. Não utilize a câmera em ambientes com temperaturas mais altas ou mais baixas do que a faixa especificada.
- A câmera é um produto eletrônico de precisão que possui classificação IP66, sendo à prova de poeira e resistente à água. Para garantir o uso normal, não utilize a câmera em ambientes extremamente úmidos ou em locais que possam causar infiltração de água.
- O adaptador de energia que acompanha a câmera não é à prova d'água e é apenas para uso interno. Não use o adaptador de energia em ambientes extremamente úmidos ou em locais que possam causar infiltração de água. A faixa de temperatura de operação do adaptador de energia é entre -30 °C a 45 °C. Não utilize a câmera em ambientes com temperaturas mais altas ou mais baixas do que a faixa especificada.
- Para melhorar o desempenho da câmera, não coloque a lente de frente ou próxima a superfícies reflexivas, como janelas de vidro ou paredes brancas, pois isso pode fazer com que a imagem pareça muito clara em áreas próximas à câmera e mais escura em áreas mais distantes, ou com que a imagem da câmera fique branca.
- Ao utilizar o Wi-Fi, Certifique-se de que a câmera esteja instalada em uma área com um sinal forte de Wi-Fi. Não instale a câmera perto de fornos de micro-ondas e outros objetos ou locais que afetem seu sinal Wi-Fi.
- Quando a função de visão noturna estiver ativada, a mudança na luz ambiente acionará a troca do filtro, possivelmente acompanhada por um leve som de clique; isso é normal.
- Se o cabo de energia estiver danificado ou quebrado, deverá ser substituído pelo fabricante, departamento de pós-venda, ou departamentos com função semelhante para evitar riscos de segurança.

Como instalar

Montando a câmera na parede

1. Cole o adesivo de modelo de montagem onde a câmera precisa ser instalada e faça quatro furos na parede com uma ferramenta de perfuração de acordo com os furos de localização no adesivo. O buraco tem aprox. 6 mm de diâmetro e aprox. 40 mm de profundidade. **(Fig. D-1 Fig. D-2)**

2. Insira quatro buchas de plástico nos orifícios da parede. **(Fig. D-3)**

3. Coloque o suporte contra a parede, insira os parafusos nos orifícios e perfure-os nas buchas de plástico na parede.

Instalação em montagem na parede **(Fig. E-1)** Instalação de montagem no teto **(Fig. E-2)**

4. Enrole a porta do cabo de alimentação com a fita à prova d'água depois que a câmera for fixada para garantir que o dispositivo se mantenha à prova d'água. **(Fig. F)**

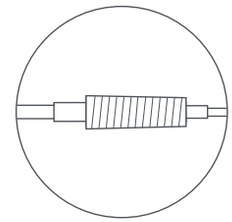

Envolvendo com fita impermeável

Instalação de acessórios à prova d'água

Os acessórios de porta de rede à prova d'água a serem instalados incluem: anel de vedação, manga à prova d'água, tampão e tampa traseira à prova d'água. Quando a instalação for concluída, o desempenho à prova d'água da porta do cabo de rede melhorará.

Coloque o anel de vedação na porta de rede da câmera **(Fig. G-1)**. Passe a tampa traseira à prova d'água, o tampão e a manga à prova d'água pelo cabo de rede em ordem **(Fig. G-2)**, e depois conecte o cabo de rede à porta. Parafuse juntos a manga à prova d'água e o tampão, depois parafuse juntos a tampa traseira à prova d'água e a manga à prova d'água **(Fig. G-3)**.

Fig. G-1 Fig. G-2

① Anel de vedação ② Cabo de rede ③ Manga à prova d'água ④ Tampão ⑤ Tampa traseira à prova d'água

CUIDADOS:

- A parede deve ser capaz de suportar pelo menos três vezes o peso total da câmera.
- A câmera deve ser fixada firmemente na parede, de acordo com as instruções de instalação do manual do usuário, para evitar ferimentos acidentais.
- Não instale o dispositivo próximo a uma unidade externa de ar condicionado, saída de exaustor, saída de aquecedor de água a gás ou outras fontes de calor.

Especificações

Nome: Câmera Inteligente
Modelo: MJSXJ06HL
Entrada nominal: 12 V ⎓ 1 A
Abertura: f/1.6
Tipo de armazenamento: cartão microSD
Conectividade sem fio: Wi-Fi IEEE 802.11b/g/n 2,4 GHz
Frequência de operação: 2412–2472 MHz
Temperatura de operação: -30 °C a 60 °C
Resolução: 2560 × 1440
Dimensões do item: 150 × 103 × 185 mm
Codec de vídeo: H.265
Compatível com: Android™ 8 e iOS 12.0 ou superior
Potência máxima de saída: < 20 dBm

Especificações do adaptador AC externo

Fabricante: Shenzhen AMC Technology Co., Ltd.
Identificador do modelo: AD-0121200100EU-6
Tensão de entrada: 100–240 V
Frequência de entrada AC: 50/60 Hz
Tensão de saída: 12 V
Corrente de saída: 1 A
Potência de saída: 12,0 W
Eficiência ativa média: > 82,97%
Eficiência em carga baixa (10%): 80,40%
Consumo de energia sem carga: < 0,10 W

Observação: as especificações do produto e informações de segurança são exibidas no manual do usuário e na parte inferior do produto.

Fonte de energia externa: carregue o dispositivo com o adaptador do EU (AD-0121200100EU-6) fornecido pela Shenzhen AMC Technology Co., Ltd.

AVISO DE GARANTIA

Como cliente da Xiaomi, você se beneficia de garantias adicionais em determinadas condições. A Xiaomi oferece benefícios específicos de garantia do consumidor que complementam e não substituem as garantias legais definidas pelo código de defesa do consumidor do país. A duração e as condições relacionadas às garantias legais são definidas pela respectiva legislação local. Para obter mais informações sobre os benefícios de garantia do consumidor, consulte o site oficial da Xiaomi https://www.mi.com/global/support/warranty. Exceto quando proibido por leis ou assegurado de outra forma pela Xiaomi, o serviço pós-venda deve se limitar ao país ou à região da compra original. De acordo com a garantia do consumidor, dentro dos limites permitidos por lei, a Xiaomi irá, a seu critério, reparar, substituir ou reembolsar o valor pago pelo produto. Não há garantia para desgaste natural, força maior, mau uso ou danos causados por negligência ou culpa do usuário. A pessoa de contato para o serviço pós-venda pode ser qualquer pessoa da rede de serviços autorizada Xiaomi, distribuidores autorizados da Xiaomi ou o fornecedor final que vendeu os produtos para você. Em caso de dúvida, entre em contato com a pessoa responsável indicada pela Xiaomi.
As presentes garantias não se aplicam em Hong Kong e Taiwan.
Produtos que não foram devidamente importados e/ou não foram devidamente fabricados pela Xiaomi e/ou não foram devidamente adquiridos pela Xiaomi ou por um revendedor oficial da Xiaomi não estão cobertos pelas presentes garantias. De acordo com a legislação aplicável, você pode se beneficiar das garantias do revendedor não oficial que vendeu o produto. Portanto, a Xiaomi recomenda que você entre em contato com o revendedor de quem você comprou o produto.

Informações sobre REEE



Todos os produtos com esse símbolo são resíduos de equipamentos elétricos e eletrônicos (REEE, conforme a diretiva 2012/19/UE) que não devem ser misturados ao lixo doméstico não separado. Em vez disso, você deve proteger a saúde humana e o meio ambiente, entregando seu equipamento usado em um ponto de coleta designado para a reciclagem de equipamentos elétricos e eletrônicos, indicado pelo governo ou pelas autoridades locais. O descarte e a reciclagem corretos ajudarão a evitar possíveis consequências negativas ao meio ambiente e à saúde humana. Entre em contato com o setor responsável ou as autoridades locais para obter mais informações sobre o local, bem como os termos e condições desses pontos de coleta.

Declaração de conformidade da UE

CE

Por meio desta, o fabricante Xiaomi Communications Co., Ltd. declara que o tipo de equipamento de rádio MJSXJ06HL está em conformidade com a Diretiva 2014/53/UE. O texto na íntegra da declaração de conformidade da União Europeia está disponível no seguinte endereço de internet:
http://www.mi.com/global/service/support/declaration.html
Para obter uma versão eletrônica detalhada do manual, acesse www.mi.com/global/support/user-guide

Sob condições normais de uso, este equipamento deve manter uma distância de pelo menos 20 cm entre a antena e o corpo do usuário.

Fabricante: Xiaomi Communications Co., Ltd.
Endereço: #019, 9th Floor, Building 6, 33 Xi'erqi Middle Road, Haidian District, Beijing, 100085, China
Para obter mais informações, acesse www.mi.com.

Versão do Manual do usuário: V4.0

Ürünü kullanmadan önce bu kılavuzu dikkatlice okuyun ve ileride başvurmak üzere saklayın.

Ürüne Genel Bakış

Şekil A

① Anten
② Su Geçirmez Kapak
③ microSD Kart Yuvası
④ Sıfırlama Düğmesi
⑤ Dolgu Işığı
⑥ Lens
⑦ Duvar Montajı
⑧ Hoparlör
⑨ Güç Bağlantı Noktası
⑩ Mikrofon
⑪ Gösterge
⑫ Ağ Kablosu Portu

Paket İçeriği: Xiaomi Dış Mekân Kamerası CW700S, güç adaptörü, güç kablosu için su geçirmez bant, duvar/tavan montaj şablonu etiketi, vida aksesuar kiti, su geçirmez ağ bağlantı noktası aksesuarları, kullanım kılavuzu

Not: Kullanım kılavuzundaki ürün, aksesuar ve kullanıcı arayüzü çizimleri yalnızca referans amaçlı olarak sağlanmıştır. Ürün iyileştirmeleri nedeniyle asıl ürün ve işlevler farklılık gösterebilir.

Nasıl Kullanılır

- microSD kartın takılması

  Kameranın fişinin çekili olduğundan emin olun. microSD kart yuvasının üzerindeki su geçirmez kapağı açın ve temas noktaları aşağı bakacak şekilde bir microSD kart takın.

  DİKKAT: microSD kartı takarken veya çıkarırken kameranın fişini çekin. Lütfen nitelikli bir markanın microSD kartını kullanın (kamera 8 GB ila 256 GB microSD kartı destekler. microSD kartın Xiaomi Home uygulamasında kameranın eklenti sayfasındaki Ayarlar > Depolamayı yönet bölümünden biçimlendirilmesi gerekebilir). microSD kartın okuma/yazma hızının en az U1/Sınıf 10 olması önerilir. **(Şekil B)**

Not: microSD kartı taktıktan veya çıkardıktan sonra, kameraya su girmesini ve bunun normal kullanımı etkilemesini önlemek için su geçirmez kapağı kart yuvasına düzgün bir şekilde geri yerleştirdiğinizden emin olun.

● Açma

● Kamerayı otomatik olarak açmak için güç adaptörü kablosunu güç bağlantı noktasına takın. **(Şekil C)**

● Gösterge ışığı sarı yandığında ve sesli bir uyarı duyulduğunda kamera başarıyla açılmış demektir.

Notlar: Anormal şekilde çalışmasını önlemek için, lütfen bağlantı için orijinal güç adaptörü kablosunu kullandığınızdan emin olun. Kamera açıldıktan sonra zorla döndürmek için kameranın lensini bükmeyin. Lens doğru konumlandırılmamışsa, Mi Home/Xiaomi Home uygulaması üzerinden kalibre edebilirsiniz.

● Gösterge durumu açıklaması

Sarı: Bağlantı bekliyor...

Yanıp sönen sarı ışık: Ağa bağlanıyor...

Yanıp sönen mavi ışık: Sunucuya bağlanıyor...

Sürekli yanan mavi ışık: Başarıyla bağlandı

Xiaomi Home Uygulamasına Bağlanma

Bu ürün Xiaomi Home uygulaması ile çalışır. Cihazınızı kontrol etmek ve diğer akıllı ev cihazlarıyla etkileşime geçmek için Xiaomi Home uygulamasını kullanın.

QR kodunu tarayarak uygulamayı indirin ve yükleyin. Uygulama zaten yüklüyse bağlantı kurulum sayfasına yönlendirilirsiniz. Dilerseniz uygulamayı indirip yüklemek için uygulama mağazasında "Xiaomi Home" ifadesini arayın.

Xiaomi Home uygulamasını açın, sağ üstteki "+" simgesine dokunun ve cihazınızı eklemeye yönelik istemleri izleyin.

82993641

Notlar: Uygulamanın sürümü güncellenmiş olabilir. Lütfen mevcut uygulama sürümüne ilişkin talimatları uygulayın. Bağlantı sırasında kameranın açık olduğundan ve ağ bağlantısının sabit olduğundan emin olun. Gösterge, kamera açıldığında sarı renkte kalır ve kamera ile uygulama arasında başarılı bir bağlantı kurulduktan sonra maviye döner.

- Sıfırlama

Kameranın bağlı olduğu ağı veya Xiaomi Hesabını değiştirirken, lütfen kamerayı Xiaomi Home uygulamasından silin ve ardından tekrar bağlayın.

Not: Kameranın sıfırlanması, microSD karttaki hiçbir veriyi silmez.

Önlemler

- Kamera için çalışma sıcaklığı -30 °C ila 60 °C arasındadır. Kamerayı belirtilen aralığın üzerinde veya altında sıcaklıklara sahip ortamlarda kullanmayın.
- Kamera, IP66 toz geçirmezlik ve suya dayanıklılık derecesine sahip hassas bir elektronik üründür. Normal kullanımı sağlamak için kamerayı aşırı nemli ortamlarda veya içine su girmesine neden olabilecek yerlerde kullanmayın.
- Kamera ile birlikte gelen güç adaptörü su geçirmez değildir ve yalnızca iç mekânlarda kullanım içindir. Güç adaptörünü aşırı nemli ortamlarda veya içine su girmesine neden olabilecek yerlerde kullanmayın. Güç adaptörü için çalışma sıcaklığı -30 °C ila 45 °C arasındadır. Belirtilen aralığın üzerinde veya altında sıcaklıklara sahip ortamlarda kullanmayın.
- Kameranın performansını iyileştirmek için, kamerayı lensinin cam veya beyaz duvarlar gibi yansıtıcı bir yüzeye baktığı veya yanında olduğu bir yere yerleştirmeyin; bu, görüntünün kameraya yakın alanlarda aşırı parlak ve daha uzak alanlarda daha karanlık görünmesine veya kameranın beyaz görüntüler üretmesine neden olabilir.
- Wi-Fi kullanırken, lütfen kameranın güçlü Wi-Fi sinyali olan bir alana kurulduğundan emin olun. Kamerayı mikrodalga fırınların veya Wi-Fi sinyalini etkileyebilecek diğer nesnelerin veya yerlerin yakınına kurmayın.
- Gece görüş özelliği etkinleştirildiğinde ortam ışığındaki değişiklikler filtrenin değişmesine neden olacaktır ve bununla birlikte bir tık sesi duyulabilir, bu durum normaldir.
- Güç kablosu hasar görürse veya kırılırsa, güvenlik tehlikelerini önlemek için üretici, satış sonrası hizmet departmanı veya benzer işlevlere sahip departmanlardan profesyoneller tarafından değiştirilmelidir.

Kameranın duvara monte edilmesi

1. Montaj şablonu etiketini kameranın takılması gereken yere yapıştırın ve etiket üzerindeki yerleştirme deliklerine göre bir delme aleti ile duvarda dört delik açın. Delik yaklaşık 6 mm çapında ve yaklaşık 40 mm derinliğinde olmalıdır. **(Şekil D-1 Şekil D-2)**

2. Dört adet plastik dübeli duvardaki deliklere sokun. **(Şekil D-3)**

3. Montaj aparatını duvara karşı yerleştirin, vidaları deliklere takın ve duvardaki plastik dübellerin içine sıkın.

Duvar montajı kurulumu **(Şekil E-1)** Tavan montajı kurulumu **(Şekil E-2)**

4. Su geçirmezlik özelliği olması için kamera sabitlendikten sonra güç kablosu bağlantı noktasını su geçirmez bantla sarın. **(Şekil F)**

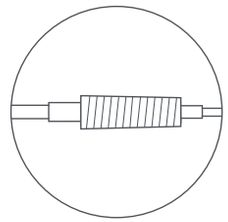

Su geçirmez bant ile sarma

Su geçirmez aksesuarların kurulumu

Kurulacak su geçirmez ağ bağlantı noktası aksesuarları şunları içerir: Sızdırmazlık halkası, su geçirmez kılıf, tıpa, su geçirmez arka kapak. Kurulduktan sonra, ağ kablosu bağlantı noktasının su geçirmezlik işlevi iyileşecektir.

Sızdırmazlık halkasını kameranın ağ kablosu portuna yerleştirin **(Şekil G-1)**. Su geçirmez arka kapağı, tıpayı ve su geçirmez kılıfı ağ kablosunun üzerine sırayla geçirin **(Şekil G-2)**, ardından ağ kablosunu bağlantı noktasına takın. Su geçirmez kılıfı ve durdurucuyu birbirine vidalayın, ardından su geçirmez arka kapağı ve su geçirmez kılıfı birbirine vidalayın **(Şekil G-3)**.

Şekil G-1 Şekil G-2

① Sızdırmazlık Halkası ② Ağ Kablosu ③ Su Geçirmez Kılıf ④ Tıpa ⑤ Su Geçirmez Arka Kapak

UYARILAR:

- Duvar, kameranın toplam ağırlığının en az üç katını destekleyebilmelidir.
- Kazara yaralanmaları önlemek için kamera, kullanım kılavuzundaki kurulum talimatlarına göre duvara sıkıca sabitlenmelidir.
- Klima dış ünitesi, davlumbaz çıkışı, gazlı su ısıtıcı çıkışı veya diğer ısı kaynaklarının yakınına kurmayın.

Teknik Özellikler

Ad: Akıllı Kamera
Model: MJSXJ06HL
Nominal Giriş: 12 V ⎓ 1 A
Diyafram: f/1.6
Depolama: microSD kart
Kablosuz Bağlantı: Wi-Fi IEEE 802.11b/g/n 2,4 GHz
İşlem Frekansı: 2412–2472 MHz
Çalışma Sıcaklığı: -30 °C ila 60 °C
Çözünürlük: 2560 × 1440
Ürün Boyutları: 150 × 103 × 185 mm
Video Codec: H.265
Şunlarla uyumludur: Android™ 8 ve iOS 12.0 veya sonraki sürümleri
Maksimum Çıkış Gücü: < 20 dBm

Harici AC Adaptörü Teknik Özellikleri

Üretici: Shenzhen AMC Technology Co., Ltd.
Model Tanımlayıcısı: AD-0121200100EU-6
Giriş Voltajı: 100–240 V
Giriş AC Frekansı: 50/60 Hz
Çıkış Voltajı: 12 V
Çıkış Akımı: 1 A
Çıkış Gücü: 12,0 W
Ortalama Aktif Verim: > %82,97
Düşük Yükte (%10) Verim: %80,40
Yüksüz Güç Tüketimi: < 0,10 W

Not: Ürün özellikleri ve güvenlik bilgileri, kullanım kılavuzunda ve ürünün alt kısmında gösterilmektedir.

Harici Güç Kaynağı: Cihazı Shenzhen AMC Technology Co., Ltd. tarafından sağlanan AB adaptörü (AD-0121200100EU-6) ile şarj edin.

GARANTİ BİLDİRİMİ

Bir Xiaomi tüketicisi olarak, belirli koşullar altında ek garantilerden faydalanırsınız. Xiaomi, ulusal tüketici yasalarınız tarafından sağlanan yasal garantilerin yerine değil, bunlara ek olarak sağlanan özel tüketici garantisi avantajları sunar. Yasal garantilerle ilgili süre ve koşullar ilgili yerel yasalar tarafından sağlanır. Tüketici garantisiyle sunulan avantajlar hakkında daha fazla bilgi edinmek için lütfen Xiaomi'nin resmi web sitesine başvurun: https://www.mi.com/global/-support/warranty. Yasalarla engellendiği veya Xiaomi'nin farklı vaatlerde bulunduğu durumlar haricinde, satış sonrası hizmetler ilk satın alımın yapıldığı ülke veya bölge ile sınırlı olacaktır. Tüketici garantisi kapsamında ve yasaların izin verdiği ölçüde Xiaomi, kendi takdirine bağlı olarak ürününüzü onarır, değiştirir veya iade eder. Normal aşınma ve yıpranma, mücbir sebepler, kullanıcı ihmali veya kusurundan kaynaklanan kötüye kullanım veya zararlar garanti kapsamında yer almaz. Satış sonrası hizmet için irtibat kişisi, Xiaomi yetkili servis ağında çalışan herhangi bir kişi, Xiaomi yetkili dağıtıcıları veya ürünleri satın aldığınız nihai satıcı olabilir. Emin değilseniz lütfen Xiaomi'nin belirleyebileceği ilgili kişiyle iletişime geçin.
Mevcut garantiler Hong Kong ve Tayvan'da geçerli değildir.
Usulünce ithal edilmemiş ve/veya Xiaomi tarafından usulüne uygun olarak üretilmemiş ve/veya Xiaomi veya Xiaomi'nin resmi satıcısından usulüne uygun olarak alınmamış ürünler, bu garantiler kapsamında değildir.
Yürürlükteki yasalara göre, ürünün satışını yapmış olan, resmi olmayan satıcıların sunduğu garantilerden yararlanabilirsiniz. Bu nedenle, Xiaomi sizi ürünü satın aldığınız satıcıyla iletişim kurmaya davet ediyor.

WEEE Bilgileri



Bu sembolü taşıyan tüm ürünler, elektrikli ve elektronik ekipman atıklarıdır (2012/19/EU sayılı direktifte WEEE olarak belirtilmiştir) ve bunların sınıflandırılmamış evsel atıklarla birlikte atılmaması gerekir. Bunun yerine ekipman atıklarınızı, elektrikli ve elektronik ekipman atıklarının geri dönüşümü için devlet veya yerel makamlar tarafından belirlenmiş bir toplama noktasına teslim ederek insan sağlığını ve çevreyi korumanız gerekir. Doğru imha ve geri dönüşüm, çevre ve insan sağlığı üzerindeki olası olumsuz sonuçları önlemeye yardımcı olur. Söz konusu toplama noktaları ve bu tür toplama noktalarının koşul ve şartları ile ilgili daha fazla bilgi için lütfen kurulumcuya veya yerel makamlara başvurun.

AB Uygunluk Beyanı

CE

İşbu belge ile Xiaomi Communications Co., Ltd., radyo ekipmanı tipi MJSXJ06HL ürününün 2014/53/EU sayılı Direktife uygun olduğunu beyan etmektedir. AB uygunluk beyanının tam metnine şu adresten ulaşılabilir: http://www.mi.com/global/service/support/declaration.html
Ayrıntılı e-kılavuz için lütfen www.mi.com/global/support/user-guide adresine gidin

Normal koşullar altında, bu ekipman için anten ile kullanıcı arasında en az 20 cm'lik bir mesafe bırakılmalıdır.

Üretici: Xiaomi Communications Co., Ltd.
Adres: #019, 9th Floor, Building 6, 33 Xi'erqi Middle Road, Haidian District, Beijing, 100085, China
Daha fazla bilgi için lütfen www.mi.com'u ziyaret edin

Kullanım Kılavuzu Sürümü: V4.0

Уважно прочитайте цю інструкцію й збережіть її для подальшого використання.

Опис продукту

Рис. A

① Антена
② Водонепроникна кришка
③ Слот для карти пам'яті microSD
④ Кнопка скидання
⑤ Заповнююче світло
⑥ Об’єктив
⑦ Настінне кріплення
⑧ Динамік
⑨ Порт живлення
⑩ Мікрофон
⑪ Індикатор
⑫ Порт для підключення мережевого кабелю

Комплект постачання: Зовнішня камера Xiaomi Outdoor Camera CW700S, адаптер живлення, водонепроникна стрічка для кабелю живлення, наклейка шаблону кріплення на стіні/стелі, набір аксесуарів для шурупів, аксесуари для водонепроникного мережевого порту, посібник користувача

Примітка. Ілюстрації виробу, приладдя та користувацького інтерфейсу, наведені в цьому посібнику користувача, призначено виключно для довідки. Фактичний виріб і його функції можуть відрізнятися через подальше вдосконалення.

Як використовувати

- Встановлення карти пам’яті microSD

  Переконайтеся, що камеру від’єднано від мережі. Відкрийте водонепроникну кришку над слотом для карти пам'яті microSD і вставте карту пам’яті microSD контактами донизу.

  ЗАСТЕРЕЖЕННЯ: Відключайте камеру, коли вставляєте чи виймаєте карту пам’яті microSD. Будь ласка, використовуйте карту пам’яті microSD від кваліфікованого бренду (камера підтримує карту пам’яті microSD від 8 до 256 ГБ. Можливо, карту пам’яті microSD потрібно буде відформатувати в меню «Налаштування» > «Керувати пам’яттю» на сторінці плагіна камери в додатку Xiaomi Home). Рекомендовано, щоб карта пам’яті microSD мала швидкість читання/запису не менше ніж U1/клас 10. **(Рис. B)**

Примітка: Після встановлення або видалення карти пам’яті microSD переконайтеся, що водонепроникна кришка повернулася на слот для карти пам'яті належним чином, щоб запобігти потраплянню води в камеру та перешкоджати її нормальному використанню.

● Увімкнення

● Вставте кабель адаптера живлення в порт живлення, щоб автоматично увімкнути камеру. **(Рис. C)**

● Камера успішно увімкнена, коли індикатор світиться жовтим і лунає голосова підказка.

Примітки: Переконайтеся, що для підключення ви використовуєте оригінальний кабель адаптера живлення, щоб уникнути неправильної роботи камери. Не повертайте об'єктив камери, щоб змусити її обертатися після ввімкнення камери. Якщо об'єктив розміщено неправильно, ви можете відкалібрувати його за допомогою додатку Mi Home/Xiaomi Home.

● Опис стану індикатора

Жовтий: Очікування підключення...

Блимає жовтим: Виконується підключення до мережі...

Блимає блакитним: Виконується підключення до сервера...

Світиться синім: Підключено успішно

Підключення за допомогою програми Xiaomi Home

Цей продукт працює з програмою Xiaomi Home. Використовуйте програму Xiaomi Home, щоб керувати своїм пристроєм і взаємодіяти з іншими пристроями розумного будинку.

Скануйте QR-код, щоб завантажити й інсталювати програму. Ви перейдете на сторінку налаштування підключення, якщо програма вже встановлена. Або знайдіть «Xiaomi Home» у магазині програм, щоб завантажити й інсталювати програму.

Відкрийте програму Xiaomi Home, натисніть «+» у верхньому правому куті та дотримуйтеся вказівок, щоб додати свій пристрій.

82993641

Примітки: версію програми може бути оновлено. Дотримуйтесь вказівок для поточної версії програми. Під час підключення переконайтеся, що камера вмикається, а з'єднання з мережею стабільне. Індикатор світиться жовтим, коли камеру увімкнено, а потім змінює колір на синій після успішного підключення між камерою та додатком.

● Скидання

Перемикаючи мережу або Xiaomi акаунт, до якого підключено камеру, будь ласка, видаліть камеру з додатку Xiaomi Home, а потім прив’яжіть її знову.

Примітка: Скидання камери не призведе до видалення даних на карті пам’яті microSD.

Правила безпеки

- Робоча температура камери становить від -30 °C до 60 °C. Не використовуйте камеру в середовищах з температурою вище або нижче зазначеного діапазону.
- Камера — це точний електронний продукт зі ступенем захисту від пилу та води IP66. Для забезпечення нормальної роботи не використовуйте камеру в умовах підвищеної вологості або в місцях, які можуть спричинити проникнення води.
- Адаптер живлення, який постачається разом із камерою, не є водонепроникним і призначений лише для використання в приміщенні. Не використовуйте адаптер живлення в дуже вологому середовищі або в місцях, куди може проникнути вода. Робоча температура адаптера живлення становить від -30 °C до 45 °C. Не використовуйте в середовищах з температурою вище або нижче зазначеного діапазону.
- Щоб покращити продуктивність камери, не розміщуйте її так, щоб об'єктив був спрямований на відбиваючу поверхню, наприклад скляні вікна або білі стіни, оскільки це призведе до того, що зображення буде надто яскравим поблизу камери та темнішим у віддалених місцях або призведе до створення камерою білих зображень.
- Під час використання Wi-Fi переконайтеся, що камеру встановлено в зоні з потужним сигналом Wi-Fi. Не встановлюйте камеру поблизу мікрохвильових печей або інших об’єктів чи місць, які можуть впливати на її сигнал Wi-Fi.
- Коли функцію нічного бачення увімкнено, зміна навколишнього освітлення призведе до зміни фільтра, що можливо супроводжується легким клацанням, що є нормальним явищем.
- Якщо кабель живлення пошкоджений або зламаний, його мають замінити фахівці виробника, відділ післяпродажного обслуговування чи відділи з аналогічними функціями, щоб уникнути загрози безпеці.

Кріплення камери на стіні

1. Наклейте наклейку з шаблоном кріплення у місці, де потрібно встановити камеру, і просвердліть чотири отвори в стіні свердлильним інструментом відповідно до отворів на наклейці. Отвір становить прибл. 6 мм у діаметрі та прибл. глибиною 40 мм. **(Рис. D-1 Рис. D-2)**

2. Вставте чотири пластикові дюбелі в отвори в стіні. **(Рис. D-3)**

3. Помістіть кріплення на стіну, вставте гвинти в отвори та вкрутіть їх у пластикові дюбелі на стіні.

Установка настінного кріплення **(Рис. E-1)** Установка стельового кріплення **(Рис. E-2)**

4. Оберніть порт кабелю живлення водонепроникною стрічкою після закріплення камери, щоб забезпечити водонепроникність. **(Рис. F)**

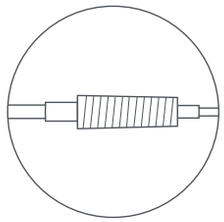

Обмотування водонепроникною стрічкою

Установка водонепроникних аксесуарів

Аксесуари для водонепроникного мережевого порту, які потрібно встановити, включають: ущільнювальне кільце, водонепроникний ковпачок, пробка, водонепроникну задню кришку. Після встановлення водонепроникність порту мережевого кабелю покращиться.

Помістіть ущільнювальне кільце на порт мережевого кабелю камери (Рис. G-1). Протягніть водонепроникну задню кришку, пробку і водонепроникний ковпачок на мережевий кабель у порядку (Рис. G-2), а потім підключіть мережевий кабель до порту. Прикрутіть разом водонепроникний ковпачок і пробку, потім прикрутіть разом водонепроникну задню кришку та водонепроникний ковпачок (Рис. G-3).

Рис. G-1 Рис. G-2

① Ущільнювальне кільце ② Мережевий кабель ③ Водонепроникний ковпачок ④ Пробка ⑤ Водонепроникна задня кришка

ЗАСТЕРЕЖЕННЯ:

- Стіна повинна витримувати щонайменше тричі загальну вагу камери.
- Щоб запобігти випадковому травмуванню, камеру необхідно надійно закріпити на стіні відповідно до інструкцій зі встановлення в посібнику користувача.
- Не встановлюйте поблизу зовнішнього блоку кондиціонера, витяжки, газового водонагрівача чи інших джерел тепла.

Характеристики

Назва: Розумна камера
Модель: MJSXJ06HL
Номінальний вхід: 12 В ⎓ 1 А
Діафрагма: f/1.6
Пам'ять: карти пам’яті microSD
Бездротове підключення: Wi-Fi IEEE 802.11b/g/n, 2,4 ГГц
Робоча частота: 2412–2472 МГц
Робоча температура: від -30 °C до 60 °C
Роздільна здатність: 2560 × 1440
Розміри виробу: 150 × 103 × 185 мм
Відеокодек: H.265
Сумісність: Android™ 8 та iOS 12.0 або новішої версії
Максимальна вихідна потужність: < 20 дБм

Технічні характеристики зовнішнього адаптера змінного струму

Виробник: Шеньчжень AMC Технолоджі Ко., Лтд.
Ідентифікатор моделі: AD-0121200100EU-6
Вхідна напруга: 100–240 В
Вхідна частота змінного струму: 50/60 Гц
Вихідна напруга: 12 В
Вихідний струм: 1 А
Вихідна потужність: 12,0 Вт
Середній ККД активного режиму: > 82,97 %
ККД при низькому навантаженні (10 %): 80,40 %
Споживання енергії без навантаження: < 0,10 Вт

Примітка: Технічні характеристики продукту та інформація про безпеку наведена в посібнику користувача та на нижній частині продукту.

Зовнішнє джерело живлення: Заряджайте пристрій за допомогою EU адаптера (AD-0121200100EU-6), який постачає Shenzhen AMC Technology Co., Ltd.

ГАРАНТІЙНІ ЗОБОВ’ЯЗАННЯ

Як клієнт компанії Xiaomi ви можете за певних обставин скористатися додатковими гарантіями. Компанія Xiaomi пропонує клієнтам додаткові гарантійні послуги, що доповнюють, але не виключають обов’язкове гарантійне обслуговування, передбачене на законодавчому рівні. Строки та умови гарантійного обслуговування, передбачені законодавством, регулюються відповідними законами. Докладну інформацію про додаткове гарантійне обслуговування див. на офіційному сайті Xiaomi: https://www.mi.com/global/support/warranty. Якщо це не заборонено законом і якщо компанія Xiaomi не обіцяла інше, післяпродажні послуги буде обмежено країною або регіоном первісного придбання. Згідно з чинним законодавством про надання гарантійних послуг споживачам компанія Xiaomi має право діяти на свій розсуд: ремонтувати продукт, замінювати новим або відшкодовувати його вартість. Гарантійне обслуговування не поширюється на звичайний експлуатаційний знос, форс-мажорні обставини, неналежне використання або пошкодження через недбалість користувача. Контактна особа з питань післяпродажного обслуговування може бути будь-якою особою з авторизованої сервісної мережі Xiaomi, авторизованим дистриб’ютором Xiaomi або кінцевим постачальником, який продав продукт вам. У раз виникнення запитань звертайтеся до відповідної особи, яку може вказати Xiaomi.
Поточні гарантії не застосовуються в Гонконгу й на Тайвані.
На продукти, які не було належним чином імпортовано та/або не було належним чином вироблено компанією Xiaomi та/або не було належним чином придбано в компанії Xiaomi або офіційного продавця Xiaomi, ці гарантії не поширюються. Згідно з чинним законодавством ви можете мати право на гарантії від неофіційного роздрібного продавця, який продав продукт. Тому Xiaomi пропонує вам звернутися до роздрібного продавця, у якого ви придбали продукт.

Інформація щодо WEEE



Усі продукти, позначені цим символом, вважаються відходами електричного та електронного обладнання (WEEE відповідно до директиви 2012/19/EU), які слід утилізувати окремо від несортованих побутових відходів. Щоб захистити здоров'я людей і навколишнє середовище, потрібно здавати непрацююче обладнання до спеціалізованих пунктів збору, визначених державними або місцевими органами влади, для подальшої переробки. Правильна утилізація та переробка допоможуть запобігти негативним наслідкам для навколишнього середовища та здоров'я людей. За додатковою інформацією про розташування та умови роботи подібних пунктів збору звертайтеся до компанії, яка виконала встановлення, або до місцевих органів влади.

Декларація відповідності для ЄС

CE

Цим компанія Xiaomi Communications Co., Ltd. заявляє, що радіообладнання типу MJSXJ06HL відповідає Директиві 2014/53/EU. Повний текст заяви для ЄС про відповідність наведено в Інтернеті за такою адресою: http://www.mi.com/global/service/support/declaration.html
Докладний електронний посібник можна знайти за адресою www.mi.com/global/support/user-guide

За нормальних умов використання між антеною цього обладнання та тілом користувача має зберігатися відстань не менше 20 см.

Виробник: Xiaomi Communications Co., Ltd.
Адреса: #019, 9th Floor, Building 6, 33 Xi'erqi Middle Road, Haidian District, Beijing, 100085, China
Щоб дізнатися більше, відвідайте сайт www.mi.com

Версія посібника користувача: V4.0

Před použitím výrobku si pečlivě přečtěte tuto příručku a uschovejte ji pro budoucí potřebu.

Přehled o výrobku

Obr. A

① Anténa
② Vodotěsný kryt
③ Slot pro kartu microSD
④ Tlačítko resetování
⑤ Výplňové světlo
⑥ Objektiv
⑦ Nástěnný držák
⑧ Reproduktor
⑨ Napájecí port
⑩ Mikrofon
⑪ Kontrolka
⑫ Port síťového kabelu

Obsah balení: Venkovní kamera Xiaomi CW700S, napájecí adaptér, vodotěsná páska pro napájecí kabel, nálepka s montážní šablonou pro montáž na stěnu/strop, sada šroubového příslušenství, vodotěsné příslušenství síťového portu, uživatelská příručka

Poznámka: Ilustrace výrobku, příslušenství a uživatelského rozhraní v uživatelské příručce slouží pouze k referenčním účelům. Skutečný výrobek a jeho funkce se mohou díky vylepšením výrobku lišit.

Jak používat

- Instalace karty microSD

Ujistěte se, že je kamera odpojena od napájení. Otevřete vodotěsný kryt nad slotem pro kartu microSD a vložte kartu microSD kontaktními body dolů.

VAROVÁNÍ: Při vkládání nebo vyjímání karty microSD odpojte kameru. Používejte kartu microSD od kvalifikované značky (kamera podporuje karty microSD o velikosti 8 GB až 256 GB. Kartu microSD může být nutné naformátovat prostřednictvím nabídky Nastavení > Správa úložiště na zásuvné stránce kamery v aplikaci Xiaomi Home). Doporučujeme, aby karta microSD měla rychlost čtení/zápisu nejméně U1/třída 10. **(Obr. B)**

Poznámka: Po instalaci nebo vyjmutí karty microSD se ujistěte, že jste vodotěsný kryt řádně nasadili zpět na slot pro kartu, abyste zabránili vniknutí vody do kamery a ovlivnění jejího běžného používání.

● Zapnutí

● IZasuňte kabel napájecího adaptéru do napájecího portu, aby se kamera automaticky zapnula. **(Obr. C)**

● Kamera je úspěšně zapnuta, když se rozsvítí žlutá kontrolka a ozve se hlasová výzva.

Poznámky: Ujistěte se, že pro připojení používáte originální kabel napájecího adaptéru, abyste předešli abnormálním operacím. Po zapnutí kamery neotáčejte objektivem kamery a nenuťte jej k otáčení. Pokud objektiv není umístěn přesně, můžete jej kalibrovat prostřednictvím aplikace Mi Home/Xiaomi Home.

● Popisy stavů kontrolky

Žlutá: Čeká se na připojení...

Blikající žlutě: Připojování k síti...

Blikající modře: Připojení k serveru...

Udržování modře: Připojení proběhlo úspěšně

Připojení k aplikaci Xiaomi Home

Tento výrobek pracuje s aplikací Xiaomi Home. Používejte aplikaci Xiaomi Home k řízení vašeho zařízení a k interakci s dalšími inteligentními domácími zařízeními.

Nasnímáním kódu QR stáhněte a nainstalujte aplikaci. Pokud je aplikace už nainstalovaná, budete přesměrováni na stránku nastavení připojení. Nebo vyhledejte v obchodu s aplikacemi text „Xiaomi Home“, abyste ji mohli stáhnout a nainstalovat.

Otevřete aplikaci Xiaomi Home, klepněte vpravo nahoře na ikonu „+“ a pak podle pokynů přidejte své zařízení.

82993641

Poznámky: Verze aplikace může být aktualizována. Postupujte podle pokynů pro aktuální verzi aplikace. Ujistěte se, že se kamera zapne a síťové připojení je během připojování stabilní. Kontrolka se při zapnutí kamery udržuje žlutá a po úspěšném připojení kamery k aplikaci se změní na modrou.

● Resetování

Při změně sítě nebo účtu Xiaomi, ke kterému je kamera připojena, odstraňte kameru z aplikace Xiaomi Home a poté ji znovu spárovejte.

Poznámka: Resetování kamery nevymaže žádná data na kartě microSD.

Výstrahy

- Provozní teplota kamery se pohybuje od -30 °C do 60 °C. Nepoužívejte kameru v prostředí s teplotami vyššími nebo nižšími, než je uvedený rozsah.
- Kamera je přesný elektronický výrobek, který má stupeň krytí IP66, odolný proti prachu a vodě. Pro zajištění normálního používání nepoužívejte kameru v extrémně vlhkém prostředí nebo na místech, kam může vniknout voda.
- Napájecí adaptér dodávaný spolu s kamerou není vodotěsný a je určen pouze pro použití v interiéru. Napájecí adaptér nepoužívejte v extrémně vlhkém prostředí nebo na místech, která mohou způsobit vniknutí vody. Provozní teplota napájecího adaptéru se pohybuje od -30 °C do 45 °C. Nepoužívejte jej v prostředí s teplotami vyššími nebo nižšími než uvedený rozsah.
- Chcete-li zlepšit výkon kamery, neumisťujte ji na místa, kde její objektiv směřuje k reflexnímu povrchu nebo je vedle něj, například ke sklu a bílým stěnám, protože to způsobí, že obraz bude v místech blízko kamery příliš jasný a ve vzdálenějších místech tmavší, nebo může způsobit, že kamera bude vytvářet bílé snímky.
- Při používání Wi-Fi se ujistěte, že je kamera nainstalována v oblasti se silným signálem Wi-Fi. Neinstalujte kameru v blízkosti mikrovlnných trub ani jiných předmětů či míst, které by mohly ovlivnit její signál Wi-Fi.
- Když je zapnuta funkce nočního vidění, změna okolního světla vyvolá změnu filtru, pravděpodobně doprovázenou mírným zvukem cvaknutí, což je normální.
- Pokud je napájecí kabel poškozen nebo přerušen, musí jej vyměnit odborníci z řad výrobce, oddělení poprodejního servisu nebo oddělení s podobnými funkcemi, aby nedošlo k ohrožení bezpečnosti.

Jak instalovat

Montáž kamery na stěnu

1. Nalepte nálepku s montážní šablonou na místo, kam má být kamera nainstalována, a vyvrtejte do zdi čtyři otvory pomocí vrtacího nástroje podle umístění otvorů na nálepce. Průměr otvoru je přibližně 6 mm a hloubka přibližně 40 mm. **(Obr. D-1 Obr. D-2)**
2. Do otvorů ve stěně vložte čtyři plastové hmoždinky. **(Obr. D-3)**
3. Umístěte držák ke stěně, do otvorů vložte šrouby a zavrtejte je do plastových hmoždinek na stěně.

Instalace nástěnného držáku **(Obr. E-1)** Montáž stropního držáku **(Obr. E-2)**

4. Po upevnění kamery omotejte port napájecího kabelu vodotěsnou páskou, abyste zajistili vodotěsnost. **(Obr. F)**

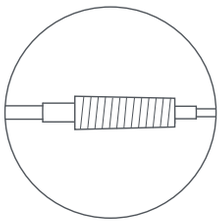

Omotání vodotěsnou páskou

Instalace vodotěsného příslušenství

Vodotěsné příslušenství síťového portu, které je třeba nainstalovat, zahrnuje: těsnicí kroužek, vodotěsnou objímku, zátku, vodotěsný zadní kryt. Po instalaci se zlepší vodotěsnost portu síťového kabelu.

Nasaďte těsnicí kroužek na port síťového kabelu kamery **(Obr. G-1)**. Na síťový kabel navlékněte v pořadí vodotěsný zadní kryt, zátku a vodotěsnou objímku **(Obr. G-2)** a poté síťový kabel zapojte do portu. Sešroubujte vodotěsnou objímku a zátku, poté sešroubujte vodotěsný zadní kryt a vodotěsnou objímku **(Obr. G-3)**.

Obr. G-1 Obr. G-2

① Těsnicí kroužek ② Síťový kabel ③ Vodotěsná objímka ④ Zátka ⑤ Vodotěsný zadní kryt

VAROVÁNÍ:

- Stěna musí unést alespoň trojnásobek celkové hmotnosti kamery.
- Kamera musí být pevně připevněna ke stěně podle pokynů pro instalaci v uživatelské příručce, aby nedošlo k náhodnému zranění.
- Kameru neinstalujte v blízkosti venkovní jednotky klimatizace, vývodu digestoře, vývodu plynového ohřívače vody nebo jiných zdrojů tepla.

Parametry

Název: Chytrá kamera
Model: MJSXJ06HL
Jmenovitý příkon: 12 V ⎓ 1 A
Clona: f/1.6
Úložiště: karta microSD
Bezdrátová konektivita: Wi-Fi IEEE 802.11b/g/n 2,4 GHz
Provozní frekvence: 2412–2472 MHz
Provozní teplota: -30 °C až 60 °C
Rozlišení: 2560 × 1440
Rozměry výrobku: 150 × 103 × 185 mm
Video kodek: H.265
Kompatibilita: Android™ 8 a novější nebo iOS 12.0 a novější
Maximální výstupní výkon: < 20 dBm

Specifikace externího adaptéru AC

Výrobce: Shenzhen AMC Technology Co., Ltd.
Identifikátor modelu: AD-0121200100EU-6
Vstupní napětí: 100–240 V
Frekvence vstupního střídavého proudu: 50/60 Hz
Výstupní napětí: 12 V
Výstupní proud: 1 A
Výstupní napájení: 12,0 W
Průměrná aktivní účinnost: > 82,97 %
Účinnost při nízkém zatížení (10 %): 80,40 %
Spotřeba energie bez zatížení: < 0,10 W

Poznámka: Specifikace výrobku a bezpečnostní informace jsou uvedeny v uživatelské příručce a na spodní straně výrobku.

Externí zdroj napájení: Nabíjejte zařízení pomocí EU adaptéru (AD-0121200100EU-6), který dodává společnost Shenzhen AMC Technology Co., Ltd.

UPOZORNĚNÍ K ZÁRUCE

Jako uživatel produktů Xiaomi máte za určitých podmínek nárok na dodatečné záruky. Společnost Xiaomi nabízí specifické spotřebitelské záruky v rámci výhod poskytovaných jako doplněk k zákonným zárukám poskytovaným na základě zákona o ochraně spotřebitelů platného ve vaší zemi, nikoli namísto těchto záruk. Doba platnosti a podmínky týkající se zákonných záruk jsou uvedeny v příslušných místních zákonech. Další informace o výhodách spotřebitelských záruk naleznete na oficiálních webových stránkách společnosti Xiaomi https://www.mi.com/global/-support/warranty. S výjimkou případů, kdy to zakazují zákony nebo jinak přislíbila společnost Xiaomi, jsou poprodejní služby omezeny na zemi nebo region původního nákupu. V rámci spotřebitelské záruky a v maximálním rozsahu povoleném zákonem společnost Xiaomi dle svého uvážení opraví nebo vymění váš produkt, případně vám vrátí zpět částku, která za něj byla zaplacena. Na běžnou míru opotřebení, zásah vyšší moci, zneužití nebo poškození způsobené nedbalostí nebo chybou uživatele se záruka nevztahuje. Kontaktní osobou pro poprodejní servis může být jakákoli osoba v autorizované servisní síti společnosti Xiaomi, autorizovaní distributoři společnosti Xiaomi nebo konečný prodejce, který vám produkty prodal. V případě pochybností kontaktujte příslušnou osobu, kterou společnost Xiaomi určila.
Současné záruky se nevztahují na Hongkong a Tchaj-wan.
Na výrobky, které nebyly řádně dovezeny a/nebo nebyly řádně vyrobeny společností Xiaomi a/nebo nebyly řádně pořízeny od společnosti Xiaomi nebo oficiálního prodejce produktů Xiaomi, se stávající záruky nevztahují. Na základě platných zákonů můžete získat záruky od neoficiálního prodejce, který produkt prodal. Společnost Xiaomi vás proto vyzývá, abyste kontaktovali prodejce, od kterého jste výrobek zakoupili.

Informace o OEEZ



Všechny výrobky označené tímto symbolem jsou odpadní elektrická a elektronická zařízení (OEEZ, jak je uvedeno ve směrnici 2012/19/EU), která by neměla být mísena s netříděným domovním odpadem. Místo toho byste měli chránit lidské zdraví a životní prostředí odevzdáním zařízení na sběrném místě, které je určeno k recyklaci odpadních elektrických a elektronických zařízení a stanoveno vládou nebo místními úřady. Správná likvidace a recyklace pomohou zabránit potenciálním negativním dopadům na životní prostředí a lidské zdraví. Více informací o umístění a podmínkách těchto sběrných míst se dozvíte od montážního technika nebo místních úřadů.

EU – Prohlášení o shodě

CE

Společnost Xiaomi Communications Co., Ltd. tímto prohlašuje, že rádiové zařízení typu MJSXJ06HL je v souladu se směrnicí 2014/53/EU. Úplné znění prohlášení o shodě pro EU je k dispozici na následující internetové adrese:
http://www.mi.com/global/service/support/declaration.html
Podrobnou elektronickou příručku najdete na stránce www.mi.com/global/support/user-guide

Při běžném použití tohoto zařízení by se měla udržovat vzdálenost mezi anténou a tělem uživatele alespoň 20 cm.

Výrobce: Xiaomi Communications Co., Ltd.
Adresa: #019, 9th Floor, Building 6, 33 Xi'erqi Middle Road, Haidian District, Beijing, 100085, China
Další informace naleznete na webových stránkách www.mi.com

Verze uživatelské příručky: V4.0

For further details, please scan the QR code to obtain the e-manual.

Қосымша мәліметтер алу мақсатында электрондық нұсқаулықты алу үшін QR кодын сканерлеңіз.

EU REP.
Xiaomi Technology Netherlands B.V.
Prinses Beatrixlaan 582, 2595BM, The Hague, The Netherlands
contact@support.mi.com
UK REP.
Xiaomi Technology UK Limited
Davidson House, Forbury Square, Reading, Berkshire RG1 3EU
contact@support.mi.com

22
PAP