Xiaomi Electric Glass Kettle User Manual · 01
Manual de usuario de Xiaomi Electric Glass Kettle · 09
Xiaomi Elektro Glas-Wasserkocher Benutzerhandbuch · 17
Manuale utente Xiaomi Electric Glass Kettle · 25
Manuel d'utilisation de Xiaomi Electric Glass Kettle · 33
Manual do utilizador da Chaleira de vidro elétrica Xiaomi · 41
Szklany elektryczny czajnik Xiaomi Instrukcja obsługi · 49
Xiaomi Elektrikli Cam Su Isıtıcı Kullanım Kılavuzu · 57
Hướng dẫn sử dụng bình đun nước siêu tốc thủy tinh Xiaomi · 65
Xiaomi Elektrische Glazen Waterkoker Gebruikershandleiding · 73
คู่มือการใช้งานกาต้มน้ำไฟฟ้าแบบแก้ว Xiaomi · 81
Fierbător Electric din Sticlă Xiaomi Manual de utilizare · 89

Read this user manual carefully before use, and retain it for future reference.

Precautions

- This appliance is intended to be used in household and similar applications such as:

– staff kitchen areas in shops, offices and other working environments;
– farm houses;
– by clients in hotels, motels and other residential type environments;
– bed and breakfast type environments.

- The appliance must not be immersed.
- The appliance is only to be used with the base provided.
- Do not let people who lack the physical, sensory, or intellectual ability or lack the experience or common sense to use this product without supervision or guidance.
- The surface of the heating element is subject to residual heat after use. Be careful.
- Avoid spillage on the base/connector.
- Use the appliance according to these instructions. Any misuse may cause potential injuries, electric shocks or other hazards.
- Never let children play with the kettle.
- Keep it away from children.
- When the kettle is empty, not in use, or when you are adding water in it, moving or cleaning it, or even when there is a problem with it, the kettle must be unplugged.
- Do not use this kettle on an inclined or unstable surface, and keep it away from heat sources so as to avoid damage to its plastic parts. Do not place the kettle adjacent to or on top of any electrical appliance.
- The kettle must only be used with a grounded power outlet with a rated current of 10 A or above, and a rated voltage of 220–240 V~. Do not plug the kettle into a power outlet together with other electrical appliances. If no grounded power outlets are available, make sure to use a quality power strip that meets the kettle's specifications and is supplied by a qualified manufacturer.
- If the power cord is damaged or broken, it must be replaced by the manufacturer or after-sales service department to avoid safety hazards.
- Do not open the kettle's lid, pour water out, or add water while the kettle is operating.
- If the kettle is overfilled, then boiling water could splash out.
- This kettle can only be used for boiling water. Do not use it to heat other things such as seaweed, eggs, soy milk, tea leaves, milk, noodles. Otherwise, the kettle may fail to function properly. Do not add water above the maximum water level mark. Otherwise, hot water will overflow or spray out, causing the kettle to leak. When boiling water, the water in the kettle must be above the minimum water level mark so as to prevent boil-dry.
- Please remove the kettle from the base when adding water, and wipe away any excess water from the bottom of the kettle before placing it back onto its base.
- Do not place the kettle near heat sources such as cookers and stoves so as to avoid the risk of fire.
- Do not immerse the kettle in water. Do not tilt, shake, move, or tip the kettle when using it.
- This appliance can be used by children aged from 8 years and above if they have been given supervision or instruction concerning use of the appliance in a safe way and if they understand the hazards involved. Cleaning and user maintenance shall not be made by children unless they are older than 8 and supervised. Keep the appliance and its cord out of reach of children aged less than 8 years.

- Appliances can be used by persons with reduced physical, sensory or mental capabilities or lack of experience and knowledge if they have been given supervision or instruction concerning use of the appliance in a safe way and understand the hazards involved.

  Note: When using the kettle for the first time, please boil water and empty the kettle for 3 times before drinking.

  Warning: Don't move the kettle's lid while the water is boiling.

Product Overview

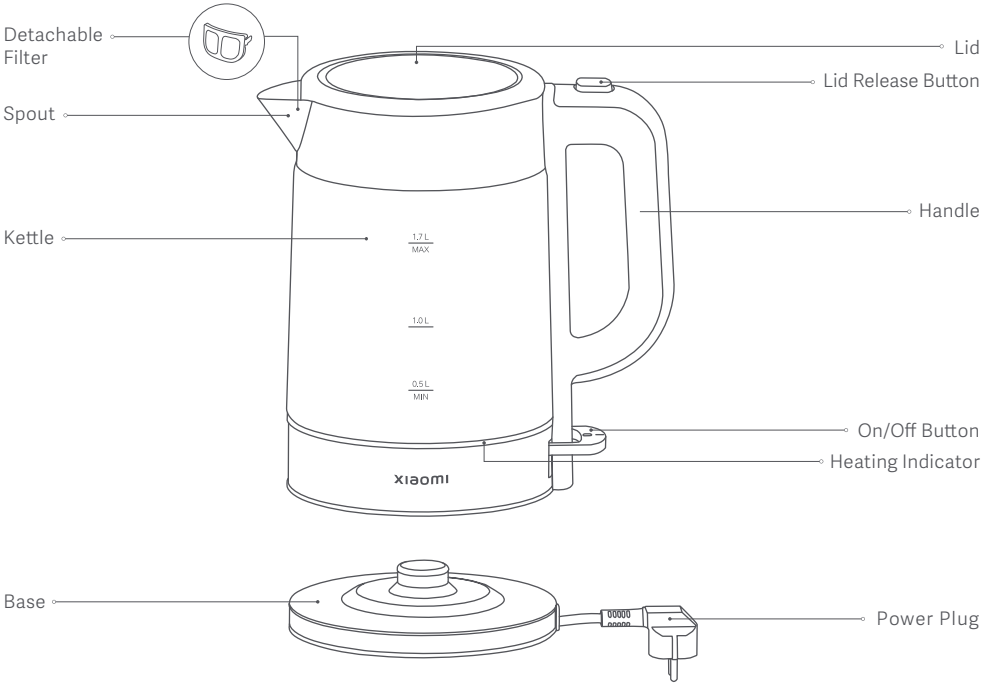

Note: Illustrations of product, accessories, and user interface in the user manual are for reference purposes only. Actual product and functions may vary due to product enhancements.

How to Use

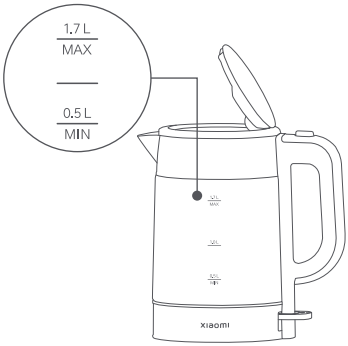

1. Press the lid release button to open the lid and add water to the kettle.

   Warning: The water level must reach at least the minimum mark and must not exceed the maximum mark.

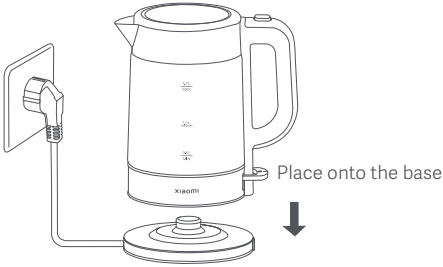

2. Fully close the lid, and place the kettle onto the base.

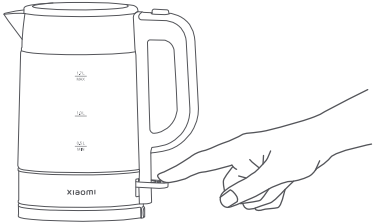

3. Press the on/off button. Then the heating indicator turns on and the kettle starts heating.

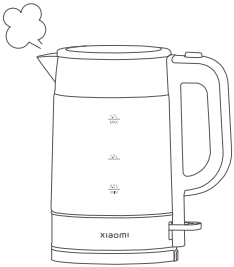

4. Once the water is boiling up, the heating indicator will turn off and the heating is stopped automatically.

   Warning: Don't move the lid while the kettle is working to avoid getting scalded.

Cleaning & Maintenance

1. Add 0.5 L of food-grade white vinegar and leave to soak for at least 1 hour.
2. After pouring out the white vinegar, wipe out any remaining sediment with a damp cloth.
3. Add water (above minimum mark and below the maximum mark) and pour out after it boils, and then use clean water to rinse the kettle for 4–5 times.
4. Use a dry cloth to clean the outside of the kettle. Keep the kettle in a dry, well-ventilated area, and protect it from dust, moisture, and insects.

Cautions:

- Make sure the kettle is unplugged and let it cool down before cleaning.
- Regularly remove limescale and sediment inside the kettle to extend its service life.
- If there is serious limescale buildup, please repeat the steps above. Do not use steel wool or any chemical or abrasive cleaning agents.
- Do not immerse the kettle or the base in water, and keep its exterior dry.
- To prevent damage to the appliance, do not use alkaline cleaning agents when cleaning, use a soft cloth and a mild detergent.

Specifications

Name	Xiaomi Electric Glass Kettle
Model	MJDSH05FD
Rated Voltage	220–240 V~
Rated Frequency	50–60 Hz
Rated Power	1850–2200 W
Capacity	1.7 L
Net Weight	1.1 kg
Item Dimensions	221 × 142 × 243 mm
Power Consumption	Off mode: 0 W

Troubleshooting

Issues	Possible Causes	Solutions
The heating indicator does not light up.	Power outlet is damaged or doesn't make proper contact.	Replace power outlet.
	Power plug is not properly plugged in.	Properly plug in the power plug.
	Power plug is deformed.	Contact the after-sales service team.
	The base being used is not original.	Use the original base.
Boiled water overflows.	The maximum water level mark is exceeded.	Keep water within the required range.
The color changes or the limescale builds up inside the kettle.	The hardness of local water is higher.	Clean in time.
Kettle does not heat.	The on/off button is not pressed or gets stuck.	Press the on/off button again.
	Cables of internal terminal blocks are loosened or damaged.	Contact the after-sales service team.
	The thermostat is malfunctioning.	Contact the after-sales service team.
Water does not boil or not stop boiling.	The thermostat is malfunctioning.	Contact the after-sales service team.
	The kettle's lid is not properly closed.	Close the lid securely.
	There is too little water with water level below the minimum mark.	Keep water amount within the required range.

Circuit Diagram

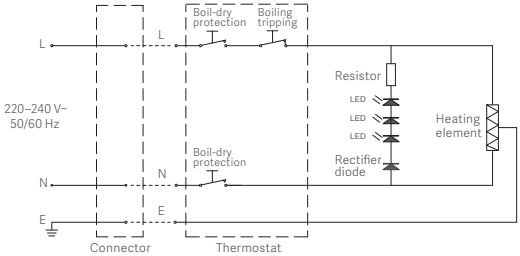

WARRANTY NOTICE

THIS WARRANTY GIVES YOU SPECIFIC RIGHTS, AND YOU MAY HAVE OTHER RIGHTS CONVEYED BY LAWS OF YOUR COUNTRY, PROVINCE OR STATE. INDEED, IN SOME COUNTRIES, PROVINCES OR STATES, CONSUMER LAW MAY IMPOSE A MINIMUM WARRANTY PERIOD. OTHER THAN AS PERMITTED BY LAW, XIAOMI DOES NOT EXCLUDE, LIMIT OR SUSPEND OTHER RIGHTS YOU MAY HAVE. FOR A FULL UNDERSTANDING OF YOUR RIGHTS WE INVITE YOU TO CONSULT THE LAWS OF YOUR COUNTRY, PROVINCE OR STATE.

1. LIMITED PRODUCT WARRANTY
XIAOMI warrants that the Products are free from defects in materials and workmanship under normal use and use in accordance with the respective Product user manual, during the Warranty Period.

The duration and conditions related to the legal warranties are provided by respective local laws. For more information about the consumer warranty benefits, please refer to Xiaomi's official website
https://www.mi.com/global/support/warranty/.

Xiaomi warrants to the original purchaser that its Xiaomi Product will be free from defects in materials and workmanship under normal use in the period mentioned above.
Xiaomi does not guarantee that the operation of the Product will be uninterrupted or error free.
Xiaomi is not liable for damages arising from non-compliance with the instructions related to the use of the Product.

2. REMEDIES
If a hardware defect is found and a valid claim is received by Xiaomi within the Warranty Period, Xiaomi will either (1) repair the product at no charge, (2) replace the product, or (3) refund the Product, excluding potential shipping costs.

3. HOW TO OBTAIN WARRANTY SERVICE
To obtain warranty service, you must deliver the Product, in its original packaging or similar packaging providing an equal degree of Product protection, to the address specified by Xiaomi. Except to the extent prohibited by applicable law, Xiaomi may require you to present proofs or proof of purchase and / or comply with registration requirements before receiving warranty service.

4. EXCLUSIONS AND LIMITATIONS
Unless otherwise stipulated by Xiaomi, this Limited Warranty applies only to the Product manufactured by or for Xiaomi and identifiable by the trademarks, trade name or "Xiaomi" or "Mi" logo.
The Limited Warranty does not apply to any (a) Damage due to acts of nature or God, for example, lightning strikes, tornadoes, flood, fire, earthquake or other external causes; (b) Negligence; (c) Commercial use; (d) Alterations or modifications to any part of the Product; (e) Damage caused by use with non-Xiaomi products; (f) Damage caused by accident, abuse or misuse; (g) Damage caused by operating the Product outside the permitted or intended uses described by Xiaomi or with improper voltage or power supply; or (h) Damage caused by service (including upgrades and expansions) performed by anyone who is not a representative of Xiaomi.

It is your responsibility to backup any data, software, or other materials you may have stored or preserved on the product. It is likely that the data, software or other materials in the equipment will be lost or reformatted during the service process, Xiaomi is not responsible for such damage or loss.
No Xiaomi reseller, agent, or employee is authorized to make any modification, extension, or addition to this Limited Warranty. If any term is held to be illegal or unenforceable, the legality or enforceability of the remaining terms shall not be affected or impaired.
Except as prohibited by laws or otherwise promised by Xiaomi, the after-sales services shall be limited to the country or region of the original purchase.
Products which were not duly imported and/or were not duly manufactured by Xiaomi and/or were not duly acquired from Xiaomi or a Xiaomi's official seller are not covered by the present warranties. As per applicable law you may benefit from warranties from the non-official retailer who sold the product. Therefore, Xiaomi invites you to contact the retailer from whom you purchased the product.
The present warranties do not apply in Hong Kong and Taiwan.

5. IMPLIED WARRANTIES
Except to the extent prohibited by applicable law, all implied warranties (including warranties of merchantability and fitness for a particular purpose) will have a limited duration up to a maximum duration of this limited warranty. Some jurisdictions do not allow limitations on the duration of an implied warranty, so the above limitation will not be applied in these cases.

6. DAMAGE LIMITATION
Except to the extent prohibited by applicable law, Xiaomi shall not be liable for any damages caused by accidents, indirect, special or consequential damages, including but not limited to loss of profits, revenue or data, damages resulting from any breach of express or implied warranty or condition, or under any other legal theory, even if Xiaomi has been informed of the possibility of such damages. Some jurisdictions do not allow the exclusion or limitation of special, indirect, or consequential damages, so the above limitation or exclusion may not apply to you.

7. XIAOMI CONTACTS
For customers, please visit the website: https://www.mi.com/global/support/warranty/.
The contact person for the after-sale service may be any person in Xiaomi's authorized service network, Xiaomi's authorized distributors or the final vendor who sold the products to you. If in doubt please contact the relevant person as Xiaomi may identify.

EU Declaration of Conformity

We, Yuyao City Fuda Electronic Co., Ltd., hereby, declare that this equipment is in compliance with the applicable Directives and European Norms, and amendments. The full text of the EU declaration of conformity is available at the following internet address: http://www.mi.com/global/service/support/declaration.html

WEEE Information

All products bearing this symbol are waste electrical and electronic equipment (WEEE as in directive 2012/19/EU) which should not be mixed with unsorted household waste. Instead, you should protect human health and the environment by handing over your waste equipment to a designated collection point for the recycling of waste electrical and electronic equipment, appointed by the government or local authorities. Correct disposal and recycling will help prevent potential negative consequences to the environment and human health. Please contact the installer or local authorities for more information about the location as well as terms and conditions of such collection points.

Manufactured for: Xiaomi Communications Co., Ltd.
Manufactured by: Yuyao City Fuda Electronic Co., Ltd.
(a Mi Ecosystem company)
Address: No. 187 Changyuan Road, Yuyao, Zhejiang 315400 P.R. China
For further information, please go to www.mi.com

For details of the importer, please refer to the box.
Production Date: See box
Made in China

User Manual Version: V1.0

Lea detenidamente este manual antes de usar el producto y consérvelo para futuras consultas.

Precauciones

- Este aparato se ha diseñado para ser utilizado en aplicaciones domésticas y similares, como:
– zonas de cocina para el personal de tiendas, oficinas y otros entornos de trabajo;
– granjas;
– por los clientes en hoteles, moteles y otros entornos de tipo residencial;
– entornos tipo casas de huéspedes.
- El aparato no debe sumergirse.
- El aparato sólo debe utilizarse con la base suministrada.
- No permita que personas sin capacidad física, sensorial o intelectual o sin experiencia o sentido común utilicen este producto sin supervisión u orientación.
- La superficie del elemento calefactor está sujeta a calor residual después del uso. Tenga cuidado.
- Evite derrames en la base/conector.
- Utilice el aparato de acuerdo con estas instrucciones. Cualquier uso incorrecto puede causar posibles lesiones, descargas eléctricas u otros peligros.
- No deje que los niños jueguen con el hervidor.
- Manténgala fuera del alcance de los niños.
- Cuando el hervidor esté vacío, no se utilice, se añada agua, se traslade o se limpie, o incluso cuando haya algún problema con el hervidor, debe desenchufarse.
- No utilice este hervidor sobre una superficie inclinada o inestable, y manténgalo alejado de fuentes de calor para evitar daños en sus piezas de plástico. No coloque el hervidor cerca o encima de ningún aparato eléctrico.
- El hervidor sólo debe utilizarse con una toma de corriente con conexión a tierra con una corriente nominal de 10 A o superior y una tensión nominal de 220–240 V~. No enchufe el hervidor a una toma de corriente junto con otros aparatos eléctricos. Si no dispone de tomas de corriente con conexión a tierra, asegúrese de utilizar una regleta de calidad que cumpla las especificaciones del hervidor y que haya sido suministrado por un fabricante cualificado.
- Si el cable de alimentación está dañado o roto, debe ser sustituido por el fabricante o el servicio postventa para evitar riesgos de seguridad.
- No abra la tapa del hervidor, no vierta agua ni añada agua mientras el hervidor esté en funcionamiento.
- Si el hervidor se llena en exceso, podría salpicar agua hirviendo.
- Este hervidor sólo puede utilizarse para hervir agua. No lo utilice para calentar otras cosas como algas, huevos, leche de soja, hojas de té, leche o fideos. De lo contrario, el hervidor podría dejar de funcionar correctamente. No añada agua por encima de la marca de nivel máximo de agua. De lo contrario, el agua caliente rebosará o saldrá rociada, provocando fugas en el hervidor. Cuando hierva agua, el agua del hervidor debe estar por encima de la marca de nivel mínimo para evitar que se seque.
- Retire el hervidor de la base cuando añada agua y limpie el exceso de agua del fondo del hervidor antes de volver a colocarlo en su base.
- No coloque el hervidor cerca de fuentes de calor, como cocinas o estufas, para evitar el riesgo de incendio.
- No sumerja el hervidor en agua. No incline, agite, mueva ni vuelque el hervidor cuando lo utilice.
- Este aparato puede ser utilizado por niños de 8 años en adelante, siempre y cuando estén bajo la supervisión de un adulto, se les hayan proporcionado instrucciones sobre el uso del producto y se les haya advertido de los riesgos implícitos. La limpieza y el mantenimiento por parte del usuario no deben realizarse por niños a menos que sean mayores de 8 años y con supervisión. Mantenga el aparato y su cable fuera del alcance de niños menores de 8 años.

- Los aparatos pueden ser utilizados por personas con capacidades sensoriales, mentales o físicas reducidas, o con falta de experiencia y conocimientos, siempre y cuando estén bajo la supervisión de un adulto, se les hayan proporcionado instrucciones sobre el uso del producto y se les haya advertido de los riesgos implícitos.

Nota: Cuando utilice el hervidor por primera vez, hierva agua y vacíe el hervidor 3 veces antes de beber.

Advertencia: No mueva la tapa del hervidor mientras el agua esté hirviendo.

Descripción del producto

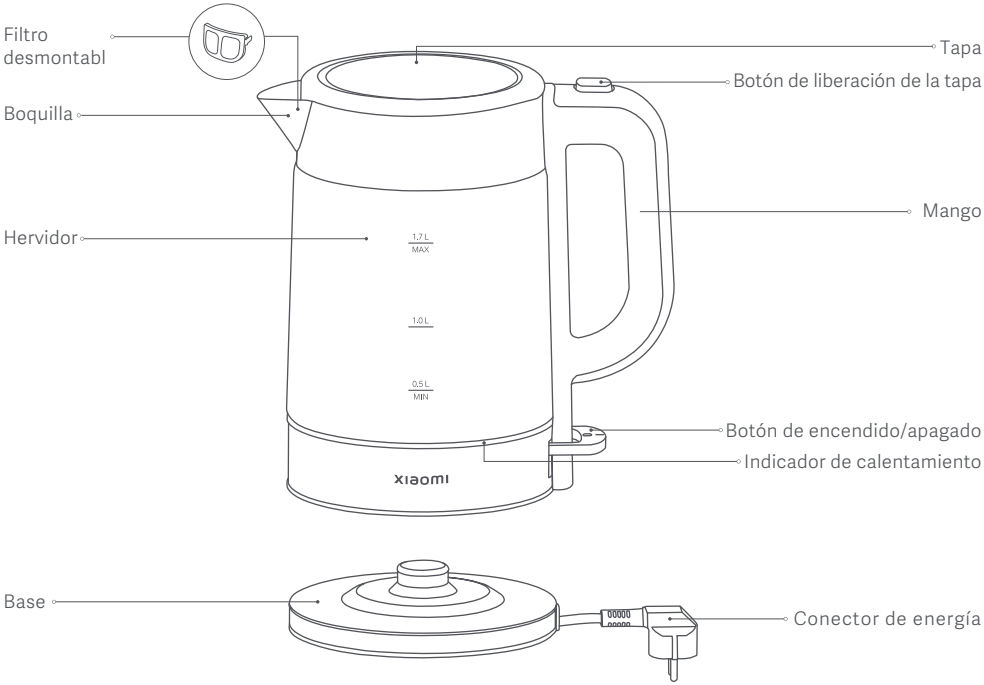

Nota: Las ilustraciones del producto, los accesorios y la interfaz de usuario del manual de usuario son solo para fines de referencia. El producto y las funciones actuales pueden variar debido a mejoras del producto.

Modo de uso

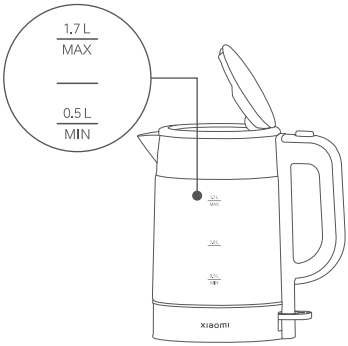

1. Pulse el botón de liberación de la tapa para abrirla y añadir agua al hervidor.

   Advertencia: El nivel del agua debe alcanzar al menos la marca mínima y no superar la marca máxima.

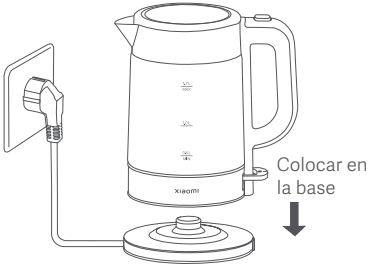

2. Cierre completamente la tapa y coloque el hervidor sobre la base.

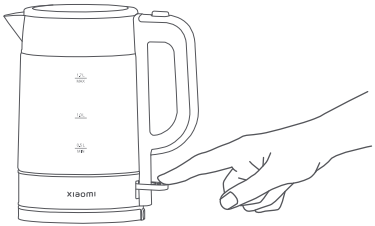

3. Pulse el botón de encendido/apagado. Entonces se enciende el indicador de calentamiento y el hervidor empieza a calentarse.

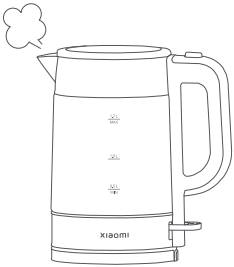

4. Una vez que el agua esté hirviendo, el indicador de calentamiento se apagará y el calentamiento se detendrá automáticamente.

   Advertencia: No mueva la tapa mientras el hervidor esté en funcionamiento para evitar quemaduras.

Limpieza y mantenimiento

1. Añada 0,5 L de vinagre blanco de uso alimentario y déjelo en remojo durante al menos 1 hora.
2. Tras sacar el vinagre blanco, limpie los restos que puedan quedar con un paño húmedo.
3. Añada agua (por encima de la marca mínima y por debajo de la marca máxima) y viértala después de que hierva, y luego utilice agua limpia para enjuagar el hervidor durante 4–5 veces.
4. Utilice un paño seco para limpiar el exterior del hervidor. Mantenga el hervidor en un lugar seco y bien ventilado, y protéjalo del polvo, la humedad y los insectos.

Precauciones:

- Asegúrese de que el hervidor esté desenchufado y deje que se enfríe antes de limpiarlo.
- Elimine regularmente la cal y los sedimentos del interior del hervidor para prolongar su vida útil.
- Si se produce una acumulación grave de cal, repita los pasos anteriores. No utilice estropajos de acero ni productos de limpieza químicos o abrasivos.
- No sumerja el hervidor ni la base en agua, y mantenga su exterior seco.
- Para prevenir daños en el aparato, al limpiarlo no utilice productos de limpieza alcalinos, utilice un paño suave y un detergente suave.

Especificaciones

Nombre	Xiaomi Electric Glass Kettle
Modelo	MJDSH05FD
Tensión nominal	220–240 V~
Frecuencia nominal	50–60 Hz
Potencia nominal	1850–2200 W
Capacidad	1,7 L
Peso neto	1,1 kg
Dimensiones del artículo	221 × 142 × 243 mm
Consumo de energía Modo apagado: 0 W	

Resolución de posibles problemas

Problemas	Posibles causas	Soluciones
El indicador de calentamiento no se enciende.	La toma de corriente está dañada o no hace contacto correctamente.	Sustituya la toma de corriente.
	El conector de energía no está bien conectado.	Enchufe correctamente el conector de energía.
	El conector de energía está deformado.	Póngase en contacto con el equipo de servicio posventa.
	La base utilizada no es original.	Utilice la base original.
Se desborda el agua hervida.	Se ha superado la marca de nivel máximo de agua.	Mantenga el agua dentro del intervalo requerido.
El color cambia o la cal se acumula en el interior del hervidor.	La dureza del agua local es mayor.	Límpielo a tiempo.
El hervidor no se calienta.	El botón de encendido/apagado no se pulsa o se atasca.	Vuelva a pulsar el botón de encendido/apagado.
	Los cables de los bornes internos están sueltos o dañados.	Póngase en contacto con el equipo de servicio posventa.
	El termostato funciona mal.	Póngase en contacto con el equipo de servicio posventa.
El agua no hierve o no deja de hervir.	El termostato funciona mal.	Póngase en contacto con el equipo de servicio posventa.
	La tapa del hervidor no está bien cerrada.	Cierre bien la tapa.
	Hay muy poca agua con el nivel de agua por debajo de la marca mínima.	Mantenga la cantidad de agua dentro del rango requerido.

Diagrama del circuito

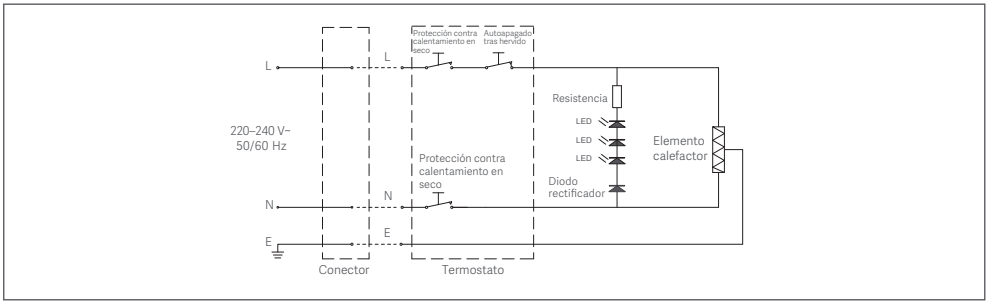

AVISO DE GARANTÍA

ESTA GARANTÍA LE OTORGA DERECHOS ESPECÍFICOS Y PUEDE QUE YA TENGA OTROS DERECHOS QUE VENGAN REFLEJADOS EN LAS LEYES DE SU PAÍS, PROVINCIA O ESTADO. DE HECHO, EN ALGUNOS PAÍSES, PROVINCIAS O ESTADOS, LAS LEYES DEL CONSUMIDOR PUEDEN IMPONER UN PERIODO MÍNIMO DE GARANTÍA. EXCEPTO LO PERMITIDO POR LA LEY, XIAOMI NO EXCLUYE, LIMITA NI SUSPENDE OTROS DERECHOS QUE USTED PUEDA TENER. PARA COMPRENDER DEL TODO SUS DERECHOS, LE RECOMENDAMOS QUE CONSULTE LAS LEYES DE SU PAÍS, PROVINCIA O ESTADO.

1. GARANTÍA LIMITADA DEL PRODUCTO
XIAOMI garantiza que los productos no tienen ningún defecto material ni de mano de obra cuando lo use de forma normal de acuerdo al manual de usuario del producto correspondiente durante el periodo de garantía.

La duración y las condiciones relativas a las garantías legales se contemplan en la legislación local respectiva. Para más información acerca de los beneficios de las garantías para el consumidor, diríjase a la página web oficial de Xiaomi https://www.mi.com/global/support/warranty/.

Xiaomi garantiza al comprador original que su Producto Xiaomi no tendrá ningún defecto material ni de mano de obra cuando lo use de forma normal durante el periodo de tiempo antes mencionado.
Xiaomi no garantiza que el uso del Producto sea ininterrumpido ni esté libre de errores.
Xiaomi no se hace responsable de los daños que surjan del incumplimiento de las instrucciones relacionadas con el uso del producto.

2. MEDIDAS COMPENSATORIAS
Si se encuentra un defecto de hardware y Xiaomi recibe una reclamación válida dentro del Periodo de garantía, Xiaomi (1) reparará el producto sin cargos, (2) reemplazará el producto o (3) lo restituirá, excluyendo los posibles gastos de envío.

3. CÓMO OBTENER EL SERVICIO DE GARANTÍA
Para obtener el servicio de garantía, usted debe enviar el producto, o bien en su paquete original o bien con un paquete similar que ofrezca el mismo nivel de protección, a la dirección que especifique Xiaomi. Excepto en la medida que lo prohíba la ley aplicable, Xiaomi podría pedirle que presente pruebas o un comprobante de compra y/o que cumpla con los requisitos de inscripción antes de que usted reciba el servicio de garantía.

4. EXCEPCIONES Y LIMITACIONES
A menos que Xiaomi estipule lo contrario, esta Garantía limitada se aplica solo al Producto fabricado por o para Xiaomi e identificable por la marca registrada, el nombre comercial o el logotipo "Xiaomi" o "Mi".
La Garantía limitada no es aplicable a ningún (a) daño provocado por desastres naturales, por ejemplo, rayos, tornados, inundaciones, incendios, terremotos u otras causes externas; (b) negligencia; (c) uso comercial; (d) alteraciones o modificaciones a cualquier parte del Producto; (e) daños provocados por el uso con productos que no son de Xiaomi; (f) daños provocados por accidentes, abusos o malos usos; (g) daños provocados por utilizar el Producto fuera de los usos permitidos o previstos descritos por Xiaomi, o con una tensión o fuente de alimentación incorrecta; o (h) daños provocados por el servicio (incluidas las actualizaciones y expansiones) realizado por cualquiera que no sea representante de Xiaomi.

Es responsabilidad suya hacer una copia de seguridad de cualquier información, software u otros materiales que haya almacenado o conservado sobre el producto. Es probable que los datos, software u otros materiales del equipo se pierdan o se reformateen durante el proceso del servicio. Xiaomi no se hace responsable de dichos daños o pérdidas.
Ningún revendedor, representante ni empleado de Xiaomi está autorizado a realizar modificaciones, extensiones ni adiciones a esta Garantía limitada. Si cualquier término se considera ilegal o inaplicable, la legalidad o la aplicabilidad de los términos restantes no se verán afectados ni perjudicados.
Excepto cuando la ley lo prohíba o cuando Xiaomi prometa lo contrario, el servicio posventa quedará limitado al país o región de compra original.
Los productos que no se importaron debidamente y/o que Xiaomi no fabricó debidamente y/o no fueron adquiridos a Xiaomi o a un vendedor oficial de Xiaomi no están cubiertos por las presentes garantías. De acuerdo con la ley aplicable, usted puede beneficiarse de las garantías del minorista no oficial que vendió el producto. Por lo tanto, Xiaomi le invita a que se ponga en contacto con el minorista al que compró el producto.
Las presentes garantías no se aplican en Hong Kong y Taiwán.

5. GARANTÍAS IMPLÍCITAS

Excepto en la medida que lo prohíba la ley aplicable, todas las garantías implícitas (incluidas las garantías de comercialización y adecuación para un fin determinado) estarán limitadas a una duración máxima de hasta la duración límite de esta garantía limitada. Algunas jurisdicciones no permiten las limitaciones en la duración de una garantía implícita, por lo que no se aplicará la limitación anterior en estos casos.

6. LIMITACIÓN DE DAÑOS

Excepto en la medida que lo prohíba la ley aplicable, Xiaomi no será responsable de ningún daño accidental, indirecto, especial o consecuente, incluyendo, entre otros, la pérdida de beneficios, ingresos o datos provocada por cualquier incumplimiento de la garantía expresa o implícita, o condición; o bajo cualquier otra teoría legal, incluso cuando se ha informado a Xiaomi de la posibilidad de dichos daños. Algunas jurisdicciones no permiten las excepciones ni las limitaciones de daños especiales, indirectos ni consecuentes, por lo que la limitación o exclusión anterior no se aplicará.

7. CONTACTOS DE XIAOMI

Para clientes, visiten la página web https://www.mi.com/global/support/warranty/.
La persona de contacto del servicio posventa puede ser cualquier persona de la red de servicio autorizado de Xiaomi, los distribuidores autorizados de Xiaomi o el vendedor final que vendió los productos. Si tiene alguna duda, póngase en contacto con la persona correspondiente que pueda identificar Xiaomi.

Declaración de conformidad de la UE

Nosotros, Yuyao City Fuda Electronic Co., Ltd., por la presente, declaramos que el equipo cumple con las Directivas y Normas Europeas aplicables y las enmiendas. Encontrará el texto completo de la declaración de conformidad de la UE en esta dirección de Internet: http://www.mi.com/global/service/support/declaration.html

Información sobre RAEE

Todos los productos que llevan este símbolo son residuos de aparatos eléctricos y electrónicos (RAEE según la directiva 2012/19/UE) que no deben mezclarse con residuos domésticos sin clasificar. En su lugar, debe proteger la salud humana y el medio ambiente entregando sus equipos de desecho a un punto de recogida para el reciclaje de residuos de equipos eléctricos y electrónicos, designado por el gobierno o las autoridades locales. La eliminación y el reciclado correctos ayudarán a evitar posibles consecuencias negativas para el medio ambiente y la salud humana. Póngase en contacto con el instalador o con las autoridades locales para obtener más información sobre la ubicación y las condiciones de dichos puntos de recogida.

Fabricado para: Xiaomi Communications Co., Ltd.
Fabricado por: Yuyao City Fuda Electronic Co., Ltd.
(una empresa Mi Ecosystem)
Dirección: No. 187 Changyuan Road, Yuyao, Zhejiang 315400 P.R. China
Para obtener más información, visite www.mi.com

Para más información sobre el importador, consulte el embalaje.
Fecha de fabricación: Vea el embalaje
Fabricado en China

Versión del manual del usuario: V1.0

Lesen Sie dieses Handbuch vor der Verwendung sorgfältig durch und bewahren Sie es auf, um zukünftig die Informationen nachlesen zu können.

Vorsichtsmaßnahmen

- Dieses Gerät ist für die Verwendung im Haushalt und in haushaltsähnlichen Situationen gedacht, wie z. B.:
– in Mitarbeiter-/Küchenbereichen in Geschäften, Büros und anderen Arbeitsumgebungen;
– Bauernhäusern;
– von Gästen in Hotels, Motels und in anderen zum Wohnen geeigneten Einrichtungen;
– in Bed-and-Breakfast-artigen Einrichtungen.
- Das Gerät darf zu keinem Zeitpunkt in Flüssigkeiten getaucht werden.
- Das Gerät darf nur mit dem mitgelieferten Sockel verwendet werden.
- Lassen Sie Personen, denen es an körperlichen, sensorischen oder intellektuellen Fähigkeiten oder an Erfahrung oder gesundem Menschenverstand mangelt, dieses Produkt nicht ohne Aufsicht oder Anleitung benutzen.
- Die Oberfläche des Heizelements unterliegt nach der Verwendung einer Restwärme. Seien Sie vorsichtig.
- Vermeiden Sie Verschüttungen auf dem Sockel/dem Anschluss.
- Verwenden Sie das Gerät gemäß diesen Anweisungen. Jeder Missbrauch kann Verletzungen, Stromschläge oder sonstige Gefahren verursachen.
- Lassen Sie Kinder niemals mit dem Wasserkocher spielen.
- Halten Sie es von Kindern fern.
- Wenn der Wasserkocher leer bzw. nicht in Benutzung ist oder wenn Sie Wasser in den Wasserkocher einfüllen, ihn bewegen oder reinigen, oder wenn er ein Problem hat, muss der Stecker des Wasserkochers abgezogen werden.
- Diesen Wasserkocher nicht auf einer schrägen oder instabilen Fläche verwenden und diesen von Wärmequellen fernhalten, um eine Beschädigung seiner Kunststoffteile zu vermeiden. Stellen Sie den Wasserkocher nicht neben oder auf ein Elektrogerät.
- Verwenden Sie den Wasserkocher nur an einer geerdeten Steckdose mit einem Nennstrom von 10 A oder mehr und einer Nennspannung von 220–240 V~. Stecken Sie den Wasserkocher nicht zusammen mit anderen elektrischen Geräten in eine Steckdose. Wenn keine geerdeten Steckdosen verfügbar sind, stellen Sie sicher, dass Sie eine hochwertige Steckdosenleiste verwenden, die den Spezifikationen des Wasserkochers entspricht und von einem qualifizierten Hersteller angeboten wird.
- Wenn das Stromkabel beschädigt oder gebrochen ist, muss es durch den Hersteller oder den Kundendienst ersetzt werden, um Sicherheitsgefährdungen zu vermeiden.
- Den Deckel des Wasserkochers nicht öffnen, kein Wasser ausgießen oder Wasser nachfüllen, während der Wasserkocher in Betrieb ist.
- Wenn der Wasserkocher zu sehr gefüllt ist, kann kochendes Wasser verspritzen.
- Dieser Wasserkocher darf nur zum Kochen von Wasser verwendet werden. Verwenden Sie ihn nicht, um andere Dinge wie Algen, Eier, Sojamilch, Teeblätter, Milch oder Nudeln zu erwärmen. Andernfalls kann der Wasserkocher nicht richtig funktionieren. Füllen Sie kein Wasser über die Markierung für den maximalen Wasserstand ein. Andernfalls läuft heißes Wasser über oder spritzt heraus, was ein Leck des Wasserkochers verursacht. Wenn Sie Wasser kochen, muss das Wasser im Wasserkocher über der Markierung für den minimalen Wasserstand liegen, um ein Trockengehen zu verhindern.
- Den Wasserkocher vom Sockel abnehmen, wenn Sie Wasser einfüllen, und wischen Sie überschüssiges Wasser vom Boden des Wasserkochers ab, bevor Sie ihn wieder auf den Sockel stellen.
- Den Wasserkocher nicht in der Nähe von Wärmequellen wie Herden oder Öfen aufstellen, um jegliche Brandgefahr zu vermeiden.
- Der Wasserkocher darf nicht in Wasser eingetaucht werden. Neigen, schütteln, bewegen oder kippen Sie den Wasserkocher nicht um, wenn Sie ihn verwenden.

- Dieses Gerät ist für Kinder ab einem Alter von 8 Jahren und Personen geeignet, wenn sie beaufsichtigt werden oder eine Anleitung zur sicheren Nutzung erhalten haben und die verbundenen Gefährdungen verstehen. Die Reinigung und Wartung darf nicht von Kindern durchgeführt werden, soweit sie nicht älter als 8 Jahre alt sind und beaufsichtigt werden. Bewahren Sie das Gerät und das Kabel außerhalb der Reichweite von Kindern im Alter von unter 8 Jahren auf.
- Die Geräte sind für Personen geeignet, die körperlich, sensorisch oder geistig beeinträchtigt sind oder nicht über ausreichend Erfahrung oder Kenntnisse verfügen, wenn sie beaufsichtigt werden oder eine Anleitung zur sicheren Nutzung erhalten haben und die verbundenen Gefährdungen verstehen.

Hinweis: Wenn Sie den Wasserkocher zum ersten Mal verwenden, bringen Sie bitte Wasser zum Kochen und leeren Sie den Wasserkocher 3-mal vor dem Trinken.
Warnung: Bewegen Sie den Deckel des Wasserkochers nicht, während das Wasser kocht.

Produktübersicht

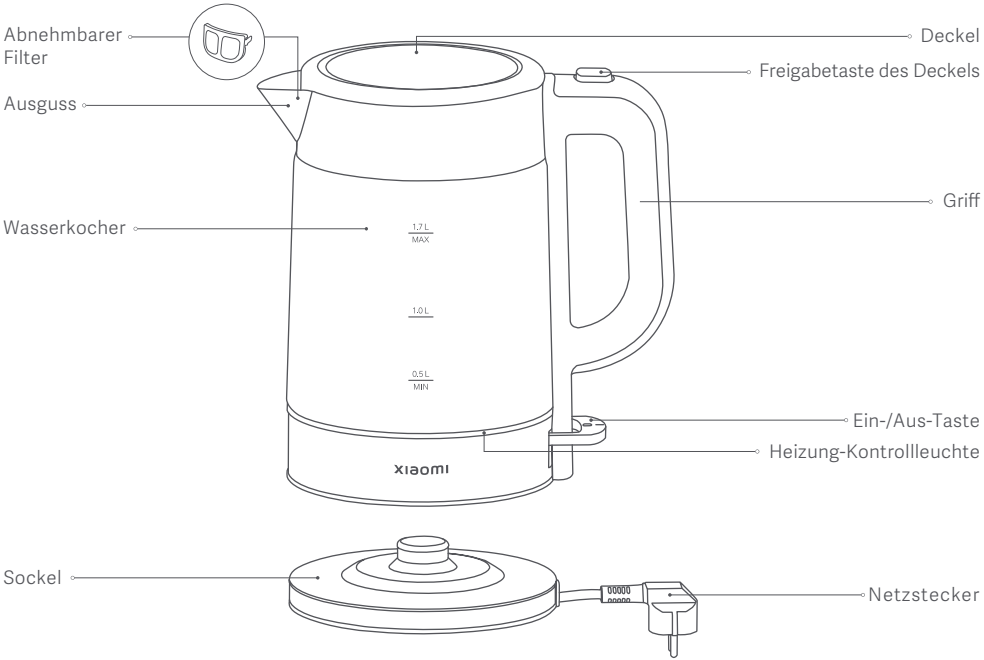

Hinweis: Abbildungen des Produkts, des Zubehörs und der Benutzeroberfläche in dem Benutzerhandbuch dienen nur als Referenz. Die tatsächlichen Produkte und Funktionen können aufgrund von Produktverbesserungen variieren.

Verwendung

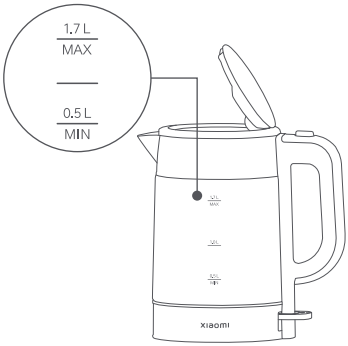

1. Freigabetaste des Deckels betätigen, und den Wasserkocher mit Wasser befüllen.

   Warnung: Der Wasserstand muss mindestens bis zur Mindestmarkierung gelangen und darf die Höchstmarkierung nicht überschreiten.

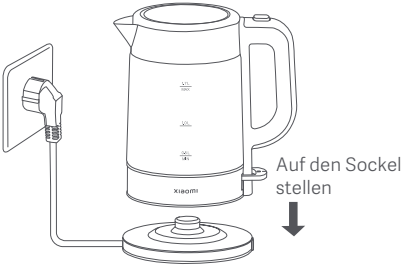

2. Deckel vollständig schließen und den Wasserkocher auf den Sockel stellen.

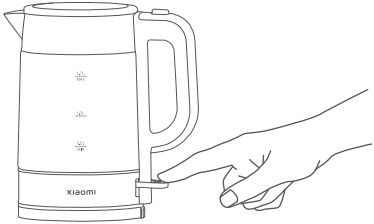

3. Drücken Sie die Ein-/Aus-Taste. Daraufhin leuchtet die Heizung-Kontrollleuchte und der Wasserkocher startet den Heizvorgang.

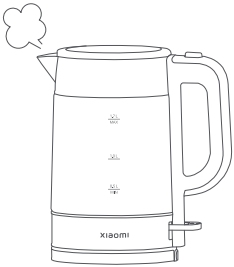

4. Sobald das Wasser aufkocht, schaltet sich die Heizung-Kontrollleuchte aus und der Heizvorgang stoppt automatisch.

   Warnung: Bewegen Sie den Deckel nicht, während der Wasserkocher arbeitet, um zu vermeiden, dass Sie sich verbrühen.

Reinigung und Wartung

1. 0,5 l destillierten klaren Essig hinzufügen und mindestens 1 Stunde einwirken lassen.
2. Nach dem Ausgießen des klaren Essigs sämtliche Rückstände mit einem feuchten Tuch auswischen.
3. Geben Sie Wasser ein (oberhalb der Mindest- und unterhalb der Höchstmarkierung) und gießen Sie es aus, nachdem es kocht. Verwenden Sie dann sauberes Wasser, um den Wasserkocher 4–5-mal auszuspülen.
4. Verwenden Sie ein trockenes Tuch, um die Außenseite des Wasserkochers zu reinigen. Der Wasserkocher sollte an einem trockenen, gut belüfteten Ort aufbewahrt und vor Staub, Feuchtigkeit und Schädlingen geschützt werden.

Vorsichtsmaßnahmen:

- Vergewissern, dass der Wasserkocher abgetrennt ist, und vor der Reinigung abkühlen lassen.
- Entfernen Sie Kalk und Ablagerungen im Inneren des Wasserkochers regelmäßig, um seine Lebensdauer zu verlängern.
- Bei starken Kalkablagerungen wiederholen Sie bitte die obigen Schritte. Verwenden Sie bei der Reinigung keine Stahlwolle, keine chemischen Reinigungsmittel oder Scheuermittel.
- Den Wasserkocher und den Sockel nicht in Wasser eintauchen und seine Außenseite trocken halten.
- Um Schäden am Gerät zu vermeiden, verwenden Sie zum Reinigen keine alkalischen Reinigungsmittel, sondern ein weiches Tuch und ein mildes Reinigungsmittel.

Spezifikationen

Bezeichnung	Xiaomi Elektro Glas-Wasserkocher
Modell	MJDSH05FD
Nennspannung	220–240 V~
Nennfrequenz	50–60 Hz
Nennleistung	1850–2200 W
Kapazität	1,7 l
Nettogewicht	1,1 kg
Artikelmaße	221 × 142 × 243 mm
Stromverbrauch Aus-Modus: 0 W	

Fehlerbehebung

Probleme	Mögliche Ursachen	Lösungen
Die Heizung-Kontrollleuchte leuchtet nicht auf.	Die Steckdose ist beschädigt oder hat keinen richtigen Kontakt.	Ersetzen Sie die Steckdose.
	Der Netzstecker ist nicht richtig eingesteckt.	Stecken Sie den Netzstecker ordnungsgemäß ein.
	Der Netzstecker ist verformt.	Setzen Sie sich mit dem Kundendienstteam in Verbindung.
	Der verwendete Sockel ist nicht original.	Verwenden Sie den Original-Sockel.
Gekochtes Wasser läuft über.	Die Markierung für den maximalen Wasserstand ist überschritten.	Halten Sie das Wasser innerhalb des geforderten Bereichs.
Die Farbe ändert sich oder es bildet sich ein Kalkbelag im Inneren des Wasserkochers.	Der Härtegrad des örtlichen Wassers ist höher.	Rechtzeitig reinigen.
Wasserkocher erhitzt sich nicht.	Die Ein-/Aus-Taste ist nicht gedrückt oder bleibt stecken.	Drücken Sie erneut die Ein-/Aus-Taste.
	Die Kabel der internen Klemmen sind locker oder beschädigt.	Setzen Sie sich mit dem Kundendienstteam in Verbindung.
	Der Thermostat funktioniert nicht richtig.	Setzen Sie sich mit dem Kundendienstteam in Verbindung.
Wasser kocht nicht oder hört nicht auf zu kochen.	Der Thermostat funktioniert nicht richtig.	Setzen Sie sich mit dem Kundendienstteam in Verbindung.
	Der Deckel des Wasserkochers ist nicht richtig geschlossen.	Schließen Sie den Deckel sicher.
	Es ist zu wenig Wasser vorhanden und der Wasserstand liegt unterhalb der Mindestmarkierung.	Halten Sie die Wassermenge innerhalb des geforderten Bereichs.

Schaltplan

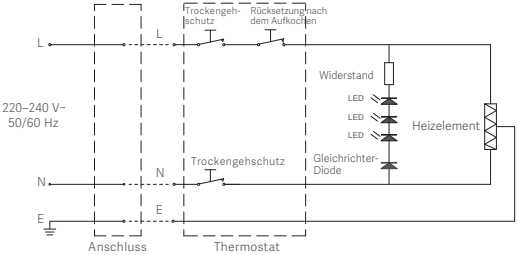

GARANTIEERKLÄRUNG

DIESE GARANTIE GIBT IHNEN BESTIMMTE RECHTE UND MÖGLICHERWEISE VERFÜGEN SIE AUFGRUND DER GESETZE IHRES LANDES, IHRER PROVINZ ODER IHRES BUNDESLANDES ÜBER WEITERE RECHTE. IN EINIGEN LÄNDERN, PROVINZEN ODER BUNDESLÄNDERN SCHREIBT DAS VERBRAUCHERRECHT EINE MINDESTGARANTIEZEIT VOR. XIAOMI SCHLIESST IHRE WEITEREN RECHTE NICHT AUS, SCHRÄNKT SIE NICHT EIN UND SETZT SIE NICHT AUS, SOFERN DIES NICHT GESETZLICH ZULÄSSIG IST. UMFASSENDE INFORMATIONEN ZU IHREN RECHTEN FINDEN SIE IN DEN GESETZEN IHRES LANDES, IHRER PROVINZ ODER IHRES BUNDESLANDES.

1. EINGESCHRÄNKTE PRODUKTGARANTIE

Xiaomi garantiert Ihnen, dass Ihr Xiaomi-Produkt während der Garantiezeit bei normalem Gebrauch frei und bei Gebrauch in Übereinstimmung mit den Anweisungen des betreffenden Benutzerhandbuchs frei von Material- und Verarbeitungsfehlern ist.

Die gesetzlichen Gewährleistungsfristen und -bestimmungen ergeben sich aus den jeweiligen lokalen Gesetzen. Weitere Informationen zu den Garantieleistungen für Verbraucher finden Sie auf der Website von Xiaomi unter https://www.mi.com/global/support/warranty/.

Xiaomi garantiert Ihnen als Erstkäufer, dass das Xiaomi-Produkt während des oben genannten Zeitraums bei normalem Gebrauch frei von Material- und Verarbeitungsfehlern ist.
Xiaomi garantiert nicht, dass das Produkt unterbrechungsfrei oder fehlerfrei funktioniert.
Xiaomi haftet nicht für Schäden, die aus der Nichteinhaltung der Anweisungen zur Verwendung des Produkts resultieren.

2. RECHTSMITTEL

Wenn ein Hardwarefehler festgestellt wird und Xiaomi eine gültige Reklamation innerhalb der Garantiezeit erhält, wird Xiaomi entweder (1) das Produkt unter Verwendung neuer oder überholter Ersatzteile kostenlos reparieren, (2) das Produkt ersetzen oder (3) den Kaufpreis des Produkts zurückerstatten, wobei mögliche Versandkosten ausgeschlossen werden.

3. NUTZUNG DES GARANTIESERVICES

Um Garantieleistungen in Anspruch nehmen zu können, müssen Sie das Produkt in der Originalverpackung oder einer ähnlichen Verpackung, die das Produkt im gleichen Maße schützt, an die von Xiaomi angegebene Adresse senden. Wenn dies nicht durch anwendbares Recht untersagt ist, kann Xiaomi vor der Erbringung von Garantieleistungen die Vorlage von Kaufnachweise(n) und / oder eine Registrierung von Ihnen verlangen.

4. AUSSCHLÜSSE UND EINSCHRÄNKUNGEN

Soweit nicht anders durch Xiaomi bestimmt, gilt diese eingeschränkte Garantie ausschließlich für das von oder für Xiaomi hergestellte Produkt, das durch das die Marken oder Handelsnamen oder das „Xiaomi"- bzw. „Mi"-Logo identifiziert werden kann.
Die Garantie beinhaltet keine (a) Schäden durch Naturereignisse oder höhere Gewalt, z. B. Blitzeinschläge, Tornados, Überschwemmungen, Feuer, Erdbeben oder andere äußere Ursachen; (b) Schäden durch Fahrlässigkeit; (c) Schäden durch kommerzielle Nutzung; (d) Schäden durch Änderungen oder Modifikationen an einem Teil des Produkts; (e) Schäden, die durch die gemeinsame Verwendung mit Produkten anderer Hersteller verursacht werden; (f) Schäden, die durch Unfall, Missbrauch oder Zweckentfremdung verursacht werden; (g) Schäden, die durch den Betrieb des Produkts im Widerspruch zur von Xiaomi beschriebenen zulässigen oder beabsichtigten Verwendung oder durch unzulässige Spannungs- oder Stromversorgung verursacht werden; (h) Schäden, die durch Serviceleistungen (einschließlich Upgrades und Erweiterungen) von Personen verursacht werden, die dafür nicht von Xiaomi autorisiert wurden.

Es liegt in Ihrer Verantwortung, Daten, Software oder andere Materialien, die Sie auf dem Produkt gespeichert haben, zu sichern. Es ist wahrscheinlich, dass Daten, Software oder andere Materialien bei Inanspruchnahme des Garantieservices verloren gehen oder Geräte neu formatiert werden und Xiaomi übernimmt keine Haftung für solche Schäden oder Verluste.
Wiederverkäufer, Agenten oder Mitarbeiter von Xiaomi sind nicht berechtigt, Änderungen, Erweiterungen oder Ergänzungen hinsichtlich dieser eingeschränkten Garantie vorzunehmen. Sollte eine Bestimmung rechtswidrig oder nicht durchsetzbar sein, wird die Rechtmäßigkeit oder Durchsetzbarkeit der übrigen Bestimmungen davon nicht berührt oder beeinträchtigt.
Sofern dies nicht gesetzlich verboten oder anderweitig von Xiaomi versprochen wurde, ist der Kundendienst auf das Land oder die Region des ursprünglichen Kaufs beschränkt.
Produkte, die nicht ordnungsgemäß eingeführt wurden und/oder nicht ordnungsgemäß von Xiaomi hergestellt wurden und/oder nicht ordnungsgemäß von Xiaomi oder einem offiziellen Händler von Xiaomi erworben wurden, fallen nicht unter diese Garantie. Gemäß geltendem Recht können Garantieforderungen gegen Einzelhändler geltend gemacht werden, die das Produkt trotz Ermangelung gegenseitiger Vertriebsvereinbarungen in Umlauf gebracht haben. In solchen Fällen ermutigt Sie Xiaomi, den Händler zu kontaktieren, bei dem Sie das Produkt gekauft haben.
Diese Garantieerklärung ist nicht auf Hong Kong und Taiwan anwendbar.

5. STILLSCHWEIGENDE GARANTIEN

Soweit durch geltendes Recht zulässig, sind alle stillschweigend begründeten Garantien (einschließlich der Garantie der Gebrauchstauglichkeit oder der Eignung für einen bestimmten Zweck) zeitlich beschränkt und gelten maximal für die Dauer dieser eingeschränkten Garantie. In einigen Ländern ist die Beschränkung der Dauer stillschweigender Garantien nicht zulässig, sodass die o. g. Beschränkung auf Sie nicht zutrifft, wenn Sie Verbraucher in einem dieser Länder sind.

6. SCHADENSBESCHRÄNKUNG

Soweit durch geltendes Recht zulässig, haftet Xiaomi nicht für zufällige oder indirekte Schäden, Neben- oder Folgeschäden oder besondere Schadensfolgen einschließlich, aber nicht beschränkt auf, entgangenen Gewinn oder Einnahmen sowie Datenverluste und Schäden, die aus einer Verletzung einer ausdrücklichen oder stillschweigenden Garantie- oder anderweitigen Bedingung oder aus einer anderen rechtlichen Grundlage resultieren, selbst wenn Xiaomi auf die Möglichkeit solcher Schäden hingewiesen wurde. In einigen Ländern sind Ausschluss oder Beschränkung der Haftung für indirekte oder Folgeschäden sowie besondere Schadensfolgen nicht zulässig, sodass die o. g. Beschränkung auf Sie evtl. nicht zutrifft.

7. KONTAKT XIAOMI

Kontaktinformationen finden Sie auf unserer Website: https://www.mi.com/global/support/warranty/.
Der Kundendienst kann durch jede Person im autorisierten Servicenetz von Xiaomi erbracht werden, durch die autorisierten Händler von Xiaomi oder durch den Endverkäufer, der die Produkte an Sie verkauft hat. Bei Fragen wenden Sie sich bitte an die entsprechende von Xiaomi angegebene Person.

EU-Konformitätserklärung

Wir, Yuyao City Fuda Electronic Co., Ltd., bestätigen hiermit, dass dieses Gerät mit den geltenden Verordnungen und europäischen Normen sowie etwaigen Ergänzungen in Einklang steht. Der vollständige Wortlaut der EU-Konformitätserklärung ist unter der folgenden Internetadresse abrufbar:
http://www.mi.com/global/service/support/declaration.html

WEEE-Informationen

Alle mit diesem Symbol gekennzeichneten Produkte sind Elektroschrott und Elektrogeräte (WEEE entsprechend EU-Richtlinie 2012/19/EU) und dürfen nicht mit unsortiertem Haushaltsmüll vermischt werden. Schützen Sie stattdessen Ihre Mitmenschen und die Umwelt, indem Sie Ihre zu entsorgenden Geräte an eine dafür vorgesehene, von der Regierung oder einer lokalen Behörde eingerichtete Sammelstelle zum Recycling von Elektroschrott und Elektrogeräten bringen. Eine ordnungsgemäße Entsorgung und Recycling helfen, negative Auswirkungen auf die Gesundheit von Umwelt und Menschen zu vermeiden. Wenden Sie sich bitte an den Installateur oder lokale Behörden, um Informationen zum Standort und den allgemeinen Geschäftsbedingungen solcher Sammelstellen zu erhalten.

Hergestellt für: Xiaomi Communications Co., Ltd.
Hersteller: Yuyao City Fuda Electronic Co., Ltd.
(ein Unternehmen von Mi Ecosystem)
Adresse: No. 187 Changyuan Road, Yuyao, Zhejiang 315400 P.R. China
Weitere Informationen finden Sie auf www.mi.com

Einzelheiten zum Importeur finden Sie auf der Verpackung.
Fertigungsdatum: Siehe Verpackung
Hergestellt in China

Benutzerhandbuch-Version: V1.0

Leggere attentamente il presente manuale prima dell'uso del dispositivo e conservarlo per ogni riferimento futuro.

Precauzioni

- Questo apparecchio è pensato per l'uso in ambienti domestici e simili tra cui:
– aree cucina per il personale di negozi, uffici e altri ambienti di lavoro;
– agriturismi;
– da parte dei clienti di alberghi, motel e altri ambienti di tipo residenziale;
– ambienti di tipo bed and breakfast.
- L'apparecchio non deve essere immerso in liquidi.
- L'apparecchio deve essere utilizzato solo con la base fornita.
- Il prodotto non deve essere utilizzato da persone prive di capacità fisiche, sensoriali o intellettuali o prive di esperienza o di buon senso se non in presenza e sotto la supervisione di persone adulte.
- La superficie dell'elemento riscaldante è soggetta a calore residuo dopo l'uso. Fare attenzione.
- Evitare di versare liquidi sulla base/connettore.
- Utilizzare l'apparecchio secondo le presenti istruzioni. Qualsiasi uso improprio può causare potenziali lesioni, scosse elettriche o altri rischi.
- Non lasciare mai che i bambini giochino con il bollitore.
- Tenere fuori dalla portata dei bambini.
- Scollegare il bollitore quando è vuoto o non utilizzato, quando vi si aggiunge acqua, lo si sposta o lo si pulisce, o se si verifica un problema.
- Non utilizzare questo bollitore su una superficie inclinata o instabile e tenerlo lontano da fonti di calore per evitare di danneggiare le sue parti in plastica. Non posizionare il bollitore in prossimità o sopra un elettrodomestico.
- Il bollitore deve essere utilizzato solo con una presa di corrente con messa a terra con una corrente nominale di 10 A o superiore e una tensione nominale di 220–240 V~. Non collegare il bollitore a una presa di corrente insieme ad altri apparecchi elettrici. Se non sono disponibili prese di corrente con messa a terra, assicurarsi di utilizzare una ciabatta di qualità conforme alle specifiche tecniche del bollitore e fornita da un produttore qualificato.
- Se il cavo di alimentazione è danneggiato o rotto, deve essere sostituito dal produttore o dal reparto di assistenza post-vendita per evitare rischi alla sicurezza.
- Non aprire il coperchio del bollitore, rimuovere acqua o aggiungere acqua durante il funzionamento del bollitore.
- Se il bollitore viene riempito troppo, l'acqua bollente potrebbe fuoriuscire.
- Questo bollitore può essere utilizzato solo per far bollire l'acqua. Non utilizzarlo per riscaldare altri oggetti come alghe, uova, latte di soia, foglie di tè, latte e noodles. In caso contrario, il bollitore potrebbe non funzionare correttamente. Non aggiungere acqua oltre il livello massimo dell'acqua. In caso contrario, l'acqua calda potrebbe traboccare o fuoriuscire causando perdite. Quando si fa bollire l'acqua, l'acqua nel bollitore deve essere al di sopra del livello minimo dell'acqua, in modo da evitare l'evaporazione.
- Rimuovere il bollitore dalla base quando si aggiunge acqua ed eliminare l'eventuale acqua in eccesso dal fondo del bollitore prima di riposizionarlo sulla base.
- Non posizionare il bollitore vicino a fonti di calore come i fornelli per evitare il rischio d'incendio.
- Non immergere il bollitore in acqua. Non inclinare, scuotere, spostare o rovesciare il bollitore durante l'uso.
- Questo apparecchio può essere utilizzato da bambini con età superiore agli 8 anni purché siano sorvegliati o siano stati istruiti sull'uso sicuro dell'apparecchio e comprendano i rischi che ne possono derivare. Le operazioni di pulizia e manutenzione non devono essere effettuate da bambini, a meno che non abbiano più di 8 anni e non siano sorvegliati. Tenere l'apparecchio e il cavo fuori dalla portata dei bambini di età inferiore agli 8 anni.

- L'apparecchio può essere utilizzato da persone con capacità mentali, fisiche o sensoriali ridotte oppure da persone prive di esperienza o conoscenza, purché siano sorvegliate o siano state istruite sull'uso sicuro dell'apparecchio e comprendano i rischi che ne possono derivare.

Nota: quando si utilizza il bollitore per la prima volta, far bollire l'acqua e svuotare il bollitore per 3 volte prima di bere.
Avvertenza: non muovere il coperchio del bollitore mentre l'acqua bolle.

Panoramica del prodotto

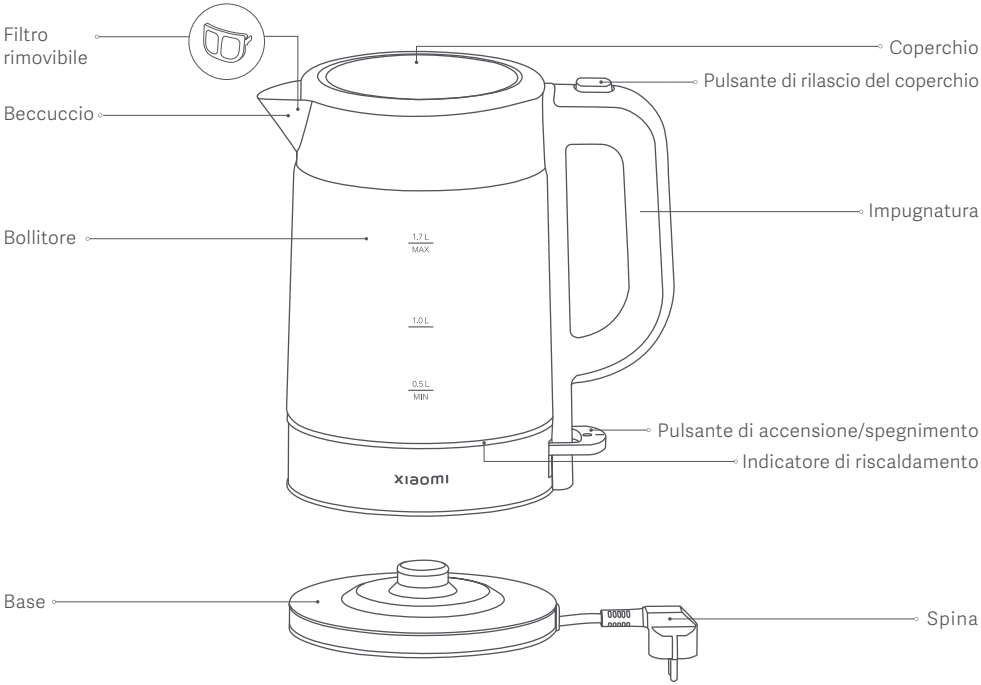

Nota: le illustrazioni del prodotto, degli accessori e dell'interfaccia utente nel manuale utente sono esclusivamente a scopo di riferimento. Il prodotto effettivo e le relative funzioni possono variare a causa dei miglioramenti apportati al prodotto stesso.

Come utilizzare

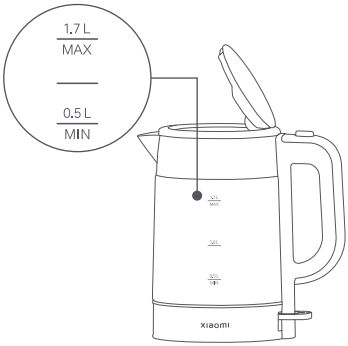

1. Premere il pulsante di rilascio del coperchio per aprire il coperchio e versare l'acqua nel bollitore.
   Avvertenza: il livello dell'acqua deve raggiungere almeno la tacca minima e non deve superare la tacca massima.

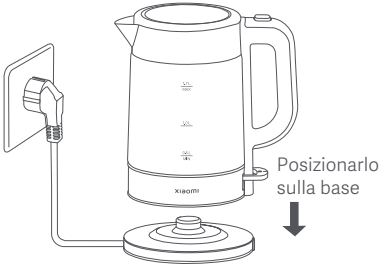

2. Chiudere completamente il coperchio e posizionare il bollitore sulla base.

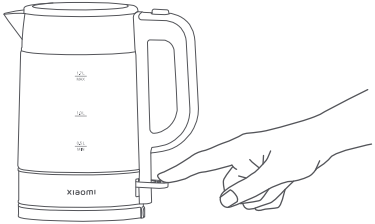

3. Premere il pulsante di accensione/spegnimento. L'indicatore di riscaldamento si accende e il bollitore inizia a riscaldarsi.

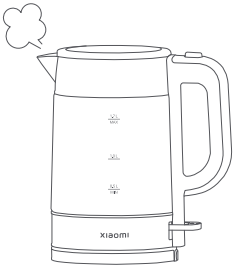

4. Quando l'acqua è in ebollizione, l'indicatore di riscaldamento si spegne e il riscaldamento si arresta automaticamente.
   Avvertenza: non muovere il coperchio mentre il bollitore è in funzione per evitare di scottarsi.

Pulizia e manutenzione

1. Versare 0,5 L di aceto bianco alimentare e lasciare in ammollo per almeno 1 ora.
2. Dopo aver svuotato il bollitore dall'aceto bianco, eliminare i sedimenti rimasti con un panno umido.
3. Aggiungere acqua (al di sopra del segno minimo e al di sotto del segno massimo) e versarla dopo l'ebollizione, quindi utilizzare acqua pulita per sciacquare il bollitore per 4–5 volte.
4. Utilizzare un panno asciutto per asciugare l'esterno del bollitore. Tenere il bollitore in un'area asciutta e ben ventilata, e proteggerlo da polvere, umidità e insetti.

Avvisi:

- Assicurarsi che il bollitore sia scollegato e lasciarlo raffreddare prima della pulizia.
- Rimuovere regolarmente il calcare e i sedimenti all'interno del bollitore per prolungarne la durata.
- In caso di grave accumulo di calcare, ripetere le operazioni sopra descritte. Non utilizzare lana d'acciaio o detergenti chimici o abrasivi per pulire il bollitore.
- Non immergere il bollitore o la base in acqua e tenere l'esterno asciutto.
- Per evitare di danneggiare l'apparecchio, non utilizzare detergenti alcalini, ma un panno morbido e un detergente delicato.

Specifiche tecniche

Nome	Xiaomi Electric Glass Kettle
Modello	MJDSH05FD
Tensione nominale	220–240 V~
Frequenza nominale	50–60 Hz
Potenza nominale	1850–2200 W
Capacità	1,7 L
Peso netto	1,1 kg
Dimensioni articolo	221 × 142 × 243 mm
Consumo energetico Modalità spenta: 0 W	

Risoluzione dei problemi

Problemi	Cause possibili	Soluzioni
L'indicatore di riscaldamento non si accende.	La presa di corrente è danneggiata o il contatto non avviene correttamente.	Sostituire la presa di corrente.
	La spina di alimentazione non è inserita correttamente.	Inserire correttamente la spina di alimentazione.
	La spina di alimentazione è deformata.	Contattare il team del servizio post-vendita.
	La base in uso non è originale.	Utilizzare la base originale.
L'acqua in ebollizione trabocca.	Il livello massimo dell'acqua è stato superato.	Mantenere l'acqua entro l'intervallo richiesto.
Il colore cambia o si forma calcare all'interno del bollitore.	La durezza dell'acqua locale è molto elevata.	Pulirlo tempestivamente.
Il bollitore non si riscalda.	Il pulsante di accensione/spegnimento non viene premuto o si blocca.	Premere nuovamente il pulsante di accensione/spegnimento.
	I cavi delle morsettiere interne sono allentati o danneggiati.	Contattare il team del servizio post-vendita.
	Il termostato non funziona correttamente.	Contattare il team del servizio post-vendita.
L'acqua non arriva a ebollizione o non smette di bollire.	Il termostato non funziona correttamente.	Contattare il team del servizio post-vendita.
	Il coperchio del bollitore non è chiuso correttamente.	Chiudere bene il coperchio.
	L'acqua è troppo poca e il livello dell'acqua è inferiore alla soglia minima.	Mantenere la quantità d'acqua entro l'intervallo richiesto.

Diagramma circuito

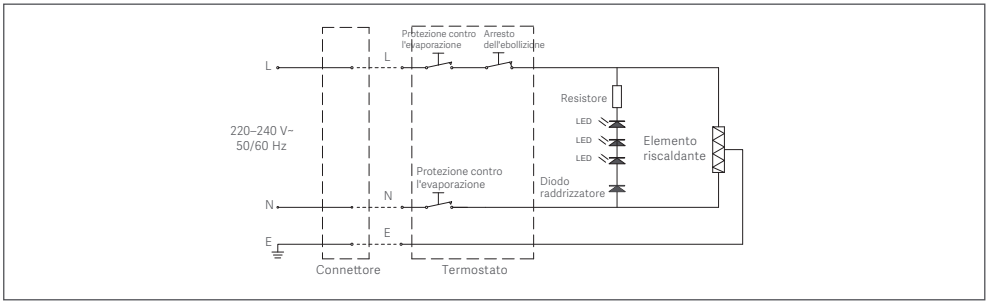

AVVISO SULLA GARANZIA

LA PRESENTE GARANZIA RICONOSCE AL CLIENTE DIRITTI LEGALI SPECIFICI E IL CLIENTE POTREBBE AVERE ALTRI DIRITTI PREVISTI DA LEGGI DEL PROPRIO PAESE, PROVINCIA O STATO. IN ALCUNI PAESI, PROVINCE O STATI, LA LEGGE PER LA TUTELA DEI CONSUMATORI PUÒ IMPORRE UN PERIODO MINIMO DI GARANZIA. ECCETTO NEI CASI CONSENTITI DALLA LEGGE, XIAOMI NON ESCLUDE, LIMITA O REVOCA ALTRI DIRITTI CHE L'UTENTE PUÒ AVERE. PER UNA COMPRENSIONE COMPLETA DEI PROPRI DIRITTI, INVITIAMO GLI UTENTI A CONSULTARE LE LEGGI DEL PROPRIO PAESE, PROVINCIA O STATO.

1. GARANZIA LIMITATA DI PRODOTTO
XIAOMI garantisce che i Prodotti siano privi di difetti in fatto di materiali e manodopera in circostanze di utilizzo normali e in caso di utilizzo in conformità con il manuale utente del rispettivo Prodotto, durante il Periodo di Garanzia.

La durata e le condizioni relative alle garanzie legali sono stabilite dalle relative norme locali. Per ulteriori informazioni sui vantaggi della garanzia per i consumatori, fare riferimento al sito Web ufficiale di Xiaomi https://www.mi.com/global/support/warranty/.

Xiaomi garantisce all'acquirente originale che il suo Prodotto Xiaomi sarà privo di difetti in fatto di materiali e manodopera in circostanze di utilizzo normali nel periodo sopra indicato.
Xiaomi non garantisce che il funzionamento del Prodotto sia ininterrotto o privo di errori.
Xiaomi non è responsabile per danni dovuti al mancato rispetto delle istruzioni relative all'utilizzo del Prodotto.

2. RIPARAZIONI
Nel caso in cui venga rilevato un difetto hardware e Xiaomi riceva un valido reclamo entro il Periodo di garanzia, Xiaomi (1) riparerà il Prodotto gratuitamente o (2) sostituirà il prodotto o (3) rimborserà il Prodotto, con l'esclusione di eventuali costi di spedizione.

3. COME OTTENERE IL SERVIZIO DI GARANZIA
Per ottenere l'assistenza in garanzia, è necessario consegnare il Prodotto, nella sua confezione originale o in una confezione simile che assicuri un grado equivalente di protezione del Prodotto, all'indirizzo indicato da Xiaomi. Ad eccezione della misura proibita dalla legge applicabile, Xiaomi può richiedere che l'utente presenti prove o prova di acquisto e / o soddisfi i requisiti di registrazione prima di ricevere il servizio di garanzia.

4. ESCLUSIONI E LIMITAZIONI
Se non precedentemente stipulato da Xiaomi, la presente Garanzia limitata si applica solo al Prodotto fabbricato da o per Xiaomi, che può essere identificato dai marchi, dal nome commerciale o dal logo "Xiaomi" o "Mi".
La Garanzia Limitata non si applica in caso di (a) Danni dovuti a cause naturali o di forza maggiore, ad esempio fulmini, tornado, allagamenti, incendi, terremoti o altre cause esterne; (b) negligenza; (c) uso commerciale; (d) alterazioni o modifiche a qualsiasi parte del Prodotto; (e) Danni causati dall'utilizzo con prodotti non Xiaomi; (f) Danni causati da incidenti, abuso o uso errato; (g) Danni causati dall'aver utilizzato il Prodotto per utilizzi diversi da quelli permessi o previsti come descritto da Xiaomi o con tensione o alimentazione inappropriati; oppure (h) Danni causati dal servizio (inclusi aggiornamenti ed espansioni) fornito da chiunque non sia un rappresentante di Xiaomi.

È responsabilità dell'utente effettuare il backup di qualsiasi tipo di dati, software o altri materiali che l'utente può aver archiviato o conservato nel prodotto. È possibile che i dati, il software o gli altri materiali nell'apparecchio vengano persi o riformattati durante il processo di servizio, Xiaomi non è responsabile per tali danni o perdite.
Nessun rivenditore, agente o dipendente Xiaomi è autorizzato a effettuare qualsiasi modifica, estensione o aggiunta a questa Garanzia Limitata. Se una disposizione è ritenuta illegale o non applicabile, la legalità o l'applicabilità delle disposizioni restanti non viene interessata o compromessa.
Salvo quanto vietato dalle leggi o altrimenti promesso da Xiaomi, i servizi post-vendita saranno limitati al paese o alla regione dell'acquisto originale.
I Prodotti che non sono stati debitamente importati e/o debitamente prodotti da Xiaomi e/o debitamente acquisiti da Xiaomi o da un rivenditore ufficiale di Xiaomi non sono coperti dalle presenti garanzie. Come da legislazione applicabile, l'utente può usufruire delle garanzie dal rivenditore non ufficiale che ha venduto il prodotto. Perciò Xiaomi invita l'utente a contattare il rivenditore da cui ha acquistato il prodotto.
Le presenti garanzie non si applicano a Hong Kong e Taiwan.

5. GARANZIE IMPLICITE

Ad eccezione della misura proibita dalla legge applicabile, tutte le garanzie implicite (incluse le garanzie di commerciabilità e idoneità per finalità particolari) avranno una durata limitata fino alla durata massima di questa garanzia limitata. Alcune giurisdizioni non consentono limitazioni sulla durata di una garanzia implicita, perciò la limitazione di cui sopra non verrà applicata in tali casi.

6. LIMITAZIONE DEL DANNO

Ad eccezione della misura proibita dalla legge applicabile, Xiaomi non sarà responsabile per qualsiasi danno causato da incidenti, indiretto, speciale o consequenziale, inclusi, a titolo esemplificativo ma non esaustivo, la perdita di profitti, reddito o dati o danni risultanti da qualsiasi violazione di una garanzia o una condizione espressa o implicita, o in virtù di qualsiasi altra teoria legale, anche se Xiaomi è stata informata della possibilità di tali danni.
Alcune giurisdizioni non consentono l'esclusione o la limitazione di danni speciali, indiretti o consequenziali, perciò la limitazione o esclusione di cui sopra potrebbe non applicarsi per l'utente.

7. CONTATTI XIAOMI

I clienti possono visitare il sito Web: https://www.mi.com/global/support/warranty/.
La persona di contatto per il servizio post-vendita può essere qualsiasi addetto della rete di assistenza autorizzata Xiaomi, un addetto dei distributori autorizzati Xiaomi o il venditore finale che ha venduto i prodotti al cliente. In caso di dubbi, contattare la persona indicata da Xiaomi.

Dichiarazione di conformità europea

Con la presente, Yuyao City Fuda Electronic Co., Ltd. dichiara che questo apparecchio è conforme alle direttive applicabili e alle norme europee, nonché ai relativi emendamenti. Il testo completo della dichiarazione di conformità UE è disponibile al seguente indirizzo Internet:
http://www.mi.com/global/service/support/declaration.html

Informazioni RAEE

Tutti i prodotti contrassegnati da questo simbolo sono rifiuti di apparecchiature elettriche ed elettroniche (RAEE in base alla direttiva 2012/19/UE) che non devono essere smaltiti assieme a rifiuti domestici non differenziati. Al contrario, è necessario proteggere l'ambiente e la salute umana consegnando i rifiuti a un punto di raccolta autorizzato al riciclaggio di rifiuti di apparecchiature elettriche ed elettroniche, predisposto dalla pubblica amministrazione o dalle autorità locali. Lo smaltimento e il riciclaggio corretti aiutano a prevenire conseguenze potenzialmente negative per l'ambiente e la salute umana. Contattare l'installatore o le autorità locali per ulteriori informazioni sulla sede e per i termini e le condizioni di tali punti di raccolta.

Fabbricato per: Xiaomi Communications Co., Ltd.
Fabbricato da: Yuyao City Fuda Electronic Co., Ltd.
(un'azienda del Mi Ecosystem)
Indirizzo: No. 187 Changyuan Road, Yuyao, Zhejiang 315400 P.R. China
Per ulteriori informazioni, visitare il sito www.mi.com

Scatola	Manuale	Neto	Borsa
PAP 20	PAP 22	PAP 21/PAP 20	LDPE 4
Carta	Carta	Carta	Plastica

RACCOLTA DIFFERENZIATA

Verifica le disposizioni del tuo Comune.
Separa le componenti e conferiscile in modo corretto.

Per i dettagli dell'importatore, fare riferimento alla scatola.
Data di produzione: vedere la scatola
Prodotto in Cina

Versione manuale utente: V1.0

Lisez attentivement ce manuel avant toute utilisation et conservez-le pour pouvoir le consulter ultérieurement.

Précautions

- Cet appareil est destiné à être utilisé dans des applications domestiques et similaires telles que :
– les espaces de cuisine de personnel dans les magasins, les bureaux et d'autres environnements de travail ;
– les maisons de ferme ;
– par les clients dans les hôtels, les motels et d'autres environnements de type résidentiel ;
– les environnements de couchage ou réservés au petit-déjeuner.
- L'appareil ne doit pas être immergé.
- L'appareil doit exclusivement être utilisé avec le socle fourni.
- Ne pas permettre aux personnes présentant des aptitudes physiques, sensorielles ou intellectuelles insuffisantes ou n'ayant aucune expérience ni de bon sens d'utiliser ce produit sans supervision ou orientation.
- La surface de l'élément chauffant est soumise à une température résiduelle après utilisation. Soyez prudent.
- Évitez le déversement sur le socle/connecteur.
- Utilisez l'appareil suivant les présentes instructions. Toute mauvaise utilisation pourrait entraîner des blessures potentielles, des décharges électriques ou d'autres dangers.
- Ne laissez jamais les enfants jouer avec la bouilloire.
- Gardez-la hors de la portée des enfants.
- Si la bouilloire est vide, que vous ne l'utilisez pas, si vous ajoutez de l'eau, si vous la déplacez ou si vous la nettoyez ou s'il y a un problème, la bouilloire doit être débranchée.
- N'utilisez pas la bouilloire sur une surface inclinée ou instable. Éloignez-la des sources de chaleur pour éviter d'abîmer les pièces en plastique. Ne placez pas la bouilloire à côté ou sur un appareil électrique.
- La bouilloire doit uniquement être utilisée avec une prise de courant mise à la terre dotée d'un courant nominal de 10 A ou plus et d'une tension nominale de 220–240 V~. Ne branchez pas la bouilloire à une prise de courant ensemble avec d'autres appareils électriques. Si les prises de courant mises à la terre ne sont pas disponibles, assurez-vous d'utiliser un disjoncteur qui correspond aux caractéristiques de la bouilloire et qui est livré par un fabricant qualifié.
- Si le cordon d'alimentation est endommagé ou cassé, vous devez le remplacer auprès du fabricant ou de son service d'après-vente, afin d'éviter des accidents liés à la sécurité.
- Quand la bouilloire est en fonctionnement, n'ouvrez pas son couvercle et ne versez pas d'eau et n'ajoutez pas d'eau à l'intérieur.
- Si la bouilloire est trop remplie, l'eau bouillante peut se déverser par projections.
- Cette bouilloire peut uniquement être utilisée pour bouillir de l'eau. Ne l'utilisez pas pour chauffer d'autres choses, telles que les algues, les œufs, le lait de soja, le feuilles de thé, le lait, nouilles. Sinon, la bouilloire peut ne pas fonctionner correctement. N'ajoutez pas d'eau au-delà du repère du niveau d'eau maximum. Sinon, l'eau chaude va déborder ou gicler, entraînant la fuite de la bouilloire. Lors du bouillage de l'eau, l'eau qui se trouve dans la bouilloire doit être au-dessus du repère du niveau d'eau minimum, afin d'éviter le bouillage sec.
- Retirez la bouilloire de son socle quand vous ajoutez de l'eau et enlevez l'excès d'eau du fond de la bouilloire avant de la remettre sur son socle.
- Ne placez pas la bouilloire près d'une source de chaleur comme des cuisinières et réchauds pour éviter le risque d'incendie.
- Ne plongez pas la bouilloire dans l'eau. Ne pas incliner, secouer, déplacer ou renverser la bouilloire pendant son utilisation.

- Cet appareil peut être utilisé par des enfants d'au moins 8 ans à condition qu'ils soient surveillés et/ou sensibilisés à l'utilisation de l'appareil en toute sécurité et qu'ils comprennent les risques encourus. Le nettoyage et l'entretien ne doivent pas être effectués par un enfant, sauf si l'âge de ce dernier est supérieur à 8 ans et qu'il fait l'objet d'une surveillance. Tenez le produit et son cordon d'alimentation hors de portée des enfants de moins de 8 ans.
- Cet appareil appareils peut être utilisé par des personnes aux aptitudes physiques, sensorielles et/ou mentales réduites ou encore manquant d'expérience et de connaissances à condition qu'elles soient surveillées et/ou sensibilisées à l'utilisation de l'appareil en toute sécurité et qu'elles comprennent les risques encourus.

Remarque : Lors de l'utilisation de la bouilloire pour la toute première fois, veuillez faire bouillir de l'eau et vider la bouilloire pendant 3 fois avant de boire.
Avertissement : Ne déplacez pas le couvercle de la bouilloire lorsque la bouilloire est en ébullition.

Présentation du produit

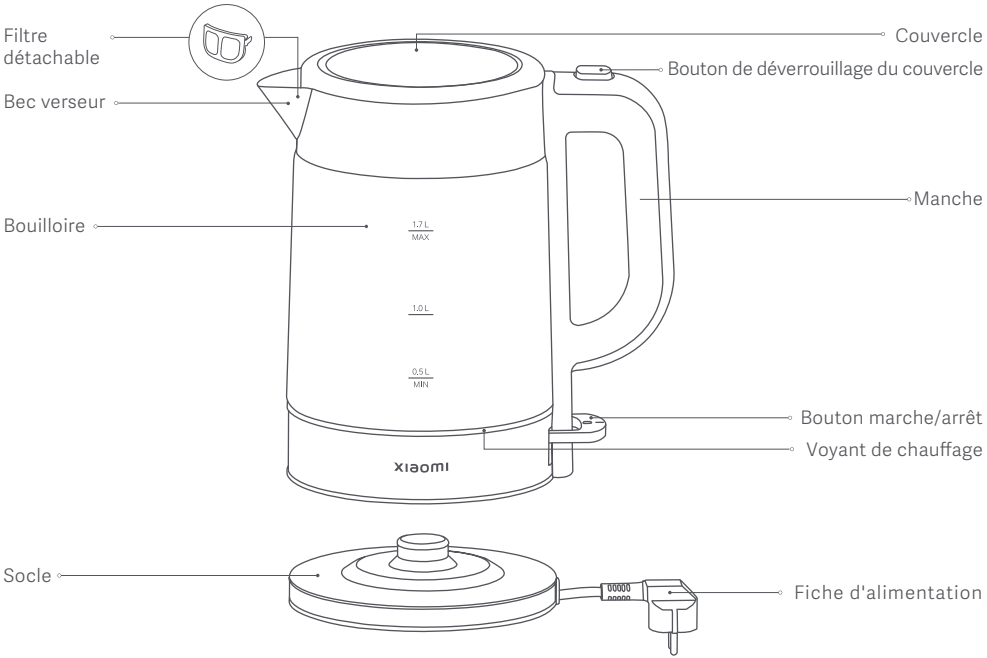

Remarque : Les illustrations du produit, les accessoires et l'interface utilisateur présents dans le manuel d'utilisation sont uniquement fournis à titre indicatif. Le produit actuel et les fonctions effectives peuvent varier en raison des améliorations apportées au produit.

Utilisation

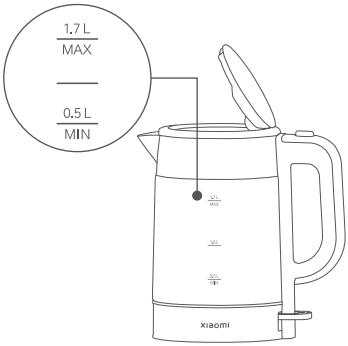

1. Appuyez sur le bouton de déverrouillage du couvercle pour ouvrir le couvercle et versez de l'eau dans la bouilloire.
   Avertissement : Le niveau d'eau doit atteindre au moins le repère de niveau minimum et ne doit pas dépasser le repère de niveau maximum.

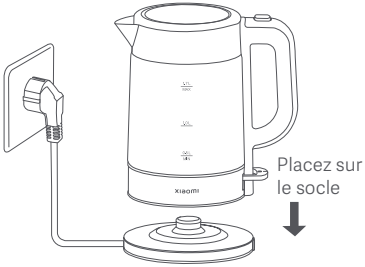

2. Fermez entièrement le couvercle et placez la bouilloire sur son socle.

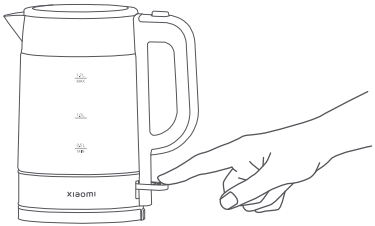

3. Appuyez sur le bouton marche/arrêt. Puis le voyant de chauffage s'allume et la bouilloire commence le chauffage.

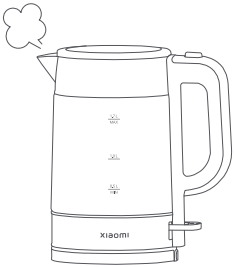

4. Aussitôt que le bouillage est terminé, le voyant de chauffage s'éteindra et le chauffage est arrêté automatiquement.
   Avertissement : Ne déplacez pas le couvercle pendant que la bouilloire en fonctionnement, afin d'éviter de vous échauder.

Nettoyage et entretien

1. Versez 0,5 l de vinaigre d'alcool et laissez tremper pendant 1 heure minimum.
2. Après avoir vidé le vinaigre blanc, essuyez les dépôts restants avec un chiffon humide.
3. Ajoutez de l'eau (au-dessus du repère de niveau minimum en dessous du repère de niveau maximum) et videz l'eau au terme du bouillage, puis utilisez de l'eau propre pour rincer la bouilloire pendant 4–5 fois.
4. Servez-vous d'un tissu sec pour nettoyer l'extérieur de la bouilloire. Conservez la bouilloire dans un endroit sec et bien ventilé, et protégez-la contre la poussière, l'humidité et les nuisibles.

Précautions :

- Assurez-vous d'avoir débranché la bouilloire et de la refroidir avant de la nettoyer.
- Retirez régulièrement le calcaire et les sédiments qui se trouvent à l'intérieur de la bouilloire pour étendre sa durée de vie.
- Si l'accumulation de dépôt calcaire est importante, veuillez répéter les étapes ci-dessus. N'utilisez pas de paille de fer ou de produits chimiques ou d'agents de nettoyage abrasifs.
- Ne plongez aucune partie de la bouilloire ou son socle dans l'eau et gardez l'extérieur au sec.
- Pour éviter des dommages à l'appareil, n'utilisez pas de produits de nettoyage alcalins, utilisez un tissu doux et un détergent non agressif.

Caractéristiques

Nom	Xiaomi Electric Glass Kettle
Modèle	MJDSH05FD
Tension nominale	220–240 V~
Fréquence nominale	50–60 Hz
Puissance nominale	1850–2200 W
Capacité	1,7 l
Poids net	1,1 kg
Dimensions du produit	221 × 142 × 243 mm
Consommation d'énergie Mode hors tension : 0 W	

Dépannage

Problèmes	Causes possibles	Solutions
Le voyant de chauffage ne s'allume pas.	La prise de courant est endommagée ou n'établit pas de contact approprié.	Remplacez la prise de courant.
	La fiche d'alimentation n'est pas correctement branchée.	Branchez correctement la fiche d'alimentation.
	La fiche d'alimentation est déformée.	Contactez l'équipe du service après-vente.
	Le socle utilisé n'est pas d'origine.	Utilisez le socle d'origine.
L'eau bouillie déborde.	Le repère de niveau d'eau maximum a été dépassé.	Gardez l'eau au sein de la plage requise.
La couleur change ou le calcaire s'accumule dans la bouilloire.	La dureté de l'eau locale est supérieure.	Nettoyer à temps.
La bouilloire ne chauffe pas.	Le bouton marche/arrêt n'est pas appuyé ou est bloqué.	Appuyez à nouveau sur le bouton marche/arrêt.
	Les câbles des blocs de branchement internes sont desserrés ou endommagés.	Contactez l'équipe du service après-vente.
	Le thermostat dysfonctionne.	Contactez l'équipe du service après-vente.
L'eau ne bout pas ou ne s'arrête pas de bouillir.	Le thermostat dysfonctionne.	Contactez l'équipe du service après-vente.
	Le couvercle de la bouilloire n'est pas correctement fermé.	Fermez le couvercle de manière sécurisée.
	Il y a très peu d'eau, le niveau d'eau se trouvant en deçà du repère de niveau minimum.	Gardez la quantité d'eau au sein de la plage requise.

Schéma électrique

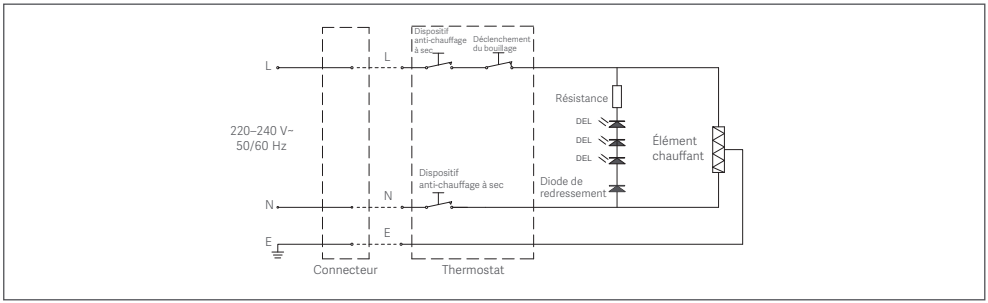

GARANTIE

CETTE GARANTIE VOUS DONNE DES DROITS SPÉCIFIQUES ET IL EST POSSIBLE DE PROFITER D'AUTRES DROITS OCTROYÉS PAR LES LOIS APPLICABLES DANS VOTRE PAYS, VOTRE RÉGION OU VOTRE DÉPARTEMENT. EN EFFET, DANS CERTAINS PAYS, PROVINCES OU DÉPARTEMENTS, LES DROITS DU CONSOMMATEUR PEUVENT IMPOSER UNE PÉRIODE DE GARANTIE MINIMALE. AUTRES QUE LES LIMITES PERMISES PAR LA LOI, XIAOMI N'EXCLUT PAS, LIMITE NI SUSPEND D'AUTRES DROITS QUE VOUS POUVEZ DÉTENIR. POUR COMPRENDRE PLEINEMENT VOS DROITS, CONSULTEZ LES LOIS APPLICABLES DANS VOTRE PAYS, PROVINCE OU DÉPARTEMENT.

1. GARANTIE LIMITÉE DE PRODUIT
XIAOMI garantit que les Produits sont exempts de tout défaut matériel ou de conception dans le cadre d'une utilisation normale en accord avec le mode d'emploi dudit Produit et dans la Durée de garantie.

La durée et les conditions relatives aux garanties légales sont prévues par les lois locales afférentes. Pour plus d'informations sur les avantages de la garantie du consommateur, veuillez consulter le site web officiel de Xiaomi https://www.mi.com/global/support/warranty/.

Xiaomi garantit à l'acheteur d'origine que le produit Xiaomi est exempt de tout défaut matériel ou de conception dans le cadre d'une utilisation normale dans la période mentionnée ci-dessus.
Xiaomi ne garantit pas que le fonctionnement du Produit restera ininterrompu et exempt d'erreur.
Xiaomi n'est pas responsable des dommages découlant d'une non-conformité aux instructions liées à l'utilisation du produit.

2. SOLUTIONS
Si un défaut matériel est rencontré et une réclamation fondée est reçue par Xiaomi pendant la période de garantie, Xiaomi va soit (1) réparer le produit gratuitement, (2) échanger le produit, ou (3) rembourser le produit, frais d'expédition exclus.

3. COMMENT PROFITER D'UN SERVICE DE GARANTIE
Pour bénéficier du service de garantie, vous devez fournir le Produit à l'adresse spécifiée par Xiaomi, dans son emballage d'origine ou dans un emballage similaire garantissant le même degré de protection. Sauf mesures prohibées par la loi applicable, Xiaomi peut vous demander de présenter des preuves d'achat et/ou de vous conformer aux exigences d'inscription avant de profiter du service de garantie.

4. EXCLUSIONS ET LIMITATIONS
Sauf stipulation contraire mentionnée par Xiaomi, la présente Garantie limitée s'applique uniquement au Produit fabriqué par ou pour Xiaomi et identifiable par les marques commerciales, le nom commercial ou le logo « Xiaomi » ou « Mi ».
La Garantie limitée ne s'applique pas (a) aux dégâts dus aux catastrophes naturelles, comme la foudre, les tornades, les inondations, les incendies, les tremblements de terre ou autres causes externes (b) aux négligences, (c) à l'utilisation commerciale, (d) aux modifications de tout ou partie du Produit, (e) aux dommages provoqués par une utilisation avec des Produits non-Xiaomi, (f) aux dommages provoqués par un accident, un abus, une mauvaise utilisation (g) aux dommages provoqués par l'utilisation du Produit hors des utilisations autorisées ou prévues décrites par Xiaomi ou avec une tension ou une alimentation électrique inappropriée, ou (h) aux dommages provoqués par une maintenance (mises à niveau ou extensions comprises) réalisée par une personne non représentative de Xiaomi.

Il en va de votre responsabilité de sauvegarder les données, le logiciel ou tout autre matériel que vous pourriez avoir stocké ou préservé sur le Produit. Il est probable que les données, le logiciel ou d'autres matériels de l'équipement soient perdus ou formatés lors d'une maintenance. Xiaomi n'est pas responsable de ce type de dommages ou de pertes.
Aucun revendeur, agent ou employé de Xiaomi n'est autorisé à apporter des modifications, des extensions ou des ajouts à la présente Garantie limitée. Si une disposition est jugée illégale ou inapplicable, la légitimité et l'applicabilité des dispositions restantes ne sauraient être affectées ou impactées.
Sauf mesures prohibées par la loi ou promesse contraire par Xiaomi, les services après-ventes sont limités au pays ou à la région de l'achat initial.
Les produits qui n'ont pas été dûment importés et/ou n'ont pas été dûment fabriqués par Xiaomi et/ou n'ont pas été dûment obtenus chez Xiaomi ou un vendeur officiel de Xiaomi ne sont pas couverts par les présentes garanties.
Conformément à la loi applicable, vous pouvez bénéficier des garanties depuis le détaillant non officiel qui vous a vendu le produit. Pour cela, Xiaomi vous invite à contacter le détaillant auprès duquel vous avez acheté le produit.
Les présentes garanties ne s'appliquent pas à Hong Kong et à Taiwan.

5. GARANTIES IMPLICITES

Sauf mesures prohibées par la loi applicable, toutes les garanties implicites (notamment les garanties de commercialisation et de conformité pour un but spécifique) disposeront d'une durée de garantie limitée allant jusqu'à la durée maximale de la présente garantie limitée. Certaines juridictions n'autorisent pas les limitations de durée d'une garantie implicite. La limitation ci-dessus ne s'applique donc pas à de tels cas.

6. LIMITATION DES DOMMAGES

Sauf mesures prohibées par la loi applicable, Xiaomi ne devrait être tenue pour responsable pour tous dommages provoqués par des accidents, indirects, spécifiques ou conséquents, notamment les pertes de bénéfices, de chiffre d'affaires ou de données, résultant de toute brèche dans une garantie ou condition expresse ou implicite, ou sous toute théorie légale, même si Xiaomi a été informée de la possibilité de tels dommages. Certaines juridictions n'autorisent pas l'exclusion ou la limitation des dommages indirects, spécifiques ou conséquents. La limitation ci-dessus ne s'applique donc pas à vous.

7. CONTACTS XIAOMI

Pour les clients, consultez le site Web : https://www.mi.com/global/support/warranty/.
La personne à contacter pour le service après-vente peut être n'importe quelle personne de service agréé Xiaomi, les distributeurs agréés Xiaomi ou le vendeur final qui vous a vendu le produit. En cas de doute, veuillez contacter la personne concernée que Xiaomi peut identifier.

Déclaration de conformité pour l'Union européenne

Par la présente, nous, Yuyao City Fuda Electronic Co., Ltd., déclarons que cet équipement est conforme aux directives et normes européennes applicables, ainsi qu'à leurs amendements. L'intégralité de la déclaration de conformité pour l'UE est disponible à l'adresse suivante :
http://www.mi.com/global/service/support/declaration.html

Informations DEEE

Tous les produits portant ce symbole deviennent des déchets d'équipements électriques et électroniques (DEEE dans la Directive européenne 2012/19/UE) qui ne doivent pas être mélangés aux déchets ménagers non triés. Vous devez contribuer à la protection de l'environnement et de la santé humaine en apportant l'équipement usagé à un point de collecte dédié au recyclage des équipements électriques et électroniques, agréé par le gouvernement ou les autorités locales. Le recyclage et la destruction appropriés permettront d'éviter tout impact potentiellement négatif sur l'environnement et la santé humaine. Contactez l'installateur ou les autorités locales pour obtenir plus d'informations concernant l'emplacement ainsi que les conditions d'utilisation de ce type de point de collecte.

Points de collecte sur www.quefairedemesdechets.fr
Privilégiez la réparation ou le don de votre appareil !

Fabriqué pour : Xiaomi Communications Co., Ltd.
Fabricant : Yuyao City Fuda Electronic Co., Ltd.
(une société Mi Ecosystem)
Adresse : No. 187 Changyuan Road, Yuyao, Zhejiang 315400 P.R. China
Pour plus d'informations, rendez-vous sur www.mi.com

Pour les détails de l'importateur, veuillez consulter la boîte.
Date de production : Voir la boîte
Fabriqué en Chine

Version du manuel d'utilisation : V1.0

Leia este manual com atenção antes de utilizar o produto e guarde-o para referência futura.

Precauções

- Este aparelho destina-se a ser utilizado em aplicações domésticas e similares, tais como:
– áreas de cozinha do pessoal em lojas, escritórios e outros ambientes de trabalho;
– casas de quinta;
– por clientes em hotéis, motéis e outros ambientes residenciais;
– ambientes tipo cama e pequeno-almoço.
- O aparelho não deve estar imerso.
- O aparelho só pode ser utilizado com a base fornecida.
- Não deixe que pessoas que não possuam a habilidade física, sensorial ou intelectual ou que não possuam a experiência ou o bom senso usem este produto sem supervisão ou orientação.
- A superfície do elemento de aquecimento está sujeita a calor residual após a utilização. Tenha cuidado.
- Evite derrames na base/conector.
- Utilize o aparelho de acordo com estas instruções. Qualquer utilização indevida pode causar potenciais lesões, choques elétricos ou outros perigos.
- Nunca deixe as crianças brincarem com a chaleira.
- Mantenha afastada de crianças.
- Quando a chaleira está vazia, não está em uso, ou quando você está a adicionar água na mesma, movendo ou limpando-a, ou mesmo quando há um problema com ela, a chaleira deve ser desconectada.
- Não utilize esta chaleira numa superfície inclinada ou instável e mantenha-a afastada de fontes de calor para evitar danos nas suas partes de plástico. Não coloque a chaleira adjacente ou em cima de qualquer aparelho elétrico.
- A chaleira só deve ser usada com uma tomada aterrada com uma corrente nominal de 10 A ou superior e uma tensão nominal de 220–240 V~. Não ligue a chaleira a uma tomada juntamente com outros aparelhos elétricos. Se não houver tomadas aterradas disponíveis, certifique-se de usar uma tira elétrica de qualidade que atenda às especificações da chaleira e seja fornecida por um fabricante qualificado.
- Se o cabo de alimentação estiver danificado ou partido, deverá ser substituído pelo fabricante ou a partir do departamento de serviço pós-venda para evitar perigos de segurança.
- Não abra a tampa da chaleira, despeje água ou adicione água enquanto a chaleira estiver a funcionar.
- Se a chaleira estiver muito cheia, então a água fervente pode respingar.
- Esta chaleira só pode ser usada para ferver água. Não o use para aquecer outras coisas, como algas, ovos, leite de soja, folhas de chá, leite, macarrão. Caso contrário, a chaleira pode não funcionar corretamente. Não adicionar água acima da marca do nível máximo de água. Caso contrário, a água quente transbordará ou pulverizará, fazendo com que a chaleira verta. Ao ferver água, a água na chaleira deve estar acima da marca mínima de nível de água, de modo a evitar ferver a seco.
- Por favor, retire a chaleira da base ao adicionar água e limpe qualquer excesso de água do fundo da chaleira antes de colocá-la de volta na base.
- Não coloque a chaleira perto de fontes de calor como fogões e fornos para evitar o risco de incêndio.
- Não mergulhe a chaleira em água. Não incline, agite, mova ou incline a chaleira ao usá-la.
- Este aparelho pode ser utilizado por crianças com idade igual ou superior a 8 anos se tiverem recebido supervisão ou instruções sobre a utilização do aparelho de forma segura e se compreenderem os perigos envolvidos. A limpeza e a manutenção não devem ser feitas por crianças a não ser que estas sejam mais velhas do que 8 anos e supervisionadas. Mantenha o aparelho e o cabo do mesmo fora do alcance de crianças com menos de 8 anos de idade.

- Os aparelhos podem ser utilizados por pessoas com capacidades físicas, sensoriais ou mentais reduzidas ou com falta de experiência e conhecimentos no que diz respeito ao aparelho, desde que tenham recebido supervisão ou instruções sobre a utilização segura do aparelho e compreendam os perigos envolvidos.

Nota: Ao usar a chaleira pela primeira vez, ferva água e esvazie a chaleira 3 vezes antes de beber.
Aviso: Não mova a tampa da chaleira enquanto a água estiver a ferver.

Visão geral do produto

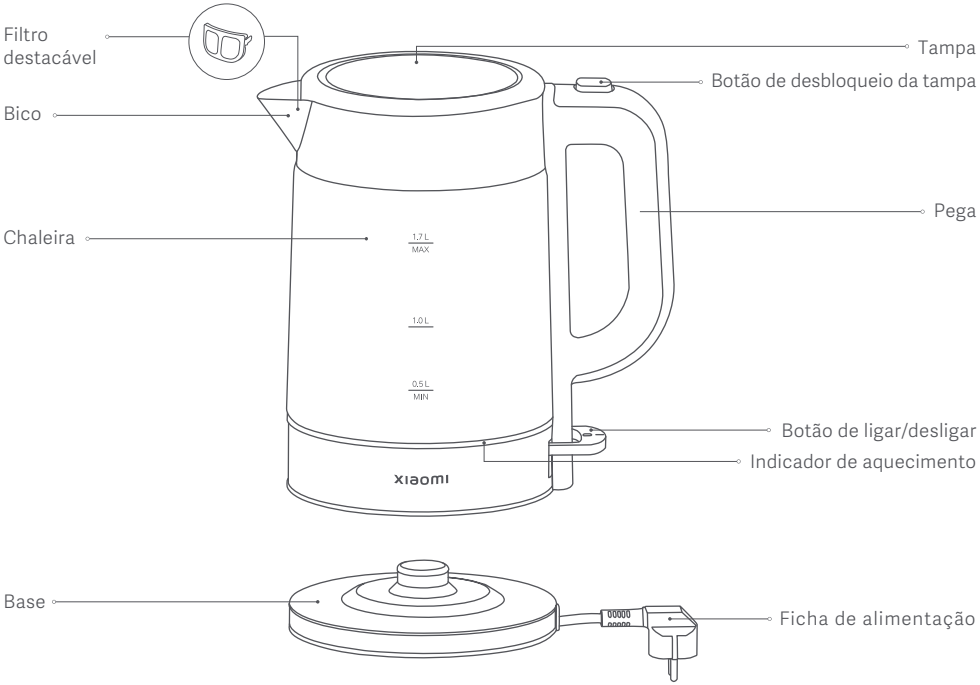

Nota: As ilustrações do produto, os acessórios e a interface de utilizador no manual do utilizador são apenas para referência. O verdadeiro produto e respetivas funções podem variar consoante os melhoramentos.

Como utilizar

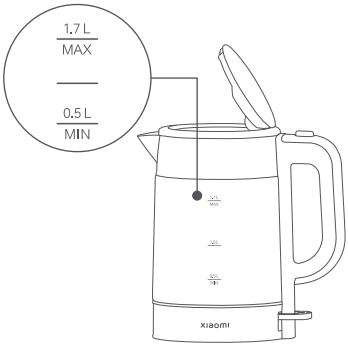

1. Pressione o botão de desbloqueio da tampa para abrir a tampa e adicionar água à chaleira.

   Aviso: O nível de água deve atingir, pelo menos, a marca mínima e não deve exceder a marca máxima.

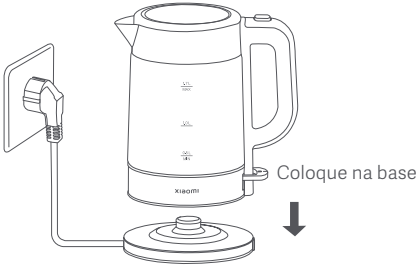

2. Feche totalmente a tampa e coloque a chaleira na base.

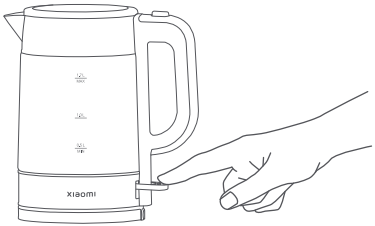

3. Pressione o botão de ligar/desligar. Em seguida, o indicador de aquecimento liga-se e a chaleira começa a aquecer.

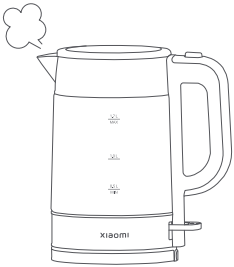

4. Quando a água estiver a ferver, o indicador de aquecimento desliga-se e o aquecimento é interrompido automaticamente.

   Aviso: Não mova a tampa enquanto a chaleira está a funcionar para evitar escaldões.

Limpeza e Manutenção

1. Adicione 0,5 L de vinagre branco de qualidade alimentar e deixe de molho durante pelo menos 1 hora.
2. Depois de derramar o vinagre branco, limpe qualquer sedimento restante com um pano húmido.
3. Adicione água (acima da marca mínima e abaixo da marca máxima) e despeje depois de ferver, em seguida use água limpa para enxaguar a chaleira por 4–5 vezes.
4. Use um pano seco para limpar o exterior da chaleira. Mantenha a chaleira numa área seca e bem ventilada e proteja-a de poeira, humidade e insetos.

Precauções:

- Certifique-se de que a chaleira está desligada da corrente e deixe arrefecer antes de a limpar.
- Remover regularmente calcário e sedimentos no interior da chaleira para prolongar a sua vida útil.
- Se houver acúmulo grave de calcário, repita as etapas acima. Não utilize palha de aço ou quaisquer produtos químicos ou abrasivos de limpeza.
- Não mergulhe a chaleira ou a base em água e mantenha o exterior seco.
- Para prevenir danos ao aparelho, não use agentes de limpeza alcalinos durante a limpeza, use um pano macio e um detergente suave.

Especificações

Nome	Chaleira de vidro elétrica Xiaomi
Modelo	MJDSH05FD
Tensão nominal	220–240 V~
Frequência nominal	50–60 Hz
Potência nominal	1850–2200 W
Capacidade	1,7 L
Peso líquido	1,1 kg
Dimensões do produto	221 × 142 × 243 mm
Consumo de energia Modo desligado: 0 W	

Resolução de problemas

Problemas	Causas prováveis	Soluções
O indicador de aquecimento não acende.	A tomada está danificada ou não faz o contato adequado.	Substitua a tomada.
	A ficha de alimentação não está corretamente ligada.	Ligue corretamente a ficha de alimentação.
	A ficha de alimentação está deformada.	Contacte a equipa do serviço de pós-venda.
	A base que está a ser utilizada não é original.	Use a base original.
A água a ferver transborda.	A marca do nível máximo de água é excedida.	Mantenha a água dentro do intervalo necessário.
A cor muda ou o calcário acumula-se dentro da chaleira.	A dureza da água local é maior.	Limpe a tempo.
Chaleira não aquece.	O botão de ligar/desligar não é pressionado ou fica preso.	Pressione o botão de ligar/desligar novamente.
	Os cabos dos blocos de terminais internos estão soltos ou danificados.	Contacte a equipa do serviço de pós-venda.
	O termostato está a funcionar mal.	Contacte a equipa do serviço de pós-venda.
A água não ferve ou não para de ferver.	O termostato está a funcionar mal.	Contacte a equipa do serviço de pós-venda.
	A tampa da chaleira não está devidamente fechada.	Feche a tampa com segurança.
	Há pouca água com nível de água abaixo da marca mínima.	Mantenha a quantidade de água dentro do intervalo necessário.

Diagrama de Circuitos

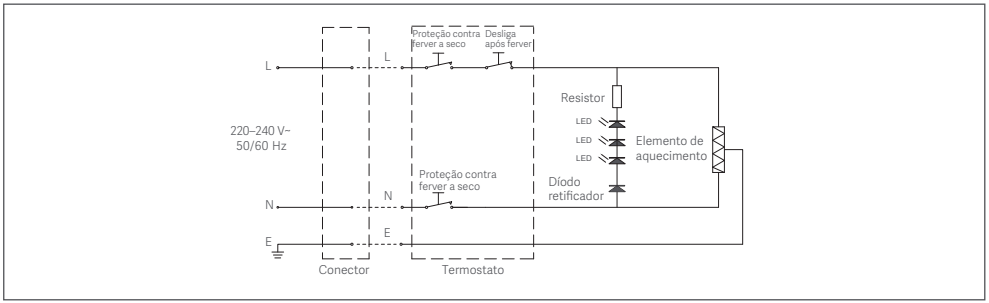

AVISO DE GARANTIA

A PRESENTE GARANTIA CONCEDE-LHE DIREITOS ESPECÍFICOS, PODENDO USUFRUIR DE OUTROS DIREITOS PREVISTOS PELA LEGISLAÇÃO DO SEU PAÍS, PROVÍNCIA OU ESTADO. DE FACTO, NOUTROS PAÍSES, PROVÍNCIAS OU ESTADOS, O DIREITO DOS CONSUMIDORES PODE IMPOR UM PERÍODO DE GARANTIA MÍNIMO. A NÃO SER QUE PERMITIDO POR LEI, A XIAOMI NÃO EXCLUI, LIMITA NEM SUSPENDE OUTROS DIREITOS QUE POSSA TER. PARA UMA COMPREENSÃO COMPLETA DOS SEUS DIREITOS, ACONSELHAMOS QUE CONSULTE A LEGISLAÇÃO DO SEU PAÍS, PROVÍNCIA OU ESTADO.

1. GARANTIA LIMITADA DO PRODUTO
A XIAOMI garante que os Produtos não apresentam quaisquer defeitos nos seus componentes e de fabrico sob condições normais de utilização e de acordo com o respetivo manual do utilizador do Produto durante o Período de Garantia.

Os termos e as condições relacionadas com garantias legais são fornecidas pela respetiva legislação local. Para mais informações sobre as vantagens da garantia do cliente, consulte o site oficial da Xiaomi https://www.mi.com/global/support/warranty/.

A Xiaomi garante ao comprador original que o seu Produto Xiaomi não apresentam quaisquer defeitos nos seus componentes e de fabrico sob condições normais de utilização durante o período mencionado acima.
A Xiaomi não assegura que o funcionamento do Produto seja contínuo ou sem erros.
A Xiaomi não se responsabiliza por danos resultantes do incumprimento das instruções associadas à utilização do Produto.

2. SOLUÇÕES
Se for encontrado um defeito no hardware e apresentada uma reclamação válida à Xiaomi dentro do Período de Garantia, a Xiaomi (1) reparará o produto sem cobrança adicional; (2) substituirá o Produto; ou (3) efetuará o reembolso do Produto, excluindo potenciais custos de envio.

3. COMO OBTER O SERVIÇO DE GARANTIA
Para obter o serviço de garantia, terá de entregar o Produto na sua embalagem original ou em embalagem semelhante que forneça o mesmo nível de proteção do Produto, na morada especificada pela Xiaomi. Exceto se proibido pela legislação aplicável, a Xiaomi poderá exigir a apresentação de comprovativos ou de provas de compra e/ou o cumprimento de requisitos de registo antes de obter o serviço de garantia.

4. EXCLUSÕES E LIMITAÇÕES
Salvo se estipulado em contrário pela Xiaomi, a presente Garantia Limitada aplica-se apenas ao Produto fabricado por ou para a Xiaomi, que seja identificável pelas marcas registadas, pelo nome comercial ou pelo logótipo "Xiaomi" ou "Mi".
A Garantia Limitada não se aplica a quaisquer (a) danos que resultem de atos da natureza ou causas de força maior, por exemplo, trovoadas, tornados, inundações, incêndios, terramotos ou outras causas externas; (b) casos de negligência; (c) casos de utilização comercial; (d) alterações ou modificações a qualquer parte do Produto; (e) danos causados pela utilização conjunta com produtos que não sejam da Xiaomi; (f) danos causados por acidente, abuso ou má utilização; (g) danos causados pela utilização do Produto para outros fins que não os permitidos ou pretendidos pela Xiaomi ou com voltagem ou fonte de alimentação inadequadas; ou (h) danos causados por atividades de assistência (incluindo atualizações e expansões) desempenhadas por indivíduos que não sejam representantes da Xiaomi.

É da sua responsabilidade efetuar cópias de segurança de quaisquer dados ou outros materiais que possa ter armazenado ou mantido no Produto. É provável que os dados, o software ou outros materiais existentes no equipamento sejam perdidos ou reformatados durante o processo de assistência, pelo que a Xiaomi não se responsabilizará por quaisquer danos ou perdas.
Nenhum revendedor, agente ou funcionário da Xiaomi está autorizado a efetuar qualquer modificação, extensão ou adenda à presente Garantia Limitada. Se algum termo for considerado ilegal ou inexequível, a legalidade e validade dos restantes termos não deverão ser afetadas nem prejudicadas.
Exceto se proibido pela legislação ou de outra forma prometido pela Xiaomi, os serviços de pós-venda deverão ser limitados ao país ou região da compra original.
Os produtos que não foram devidamente importados e/ou não foram devidamente fabricados pela Xiaomi e/ou não foram devidamente adquiridos à Xiaomi ou a um vendedor oficial da Xiaomi, não se encontram cobertos pelas garantias presentes. Conforme aplicável por lei, pode beneficiar das garantias de um retalhista não oficial que tenha vendido o produto. Assim sendo, a Xiaomi aconselha-o a contactar o retalhista a quem comprou o Produto.
As garantias presentes não se aplicam em Hong Kong nem em Taiwan.

5. GARANTIAS IMPLÍCITAS
Exceto se proibido pela legislação aplicável, todas as garantias implícitas (incluindo garantias de comercialização e adequação a um finalidade específica) serão limitadas à duração máxima da presente garantia limitada. Algumas jurisdições não permitem a imposição de limites na duração de uma garantia implícita, por isso, a limitação acima referida não será aplicada nesses casos.

6. LIMITAÇÃO DE DANOS
Exceto se proibido pela legislação aplicável, a Xiaomi não será responsável por quaisquer danos provocados por acidentes, danos indiretos, especiais ou consequentes, incluindo, sem limitação, danos por eventuais perdas de lucros, rendimentos ou dados, danos resultantes de qualquer violação de garantia ou condição expressa ou implícita ou danos verificados ao abrigo de qualquer teoria legal, mesmo quando a Xiaomi tiver sido informada da possibilidade de tais danos. Algumas jurisdições não permitem a exclusão ou limitação de danos especiais, indiretos ou consequentes, pelo que a limitação acima poderá não ser aplicável no seu caso.

7. CONTACTOS DA XIAOMI
Para clientes, visite o site: https://www.mi.com/global/support/warranty/.
A pessoa de contacto para o serviço de pós-venda pode ser qualquer pessoa na rede de serviços autorizados da Xiaomi, distribuidores autorizados da Xiaomi ou o vendedor final que lhe vendeu os produtos. Em caso de dúvida, contacte a pessoa de contacto identificada pela Xiaomi.

Declaração de conformidade da UE

A Yuyao City Fuda Electronic Co., Ltd., pelo presente, declara que este equipamento está em conformidade com as diretivas e normas europeias aplicáveis, e as respetivas alterações. O texto completo da declaração de conformidade da UE está disponível em: http://www.mi.com/global/service/support/declaration.html

Informações relativas aos REEE

Todos os produtos que apresentem este símbolo são considerados resíduos de equipamentos elétricos e eletrónicos (REEE, conforme a Diretiva 2012/19/UE), não devendo ser misturados com resíduos domésticos indiscriminados. Em vez disso, o utilizador deve proteger a saúde humana e o meio ambiente e entregar o respetivo equipamento num ponto de recolha designado para reciclagem de resíduos de equipamentos elétricos e eletrónicos, indicado pelo governo ou pelas autoridades locais. A correta eliminação e a reciclagem ajudarão a prevenir eventuais consequências negativas para o meio ambiente e a saúde humana. Para obter mais informações sobre os locais e os termos e condições de tais pontos de recolha, entre em contacto com a entidade responsável pela instalação ou com as autoridades locais.

Fabricado para: Xiaomi Communications Co., Ltd.
Fabricante: Yuyao City Fuda Electronic Co., Ltd.
(Uma empresa do Ecossistema Mi)
Morada: No. 187 Changyuan Road, Yuyao, Zhejiang 315400 P.R. China
Para mais informações, consulte o site www.mi.com

Para obter informações sobre o importador, consulte a caixa.
Data de fabrico: Ver caixa
Fabricado na China

Versão do Manual do utilizador: V1.0

Przed rozpoczęciem korzystania z produktu należy dokładnie zapoznać się z niniejszą instrukcją i zachować ją na przyszłość.

Środki ostrożności

- To urządzenie jest przeznaczone do użytku domowego i podobnych zastosowań:
– aneksy kuchenne dla personelu sklepów, biur i innych miejsc pracy;
– domy w gospodarstwach;
– klienci hoteli, moteli i innych obszarów mieszkalnych;
– zakwaterowanie ze śniadaniem.
- Urządzenia nie można zanurzać w wodzie.
- Urządzenia można używać wyłącznie z dołączoną podstawą.
- Osoby z upośledzeniem fizycznym, sensorycznym bądź intelektualnym, nieposiadające doświadczenia albo niebędące w stanie kierować się zdrowym rozsądkiem nie powinny korzystać z tego produktu bez nadzoru lub poradnictwa.
- Po użyciu powierzchnia elementu grzejnego ulega działaniu ciepła odpadowego. Zachowaj ostrożność.
- Unikaj rozlania wody na podstawie/złączu.
- Korzystaj z urządzenia zgodnie z tymi instrukcjami. Niewłaściwe użytkowanie może spowodować uraz ciała, porażenie prądem elektrycznym lub inne zagrożenia.
- Nigdy nie pozwalaj dzieciom na zabawę czajnikiem.
- Trzymaj z dala od dzieci.
- Czajnik musi być odłączony od zasilania, gdy jest pusty, jest nieużywany lub podczas dolewania wody, przenoszenia, czyszczenia lub w przypadku wystąpienia usterki.
- Nie używaj czajnika na pochylonej lub niestabilnej powierzchni i trzymaj go z dala od źródeł gorąca, aby uniknąć uszkodzenia plastikowych części. Nie umieszczaj czajnika na żadnym innym urządzeniu elektrycznym.
- Czajnik można podłączać wyłącznie do uziemionego gniazdka przewodzącego prąd znamionowy 10 A lub wyższy i zapewniającego napięcie znamionowe 220–240 V~. Nie podłączaj czajnika do gniazdka, do którego podłączone są inne urządzenia elektryczne. Jeśli brak dostępu do uziemionych gniazdek, używaj rozgałęźnika wysokiej jakości, zgodnego z danymi technicznymi czajnika i pochodzącego od wykwalifikowanego producenta.
- W razie uszkodzenia lub zniszczenia przewodu zasilania wymień go u producenta lub w serwisie posprzedażnym w celu uniknięcia niebezpieczeństwa.
- Nie otwieraj pokrywy czajnika, nie wylewaj ani nie dolewaj wody do czajnika po włączeniu.
- Jeśli dojdzie do przepełnienia czajnika, gorąca woda może się rozprysnąć.
- Czajnika można używać wyłącznie do gotowania wody. Nie wolno używać go do podgrzewania innych produktów, takich jak algi, jajka, mleko sojowe, herbata, mleko, makaron, w przeciwnym razie czajnik może ulec uszkodzeniu. Dolewana woda nie powinna przekraczać oznaczenia maksymalnego poziomu. w przeciwnym razie gorąca woda wyleje się lub rozpryśnie i spowoduje wycieki z czajnika. Podczas gotowania woda w czajniku musi przekraczać oznaczenie minimalnego poziomu, w przeciwnym razie szybko się wygotuje.
- Zdejmij czajnik z podstawy podczas nalewania wody i wytrzyj dolną część czajnika przed odłożeniem go na podstawę.
- Nie umieszczaj czajnika w pobliżu źródeł gorąca, takich jak kuchenki i piecyki, aby uniknąć ryzyka pożaru.
- Nie zanurzaj czajnika w wodzie. Podczas korzystania z czajnika nie przechylaj go, nie potrząsaj nim ani nie poruszaj.
- To urządzenie może być używane przez dzieci w wieku powyżej 8 lat tylko wtedy, gdy odbywa się to pod nadzorem lub zgodnie z instrukcją użytkowania sprzętu w bezpieczny sposób i ze zrozumieniem występujących zagrożeń. Czyszczenie i konserwacja mogą być przeprowadzane przez dzieci w wieku powyżej 8 lat tylko wtedy, gdy odbywa się to pod nadzorem. Urządzenie i przewód należy przechowywać poza zasięgiem dzieci w wieku poniżej 8 lat.

- Urządzenia mogą być używane przez osoby o ograniczonych zdolnościach ruchowych, postrzegania lub umysłowych lub osoby niemające doświadczenia lub znajomości sprzętu, chyba że odbywa się to pod nadzorem lub zgodnie z instrukcją użytkowania sprzętu w bezpieczny sposób i ze zrozumieniem występujących zagrożeń.

Uwaga: Podczas pierwszego użycia zagotuj wodę i opróżnij czajnik 3 razy, następnie możesz pić z niego wodę.

Ostrzeżenie: Podczas gotowania nie przesuwaj pokrywki czajnika.

Przegląd produktu

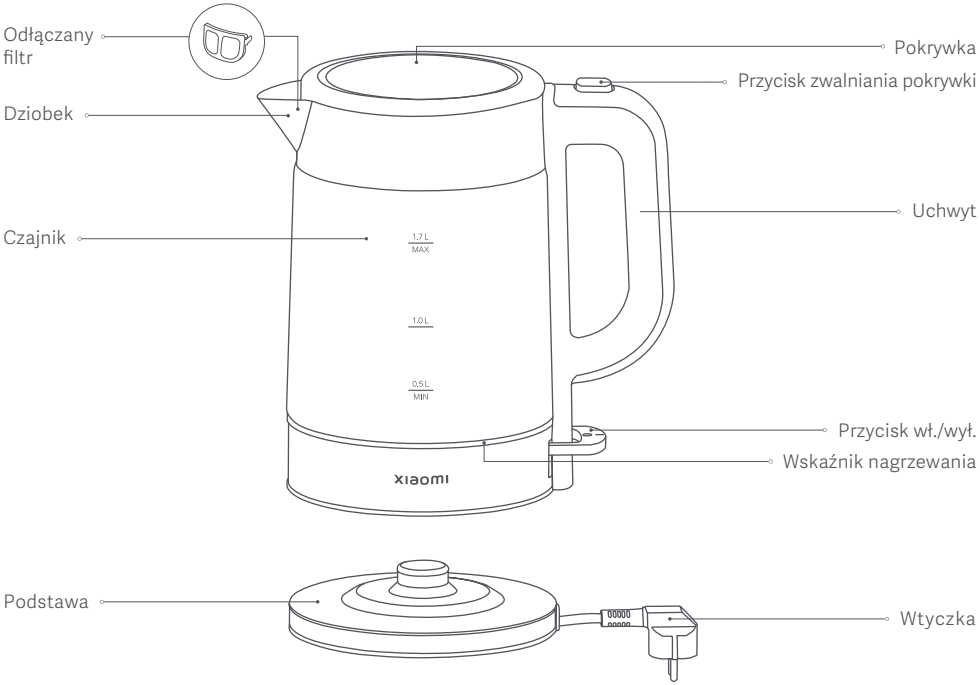

Uwaga: Ilustracje produktu, akcesoriów i interfejsu użytkownika przedstawione w niniejszej instrukcji obsługi służą jedynie jako odniesienie. Rzeczywisty produkt i funkcje mogą różnić się od przedstawionych w związku z ulepszeniami produktu.

Jak używać

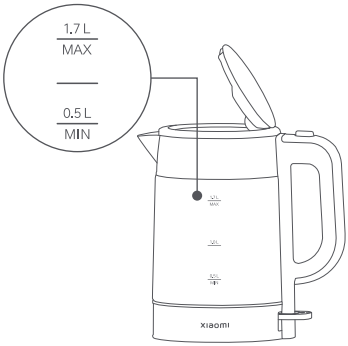

1. Naciśnij przycisk zwalniania pokrywki, aby ją otworzyć i nalej wody do czajnika.

   Ostrzeżenie: Woda musi osiągnąć co najmniej oznaczenie minimalnego poziomu i nie może przekraczać oznaczenia maksymalnego poziomu.

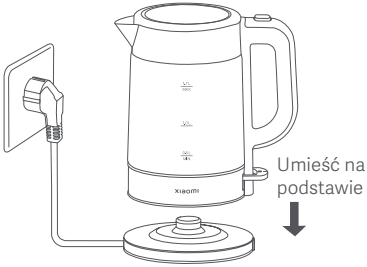

2. Dokładnie zamknij pokrywkę i umieść czajnik na podstawie.

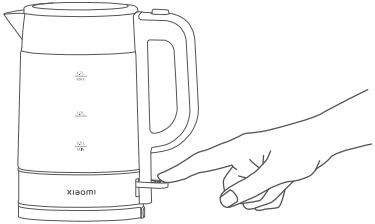

3. Naciśnij przycisk wł./wył. Wskaźnik nagrzewania włączy się, a czajnik zacznie się nagrzewać.

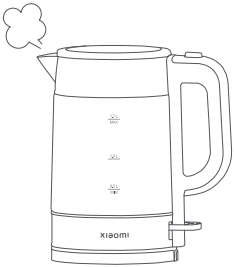

4. Po doprowadzeniu wody do wrzenia wskaźnik nagrzewania wyłączy się, a nagrzewanie zostanie automatycznie wstrzymane.

   Ostrzeżenie: Po włączeniu czajnika nie przesuwaj pokrywki, w przeciwnym razie możesz się poparzyć.

Czyszczenie i konserwacja

1. Nalej 0,5 l spożywczego białego octu i pozostaw na co najmniej 1 godzinę.
2. Po wylaniu octu należy wytrzeć pozostałości wilgotną szmatką.
3. Dolej wody (powyżej oznaczenia minimalnego poziomu i poniżej oznaczenia maksymalnego poziomu), a po zagotowaniu wylej ją. Następnie przepłucz czajnik czystą wodą 4–5 razy.
4. Suchą szmatką wyczyść zewnętrzną powierzchnię czajnika. Trzymaj czajnik w suchej, przewiewnej przestrzeni i chroń go przed kurzem, wilgocią i owadami.

Ostrzeżenia:

- Upewnij się, że czajnik jest odłączony i pozostaw go do wystygnięcia przed rozpoczęciem czyszczenia.
- Regularnie usuwaj kamień i osad wewnątrz czajnika, aby przedłużyć jego okres eksploatacyjny.
- W razie dużych złogów kamienia powtórz powyższe kroki. Nie używaj stalowej waty ani czyszczących środków chemicznych lub ściernych.
- Nie zanurzaj czajnika ani podstawy w wodzie. Zewnętrzne powierzchnie powinny być suche.
- Aby zapobiec uszkodzeniu urządzenia, nie stosuj alkalicznych środków czyszczących podczas czyszczenia, używaj miękkiej szmatki i łagodnego detergentu.

Dane techniczne

Nazwa	Szklany elektryczny czajnik Xiaomi
Model	MJDSH05FD
Napięcie znamionowe	220–240 V~
Częstotliwość znamionowa	50–60 Hz
Moc znamionowa	1850–2200 W
Pojemność	1,7 l
Masa netto	1,1 kg
Wymiary produktu	221 × 142 × 243 mm
Pobór energii Tryb wyłączenia: 0 W	

Rozwiązywanie problemów

Problem	Prawdopodobne przyczyny	Rozwiązania
Wskaźnik nagrzewania nie świeci się.	Gniazdko jest uszkodzone lub nie zapewnia prawidłowego kontaktu.	Wymień gniazdko.
	Wtyczka jest nieprawidłowo podłączona.	Prawidłowo podłącz wtyczkę.
	Wtyczka jest odkształcona.	Skontaktuj się z posprzedażowym działem serwisowym.
	Używana podstawa nie jest oryginalna.	Użyj oryginalnej podstawy.
Zagotowana woda przelewa się.	Woda przekroczyła oznaczenie maksymalnego poziomu.	Poziom wody powinien znajdować się w wymaganym zakresie.
Kolor zmienia się lub wewnątrz czajnika gromadzi się kamień.	Twardość lokalnej wody jest wyższa.	Czyść na czas.
Czajnik nie grzeje.	Przycisk wł./wył. nie jest wciśnięty lub utknął.	Naciśnij ponownie przycisk wł./wył.
	Kable wewnętrznych listw zaciskowych są poluzowane lub uszkodzone.	Skontaktuj się z posprzedażowym działem serwisowym.
	Termostat nie działa prawidłowo.	Skontaktuj się z posprzedażowym działem serwisowym.
Woda nie wrze lub nie przestaje wrzeć.	Termostat nie działa prawidłowo.	Skontaktuj się z posprzedażowym działem serwisowym.
	Pokrywka czajnika nie jest prawidłowo zamknięta.	Dobrze zamknij pokrywkę.
	Dolano za mało wody – woda nie osiąga oznaczenia minimalnego poziomu.	Poziom wody powinien znajdować się w wymaganym zakresie.

Schemat obwodu

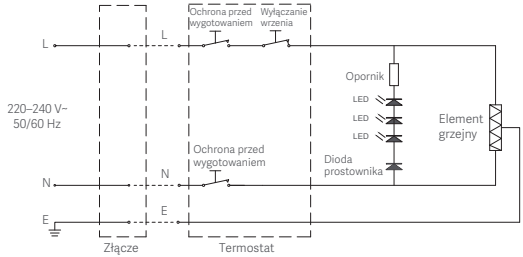

GWARANCJA

NINIEJSZA GWARANCJA NADAJE UŻYTKOWNIKOWI OKREŚLONE PRAWA, LECZ MOGĄ MU PRZYSŁUGIWAĆ RÓWNIEŻ INNE PRAWA PRZEWIDZIANE PRAWEM DANEGO KRAJU, OKRĘGU ADMINISTRACYJNEGO LUB STANU. PONADTO W NIEKTÓRYCH KRAJACH, OKRĘGACH ADMINISTRACYJNYCH LUB STANACH PRAWO KONSUMENCKIE MOŻE PRZEWIDYWAĆ MINIMALNY OKRES GWARANCJI. WSZELKIE WYKLUCZENIA, OGRANICZENIA LUB ZAWIESZENIA PRAW PRZYSŁUGUJĄCYCH UŻYTKOWNIKOWI, NA JAKIE POWOŁUJE SIĘ FIRMA XIAOMI, NASTĘPUJĄ WYŁĄCZNIE W ZAKRESIE DOZWOLONYM PRZEZ OBOWIĄZUJĄCE PRAWO. W CELU DOKŁADNEGO ZROZUMIENIA SWOICH PRAW ZACHĘCAMY DO ZAPOZNANIA SIĘ Z PRAWEM SWOJEGO KRAJU, OKRĘGU ADMINISTRACYJNEGO LUB STANU.

1. OGRANICZONA GWARANCJA NA PRODUKT
Firma Xiaomi gwarantuje, że Produkty są wolne od wad materiałowych i wykonawczych w normalnych warunkach użytkowania i podczas użytkowania zgodnie z właściwą instrukcją obsługi Produktu, przez Okres Gwarancji.

Okres obowiązywania i warunki rękojmi są określone w odpowiednich przepisach lokalnych. Więcej informacji na temat korzyści wynikających z gwarancji konsumenckiej można znaleźć na oficjalnej stronie firmy Xiaomi https://www.mi.com/global/support/warranty/.

Firma Xiaomi gwarantuje pierwotnemu nabywcy, że przy normalnym użytkowaniu Produkt będzie wolny od wad materiałowych i produkcyjnych przez wyżej wymieniony okres.
Firma Xiaomi nie gwarantuje, że działanie Produktu będzie nieprzerwane lub wolne od błędów.
Firma Xiaomi nie ponosi odpowiedzialności za szkody spowodowane nieprzestrzeganiem instrukcji dotyczących użytkowania Produktu.

2. FORMY ZADOŚĆUCZYNIENIA
W przypadku stwierdzenia wady urządzenia i otrzymania przez firmę Xiaomi ważnego roszczenia w Okresie Gwarancji firma Xiaomi (1) naprawi produkt bezpłatnie, (2) wymieni produkt lub (3) zwróci koszt Produktu, z wyłączeniem ewentualnych opłat z tytułu wysyłki.

3. JAK SKORZYSTAĆ Z GWARANCJI
Aby skorzystać z gwarancji, należy dostarczyć Produkt na adres podany przez firmę Xiaomi w opakowaniu oryginalnym bądź podobnym, które zapewni Produktowi taki sam poziom ochrony. Przed skorzystaniem z gwarancji firma Xiaomi może (w zakresie dozwolonym przez obowiązujące prawo) zażądać dostarczenia dowodu zakupu i/lub dokonania rejestracji Produktu.

4. WYŁĄCZENIA I OGRANICZENIA
O ile firma Xiaomi nie postanowi inaczej, niniejsza Ograniczona Gwarancja dotyczy wyłącznie Produktu wytworzonego przez firmę Xiaomi lub na jej rzecz, oznaczonego znakami towarowymi, nazwą handlową lub logo „Xiaomi" lub „Mi". Ograniczona Gwarancja nie dotyczy (a) Szkód spowodowanych działaniem natury lub siły wyższej, np. uderzeniem pioruna, tornadem, powodzią, pożarem, trzęsieniem ziemi lub innymi czynnikami zewnętrznymi; (b) Zaniedbań; (c) Wykorzystania w celach komercyjnych; (d) Modyfikacji dowolnej części Produktu; (e) Szkód związanych z używaniem Produktu w połączeniu z produktami niebędącymi produktami firmy Xiaomi; (f) Szkód powstałych wskutek wypadku, niewłaściwego lub nieprawidłowego używania; (g) Szkód spowodowanych korzystaniem z Produktu w zakresie wykraczającym poza dozwolone lub zamierzone zastosowanie opisane przez firmę Xiaomi lub wskutek zastosowania niewłaściwego napięcia lub zasilania; (h) Szkód spowodowanych przez usługę serwisową (w tym ulepszenia i rozszerzenia) wykonaną przez osobę niebędącą przedstawicielem firmy Xiaomi.

Obowiązkiem użytkownika jest tworzenie kopii zapasowych wszelkich danych, oprogramowania lub innych materiałów przechowywanych lub zapisanych w produkcie. Istnieje możliwość, że podczas serwisowania dane, oprogramowanie lub inne materiały znajdujące się w urządzeniu zostaną utracone lub przeformatowane, a firma Xiaomi nie ponosi odpowiedzialności za takie uszkodzenie lub utratę.
Żaden sprzedawca, agent ani pracownik firmy Xiaomi nie jest upoważniony do dokonywania jakichkolwiek modyfikacji, przedłużania ani uzupełniania niniejszej Ograniczonej Gwarancji. Jeśli jakikolwiek warunek zostanie uznany za niezgodny z prawem lub niemożliwy do wyegzekwowania, nie ma to wpływu na legalność ani wykonalność pozostałych postanowień.
Usługi posprzedażne ograniczają się do kraju lub regionu, w którym dokonano pierwotnego zakupu, chyba że obowiązujące prawo zabrania nałożenia takiego ograniczenia lub firma Xiaomi złożyła w tym zakresie inne zobowiązanie.
Produkty, które nie zostały sprowadzone i/lub nie zostały wyprodukowane przez firmę Xiaomi i/lub nie zostały nabyte od firmy Xiaomi lub oficjalnego sprzedawcy firmy Xiaomi, nie są objęte niniejszymi gwarancjami. Zgodnie z obowiązującym prawem użytkownikowi mogą przysługiwać gwarancje udzielone przez nieoficjalnego sprzedawcę, który sprzedał dany produkt. Dlatego firma Xiaomi zachęca do skontaktowania się ze sprzedawcą, u którego zakupiono produkt.
Niniejsze gwarancje nie mają zastosowania w Hongkongu i Tajwanie.

5. GWARANCJE DOROZUMIANE
Z wyjątkiem przypadków, w których jest to zakazane przez obowiązujące prawo, okres obowiązywania wszystkich dorozumianych gwarancji (w tym gwarancji przydatności handlowej i przydatności do określonego celu) jest ograniczony do maksymalnego okresu obowiązywania tej ograniczonej gwarancji. Niektóre jurysdykcje nie zezwalają na ograniczenie okresu obowiązywania gwarancji dorozumianej, w związku z czym powyższe ograniczenie nie będzie mieć w takich przypadkach zastosowania.

6. OGRANICZENIE ODPOWIEDZIALNOŚCI Z TYTUŁU SZKÓD
W zakresie, w jakim nie zakazuje tego obowiązujące prawo, firma Xiaomi nie ponosi odpowiedzialności za szkody spowodowane przez wypadek, pośrednie, szczególne lub wtórne, w tym między innymi za utratę zysków, dochodów lub danych, szkody wynikające z jakiegokolwiek naruszenia wyraźnej lub dorozumianej gwarancji lub warunku, bądź szkody wynikające z jakiejkolwiek innej teorii prawnej, nawet jeśli firmę Xiaomi poinformowano o możliwości wystąpienia takich szkód. Niektóre jurysdykcje nie zezwalają na wyłączenie lub ograniczenie odpowiedzialności z tytułu szkód szczególnych, pośrednich lub wtórnych, w związku z czym powyższe ograniczenie lub wyłączenie może nie mieć zastosowania do danego użytkownika.

7. KONTAKT Z FIRMĄ XIAOMI
Klientów zachęca się do odwiedzenia strony https://www.mi.com/global/support/warranty/.
Osobą kontaktową w zakresie obsługi posprzedażnej może być dowolna osoba w autoryzowanej sieci serwisowej Xiaomi, autoryzowany dystrybutor Xiaomi lub ostateczny sprzedawca, który sprzedał produkt użytkownikowi. W przypadku wątpliwości należy skontaktować się z odpowiednią osobą wskazaną przez firmę Xiaomi.

Deklaracja zgodności UE

Niniejszym firma Yuyao City Fuda Electronic Co., Ltd. deklaruje zgodność produktu z wymogami odpowiednich dyrektyw oraz norm europejskich wraz ze zmianami. Pełny tekst deklaracji zgodności UE jest dostępny na następującej stronie internetowej: http://www.mi.com/global/service/support/declaration.html

Informacje dotyczące europejskiej dyrektywy WEEE

Wszystkie produkty oznaczone tym symbolem są uznane za odpady sprzętu elektrycznego i elektronicznego (WEEE zgodnie z Dyrektywą 2012/19/UE) i nie mogą być wyrzucane po zakończeniu okresu użytkowania wraz z innymi odpadami. W celu ochrony zdrowia ludzi oraz środowiska naturalnego należy przekazać zużyty sprzęt do wyznaczonego punktu utylizacji wyznaczonego przez instytucje rządowe lub lokalne. Prawidłowe usunięcie zużytego produktu pomaga w zapobieganiu potencjalnym negatywnym skutkom oddziaływania na środowisko naturalne i zdrowie ludzi. Więcej informacji można uzyskać w urzędzie lokalnym lub od instalatora.

Wyprodukowano dla: Xiaomi Communications Co., Ltd.
Producent: Yuyao City Fuda Electronic Co., Ltd.
(spółka Mi Ecosystem)
Adres: No. 187 Changyuan Road, Yuyao, Zhejiang 315400 P.R. China
Więcej informacji: www.mi.com

Szczegółowe dane importera znajdują się na pudełku.
Data produkcji: Na pudełku
Wyprodukowano w Chinach

Wersja instrukcji obsługi: V1.0

Ürünü kullanmadan önce bu kılavuzu dikkatlice okuyun ve ileride başvurmak üzere saklayın.

Önlemler

- Bu cihaz, aşağıdakiler gibi ev ve benzeri uygulamalarda kullanılmak üzere tasarlanmıştır:
– mağazalar, ofisler ve diğer çalışma ortamlarındaki personel mutfak alanları;
– çiftlik evleri;
– oteller, moteller ve diğer konut tipi ortamlardaki müşteriler tarafından;
– yatak ve kahvaltı tipi ortamlar.
- Cihaz suya daldırılmamalıdır.
- Cihaz sadece birlikte verilen taban ile kullanılmalıdır.
- Fiziksel, duyusal ya da zihinsel beceriden yoksun olan ya da deneyimi veya sağduyusu olmayan kişilerin bu ürünü denetim ya da kılavuz olmadan kullanmalarına izin vermeyin.
- Isıtıcı parçanın yüzeyi kullanımdan sonra artık ısıya maruz kalır. Dikkatli olun.
- Taban/konektör üzerine dökülmesini önleyin.
- Cihazı bu talimatlara göre kullanın. Herhangi bir yanlış kullanım potansiyel olarak yaralanmalara, elektrik çarpmalarına veya diğer tehlikelere neden olabilir.
- Çocukların su ısıtıcısıyla oynamalarına asla izin vermeyin.
- Su ısıtıcıyı çocuklardan uzak tutun.
- Su ısıtıcısı boşken, kullanılmıyorken veya su ısıtıcısının içine su eklerken, su ısıtıcısını taşırken veya temizlerken veya su ısıtıcısıyla ilgili bir problem olduğunda dahi, su ısıtıcısının fişi prizden çekilmelidir.
- Bu su ısıtıcısını eğimli veya dengesiz bir yüzeyde kullanmayın ve plastik parçalarına zarar vermemek için ısı kaynaklarından uzak tutun. Su ısıtıcısını herhangi bir elektrikli cihazın yanına veya üstüne koymayın.
- Su ısıtıcısı yalnızca nominal akımı 10 A veya daha yüksek ve nominal voltajı 220–240 V~ olan topraklı bir elektrik prizi ile kullanılmalıdır. Su ısıtıcısını diğer elektrikli cihazlarla birlikte elektrik prizine takmayın. Topraklı elektrik prizi yoksa, su ısıtıcısının teknik özelliklerini karşılayan ve nitelikli bir üretici tarafından sağlanan kaliteli bir güç şeridi kullandığınızdan emin olun.
- Güç kablosu hasar görmüşse veya kırılmışsa, güvenlik risklerini önlemek için üretici veya satış sonrası hizmet departmanı tarafından değiştirilmelidir.
- Su ısıtıcısı çalışırken, su ısıtıcısının kapağını açmayın, su dökmeyin veya su eklemeyin.
- Su ısıtıcısı aşırı doldurulursa, kaynayan su dışarı sıçrayabilir.
- Bu su ısıtıcısı sadece su kaynatmak için kullanılabilir. Su ısıtıcısını deniz yosunu, yumurta, soya sütü, çay yaprağı, süt, erişte gibi diğer şeyleri ısıtmak için kullanmayın. Aksi takdirde, su ısıtıcısı düzgün çalışmayabilir. Maksimum su seviyesi işaretinin üzerinde su eklemeyin. Aksi takdirde, sıcak su taşacak veya fışkıracak ve su ısıtıcısının sızmasına neden olacaktır. Su kaynatırken, su ısıtıcısındaki su miktarı, kaynayarak kurumayı önlemek için minimum su seviyesi işaretinin üzerinde olmalıdır.
- Lütfen su eklerken su ısıtıcısını tabanından çıkarın ve tekrar tabanına yerleştirmeden önce su ısıtıcısının altındaki fazla suyu silin.
- Yangın riskini önlemek için su ısıtıcısını ocak ve soba gibi ısı kaynaklarının yakınına yerleştirmeyin.
- Su ısıtıcısını suya batırmayın. Kullanırken su ısıtıcısını eğmeyin, sallamayın, hareket ettirmeyin veya devirmeyin.
- Bu cihaz, gözetim altında olmaları veya cihazın güvenli bir şekilde kullanımıyla ilgili talimat almaları ve içerdiği tehlikeleri anlamaları durumunda 8 yaş ve üzeri çocuklar tarafından kullanılabilir. Temizlik ve kullanıcı tarafından gerçekleştirilecek bakım, 8 yaşından büyük olmadıkları ve gözetim altında olmadıkları sürece çocuklar tarafından yapılmamalıdır. Cihazı ve kablosunu 8 yaşından küçük çocukların erişemeyeceği bir yerde tutun.

- Cihazlar, gözetim altındalarsa ve kendilerine cihazın güvenli bir şekilde kullanılmasına yönelik talimatlar verilmişse ve ilgili tehlikeleri anlamışlarsa fiziksel, duyusal veya zihinsel yetileri azalmış ya da deneyim ve bilgi eksikliği olan kişiler tarafından kullanılabilir.

Not: Su ısıtıcısını ilk kez kullanırken, lütfen 3 kez su kaynatın ve içmeden bu suyu dökün.
Uyarı: Su kaynarken su ısıtıcısının kapağını hareket ettirmeyin.

Ürüne Genel Bakış

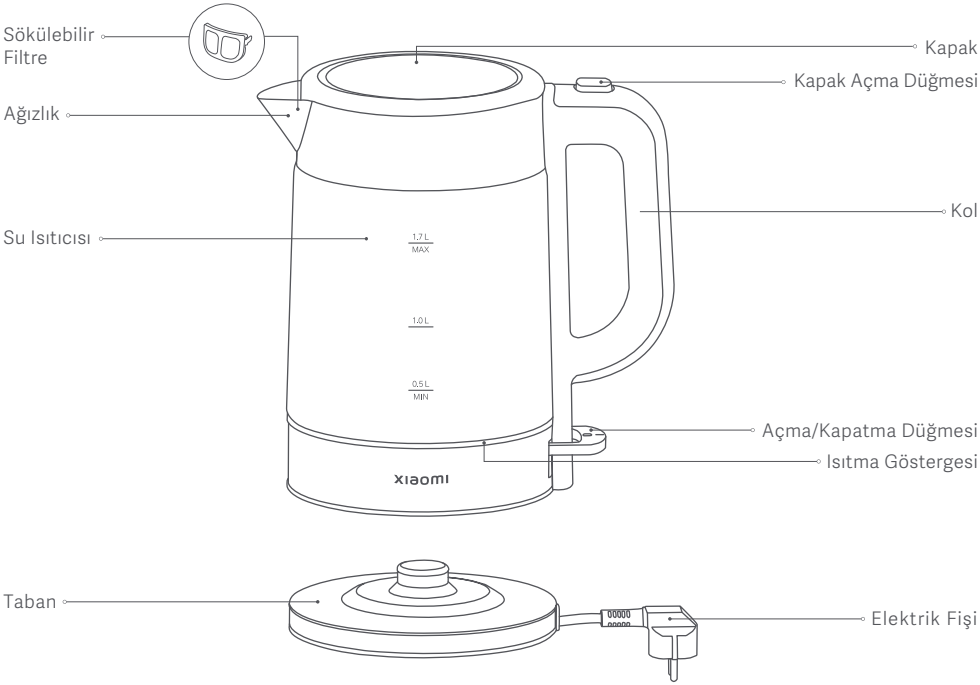

Not: Kullanım kılavuzundaki ürün, aksesuar ve kullanıcı arayüzü çizimleri yalnızca referans amaçlı olarak sağlanmıştır. Ürün iyileştirmeleri nedeniyle asıl ürün ve işlevler farklılık gösterebilir.

Nasıl kullanılır

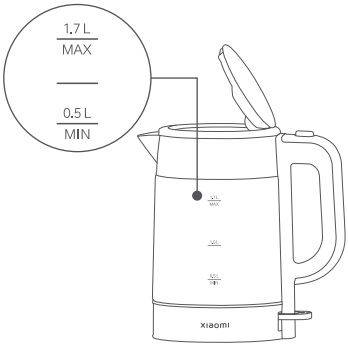

1. Kapağı açmak ve su ısıtıcısına su eklemek için kapak açma düğmesine basın.

   Uyarı: Su seviyesi en az minimum işaretine kadar gelmeli ve maksimum işaretini geçmemelidir.

2. Kapağı tamamen kapatın ve su ısıtıcısını tabanın üzerine yerleştirin.

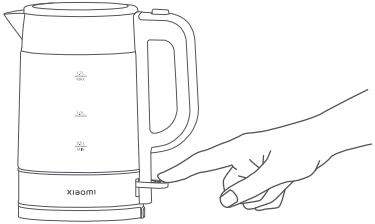

3. Açma/kapatma düğmesine basın. Ardından ısıtma göstergesi yanar ve su ısıtıcısı ısınmaya başlar.

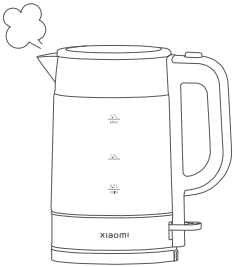

4. Su kaynadığında, ısıtma göstergesi kapanacak ve ısıtma otomatik olarak durdurulacaktır.

   Uyarı: Haşlanmamak için su ısıtıcısı çalışırken kapağı hareket ettirmeyin.

Temizlik ve Bakım

1. 0,5 L gıda sınıfı beyaz sirke ekleyin ve suyun içinde en az 1 saat bekletin.
2. Beyaz sirkeyi döktükten sonra kalan tortuları nemli bir bezle silin.
3. Su ekleyin (minimum işaretinin üstünde ve maksimum işaretinin altında) ve kaynadıktan sonra dökün ve ardından su ısıtıcısını 4–5 kez temiz suyla durulayın.
4. Su ısıtıcısının dışını temizlemek için kuru bir bez kullanın. Su ısıtıcısını kuru, iyi havalandırılan bir alanda tutun ve toz, nem ve böceklerden koruyun.

Uyarılar:

- Su ısıtıcısının fişinin çekili olduğundan emin olun ve temizlemeden önce soğumasını bekleyin.
- Kullanım ömrünü uzatmak için su ısıtıcısının içindeki kireci ve tortuyu düzenli olarak temizleyin.
- Ciddi kireç birikmesi varsa, lütfen yukarıdaki adımları tekrarlayın. Çelik tel veya herhangi bir kimyasal veya aşındırıcı temizlik maddesi kullanmayın.
- Su ısıtıcısını veya tabanını suya batırmayın ve dışını kuru tutun.
- Cihazın hasar görmesini önlemek için temizlik sırasında alkali temizlik maddeleri kullanmayınız, yumuşak bir bez ve yumuşak bir deterjan kullanınız.

Teknik Özellikler

Ad	Xiaomi Elektrikli Cam Su Isıtıcı
Model	MJDSH05FD
Nominal Voltaj	220–240 V~
Nominal Frekans	50–60 Hz
Nominal Güç	1850–2200 W
Kapasite	1,7 L
Net Ağırlık	1,1 kg
Ürün Boyutları	221 × 142 × 243 mm
Güç Tüketimi Kapalı modu: 0 W	

Sorun Giderme

Sorunlar	Olası Nedenler	Çözümler
Isıtma göstergesi yanmıyor.	Elektrik prizi hasarlı veya düzgün temas kurmuyor.	Elektrik prizini değiştirin.
	Elektrik fişi düzgün takılmamış.	Elektrik fişini doğru şekilde takın.
	Elektrik fişi deforme olmuş.	Satış sonrası hizmet ekibiyle iletişime geçin.
	Kullanılan taban orijinal değil.	Orijinal tabanı kullanın.
Kaynayan su taşıyor.	Maksimum su seviyesi işareti geçilmiştir.	Suyu gereken aralıkta tutun.
Su ısıtıcısının içinde renk değişiyor veya kireç birikiyor.	Yerel suyun sertliği daha yüksektir.	Zamanında temizleyin.
Su ısıtıcısı ısıtmıyor.	Açma/kapatma düğmesine basılmamış veya düğme sıkışmış.	Açma/kapatma düğmesine tekrar basın.
	Dahili terminal bloklarının kabloları gevşemiş veya hasar görmüş.	Satış sonrası hizmet ekibiyle iletişime geçin.
	Termostat arızalı.	Satış sonrası hizmet ekibiyle iletişime geçin.
Su kaynamıyor veya kaynamayı durdurmuyor.	Termostat arızalı.	Satış sonrası hizmet ekibiyle iletişime geçin.
	Su ısıtıcısının kapağı düzgün kapatılmamış.	Kapağı sıkıca kapatın.
	Su seviyesi minimum işaretinin altında ve çok az su var.	Su miktarını gereken aralıkta tutun.

Devre Şeması

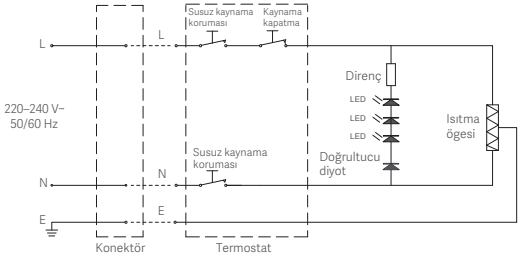

GARANTİ BİLDİRİMİ

BU GARANTİ SİZE BELİRLİ HAKLAR VERMEKTEDİR VE BUNLARIN YANI SIRA ÜLKENİZİN, EYALETİNİZİN VEYA DEVLETİNİZİN YASALARIYLA SAĞLANAN BAŞKA HAKLARA DA SAHİP OLABİLİRSİNİZ. NİTEKİM BAZI ÜLKELERDE, EYALETLERDE VEYA DEVLETLERDE TÜKETİCİ YASALARI, BELİRLİ BİR ASGARİ GARANTİ SÜRESİ OLMASINI ZORUNLU KILABİLİR. XIAOMI, YASALARLA AKSİ BELİRTİLMEDİĞİ SÜRECE, SAHİP OLABİLECEĞİNİZ DİĞER HAKLARI HARİÇ TUTMAZ, SINIRLAMAZ VEYA ASKIYA ALMAZ. HAKLARINIZI TAM OLARAK ANLAMAK İÇİN ÜLKENİZİN, EYALETİNİZİN VEYA DEVLETİNİZİN YASALARINA BAŞVURMANIZ RİCA OLUNUR.

1. SINIRLI ÜRÜN GARANTİSİ
XIAOMI, Ürünlerin, Garanti Süresi boyunca normal kullanım koşulları altında ve ilgili Ürün kullanım kılavuzuna uygun olarak kullanılması şartıyla herhangi bir malzeme ve işçilik kusurunun olmadığını garanti eder.

Yasal garantilerle ilgili süre ve koşullar ilgili yerel yasalar tarafından sağlanır. Tüketici garantisiyle sunulan faydalar hakkında daha fazla bilgi edinmek için lütfen Xiaomi'nin resmi web sitesine başvurun:
https://www.mi.com/global/support/warranty/.

Xiaomi, ilk alıcıya, Xiaomi Ürününün yukarıda belirtilen süre zarfında normal kullanım koşulları altında malzeme ve işçilik kusuru bulunmayacağını garanti eder.
Xiaomi, Ürünün kesintisiz veya hatasız bir şekilde çalışacağını garanti etmez.
Xiaomi, Ürünün kullanımıyla ilgili yönergelere uyulmamasından kaynaklanan hasarlardan sorumlu değildir.

2. TELAFİLER
Donanım kusuru bulunması ve Garanti Süresi içinde Xiaomi tarafından geçerli bir hak talebi alınması durumunda Xiaomi, (1) ürünü ücretsiz olarak onaracak, (2) ürünü değiştirecek veya (3) Ürünü iade edecektir (olası nakliye masrafları hariç).

3. GARANTİ KAPSAMINDA SERVİSTEN YARARLANMA
Garanti kapsamında servisten yararlanmak için Ürünü, orijinal ambalajında veya eşit derecede Ürün koruması sağlayan benzer bir ambalajda Xiaomi tarafından belirtilen adrese teslim etmeniz gerekir. Yürürlükteki yasaların izin vermediği durumlar haricinde Xiaomi, garanti kapsamında servis almadan önce belirli kanıtlar veya satın alma belgesi sunmanızı ve/veya kayıt şartlarına uymanızı gerekli kılabilir.

4. İSTİSNALAR VE SINIRLAMALAR
Xiaomi tarafından aksi belirtilmedikçe işbu Sınırlı Garanti yalnızca, Xiaomi tarafından veya Xiaomi adına üretilip ticari marka, ticari ad ya da "Xiaomi" veya "Mi" logosu ile tanımlanan Ürünler için geçerlidir.
İşbu Sınırlı Garanti; (a) yıldırım çarpması, kasırga, sel, yangın, deprem veya diğer harici nedenler gibi doğa olaylarına bağlı hasarlar; (b) İhmal; (c) Ticari kullanım; (d) Ürünün herhangi bir kısmında değişiklik yapılması; (e) Xiaomi dışı ürünlerle kullanımdan kaynaklanan hasarlar; (f) Kaza, suistimal veya yanlış kullanımdan kaynaklanan hasarlar; (g) Ürünü, Xiaomi tarafından açıklanan, izin verilen veya amaçlanan kullanımların dışında ya da uygun olmayan voltaj veya güç kaynağı ile çalıştırmaktan kaynaklanan hasarlar; (h) Xiaomi'nin temsilcisi olmayan herhangi bir kişi tarafından gerçekleştirilen servis işleminden (yükseltmeler ve genişletmeler dahil) kaynaklanan hasarlar için herhangi bir şekilde geçerli olmayacaktır.

Üründe depoladığınız veya muhafaza ettiğiniz tüm verileri, yazılımları veya diğer malzemeleri yedeklemek sizin sorumluluğunuzdadır. Ekipmandaki veriler, yazılımlar veya diğer malzemeler servis işlemi sırasında kaybolabilir veya yeniden biçimlendirilebilir ve Xiaomi bu tür bir hasar veya kayıptan sorumlu değildir.
Hiçbir Xiaomi satıcısının, temsilcisinin veya çalışanının işbu Sınırlı Garanti üzerinde herhangi bir değişiklik, genişletme veya ekleme yapma yetkisi yoktur. Herhangi bir koşulun yasadışı veya uygulanamaz olması durumunda, kalan koşulların yasallığı veya uygulanabilirliği etkilenmez veya zarar görmez.
Yasalarla engellendiği veya Xiaomi'nin farklı vaatlerde bulunduğu durumlar haricinde, satış sonrası hizmetler ilk satın alımın yapıldığı ülke veya bölge ile sınırlı olacaktır.
Usulünce ithal edilmemiş ve/veya Xiaomi tarafından usulüne uygun olarak üretilmemiş ve/veya Xiaomi veya Xiaomi'nin resmi satıcısından usulüne uygun olarak alınmamış ürünler, bu garantiler kapsamında değildir.
Yürürlükteki yasalara göre, ürünün satışını yapmış olan, resmi olmayan satıcıların sunduğu garantilerden yararlanabilirsiniz. Bu nedenle, Xiaomi sizi ürünü satın aldığınız satıcıyla iletişim kurmaya davet ediyor.
Mevcut garantiler Hong Kong ve Tayvan'da geçerli değildir.

5. ZIMNİ GARANTİLER

Yürürlükteki yasaların izin verdiği ölçüde, tüm zımni garantiler (ticari garantiler ve belirli bir amaca uygunluk dahil) işbu sınırlı garantinin azami süresiyle sınırlı bir süreye sahip olacaktır. Yargı mercilerinin, zımni garantinin süresiyle ilgili sınırlamalara izin vermediği durumlarda yukarıdaki sınırlama uygulanmayacaktır.

6. HASAR SINIRLAMASI

Yürürlükteki yasalarla engellenmediği ölçüde Xiaomi; kazalardan kaynaklanan zararların yanı sıra kâr, gelir veya veri kaybı, açık ya da zımni herhangi bir garanti veya koşulun ihlali sonucunda ya da başka herhangi bir yasal teori bağlamında ortaya çıkan zararlar dahil ancak bunlarla sınırlı olmaksızın özel veya dolaylı hiçbir zarardan söz konusu zararların olasılığıyla ilgili olarak önceden bilgilendirilmiş olsa bile sorumlu olmayacaktır. Bazı yargı mercilerinde özel veya dolaylı zararların hariç tutulmasına veya sınırlandırılmasına izin verilmez. Bu nedenle yukarıdaki sınırlama veya istisna sizin için geçerli olmayabilir.

7. XIAOMI İRTİBAT KİŞİLERİ

Müşterilerin şu web sitesini ziyaret etmesi rica olunur: https://www.mi.com/global/support/warranty/.
Satış sonrası hizmet için irtibat kişisi, Xiaomi yetkili servis ağında çalışan herhangi bir kişi, Xiaomi yetkili dağıtıcıları veya ürünleri satın aldığınız nihai satıcı olabilir. Emin değilseniz lütfen Xiaomi'nin belirleyebileceği ilgili kişiyle iletişime geçin.

EU Uygunluk Beyanı

Yuyao City Fuda Electronic Co., Ltd. olarak işbu belge ile bu ekipmanın geçerli Direktiflere, Avrupa Normlarına ve değişikliklere uygun olduğunu beyan ederiz. AB uygunluk beyanının tam metnine şu adresten ulaşılabilir: http://www.mi.com/global/service/support/declaration.html

WEEE Bilgileri

Bu sembolü taşıyan tüm ürünler, elektrikli ve elektronik ekipman atıklarıdır (2012/19/EU sayılı direktifte WEEE olarak belirtilmiştir) ve bunların sınıflandırılmamış evsel atıklarla birlikte atılmaması gerekir. Bunun yerine ekipman atıklarınızı, elektrikli ve elektronik ekipman atıklarının geri dönüşümü için devlet veya yerel makamlar tarafından belirlenmiş bir toplama noktasına teslim ederek insan sağlığını ve çevreyi korumanız gerekir. Doğru imha ve geri dönüşüm, çevre ve insan sağlığı üzerindeki olası olumsuz sonuçları önlemeye yardımcı olur. Söz konusu toplama noktaları ve bu tür toplama noktalarının koşul ve şartları ile ilgili daha fazla bilgi için lütfen kurulumcuya veya yerel makamlara başvurun.

Şu şirket için üretildi: Xiaomi Communications Co., Ltd.
Üretici: Yuyao City Fuda Electronic Co., Ltd.
(Mi Ekosisteminde yer alan şirketlerden biri)
Adres: No. 187 Changyuan Road, Yuyao, Zhejiang 315400 P.R. China
Daha fazla bilgi için lütfen www.mi.com'u ziyaret edin

İthalatçının detayları için lütfen kutuya bakınız.
Üretim Tarihi: Kutuya bakınız
Çin'de üretilmiştir

Kullanım Kılavuzu Sürümü: V1.0

Đọc kỹ hướng dẫn sử dụng trước khi sử dụng và giữ lại để tham khảo.

Thận trọng

- Thiết bị này được sử dụng trong gia đình và các ứng dụng tương tự như:
– khu vực bếp ăn của nhân viên trong cửa hàng, văn phòng và các môi trường làm việc khác;
– nhà ở trang trại;
– khách hàng trong khách sạn, nhà nghỉ và các môi trường dân cư khác;
– môi trường loại giường ngủ và bữa sáng.
- Không được nhúng thiết bị vào nước.
- Thiết bị chỉ được sử dụng với đế đi kèm.
- Không để những người thiếu khả năng về thể chất, giác quan hoặc trí tuệ hoặc thiếu kinh nghiệm hoặc lý trí sử dụng sản phẩm này mà không có sự giám sát hoặc hướng dẫn.
- Bề mặt của bộ phận làm nóng phải chịu được nhiệt dư sau khi sử dụng. Cẩn thận.
- Tránh làm đổ nước lên đế/đầu nối.
- Sử dụng thiết bị theo các hướng dẫn này. Bất kỳ việc sử dụng sai mục đích nào cũng có thể gây thương tích, điện giật hoặc các mối nguy hiểm khác.
- Không bao giờ để trẻ em chơi với bình đun nước.
- Để xa tầm tay trẻ em.
- Khi bình không có nước, không được sử dụng hoặc khi bạn đang thêm nước vào bình, di chuyển hoặc vệ sinh bình, hoặc thậm chí khi bình có sự cố, bạn phải rút phích cắm của bình.
- Không sử dụng bình đun nước này trên bề mặt nghiêng hoặc không ổn định và tránh xa các nguồn nhiệt để tránh làm hỏng các bộ phận bằng nhựa của bình đun nước. Không đặt bình gần hoặc trên bất kỳ thiết bị điện nào.
- Chỉ được sử dụng bình với ổ cắm điện được nối đất có dòng điện định mức từ 10 A trở lên và điện áp định mức từ 220–240 V~. Không cắm chung bình với các thiết bị điện khác vào chung một ổ cắm điện. Nếu không có ổ cắm điện được nối đất nào, hãy đảm bảo sử dụng ổ cắm điện chất lượng đáp ứng các thông số kỹ thuật của bình và được cung cấp bởi nhà sản xuất đủ tiêu chuẩn.
- Nếu dây nguồn bị hỏng hoặc bị đứt thì phải được thay thế bởi nhà sản xuất hoặc bộ phận dịch vụ sau bán hàng để tránh các nguy cơ về an toàn.
- Không mở nắp bình, đổ nước ra ngoài hoặc thêm nước khi bình đang hoạt động.
- Nếu bình quá đầy, nước sôi có thể bắn ra ngoài.
- Bình này chỉ có thể được sử dụng để đun sôi nước. Không sử dụng nó để nấu những thứ khác như rong biển, trứng, sữa đậu nành, lá chè, sữa, mì. Nếu không, bình đun nước có thể không hoạt động bình thường. Không đổ nước quá vạch mực nước tối đa. Nếu không, nước nóng sẽ tràn hoặc phun ra ngoài gây rò rỉ bình. Khi đun nước, nước trong bình phải cao hơn mực nước tối thiểu để tránh đun sôi cạn nước.
- Vui lòng tháo bình ra khỏi đế khi thêm nước và lau sạch nước thừa ở đáy bình trước khi đặt lại bình vào đế.
- Không đặt bình gần nguồn nhiệt như nồi, bếp để tránh nguy cơ cháy nổ.
- Không nhúng bình vào nước. Không nghiêng, lắc, di chuyển hoặc nghiêng bình khi sử dụng.
- Trẻ em từ 8 tuổi trở lên có thể sử dụng thiết bị này nếu được giám sát hoặc hướng dẫn về việc sử dụng thiết bị một cách an toàn và hiểu rõ các mối nguy hiểm có thể xảy ra. Trẻ em không được vệ sinh và bảo trì thiết bị trừ khi lớn hơn 8 tuổi và có sự giám sát. Để thiết bị và dây điện ngoài tầm với của trẻ em dưới 8 tuổi.

- Những người bị suy giảm khả năng về thể chất, giác quan hay tinh thần hoặc thiếu kinh nghiệm và kiến thức có thể sử dụng các thiết bị này nếu được giám sát hoặc hướng dẫn về việc sử dụng thiết bị một cách an toàn và hiểu rõ các mối nguy hiểm có thể xảy ra.

Lưu ý: Khi sử dụng bình lần đầu tiên, vui lòng đun sôi nước và đổ sạch bình 3 lần trước khi uống.

Cảnh báo: Không di chuyển nắp bình khi nước đang sôi.

Tổng quan về sản phẩm

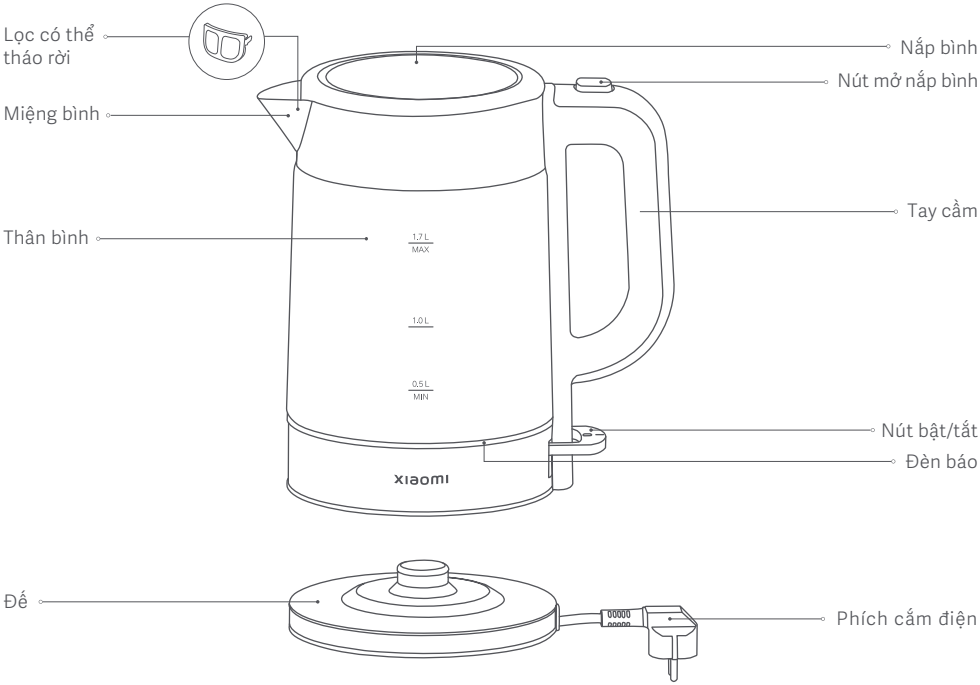

Lưu ý: Minh họa về sản phẩm, phụ kiện và giao diện người dùng trong hướng dẫn sử dụng chỉ mang tính chất tham khảo. Sản phẩm và chức năng thực tế có thể thay đổi do cải tiến sản phẩm.

Cách sử dụng

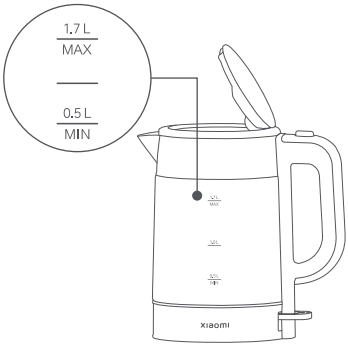

1. Nhấn nút mở nắp bình để mở nắp và thêm nước vào bình.

   Cảnh báo: Mực nước ít nhất phải đạt đến vạch tối thiểu và không được vượt quá vạch tối đa.

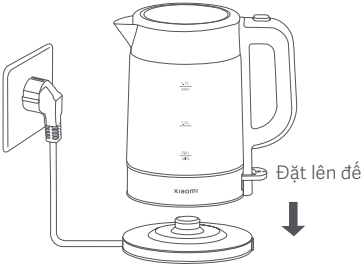

2. Đóng hoàn toàn nắp và đặt bình lên đế.

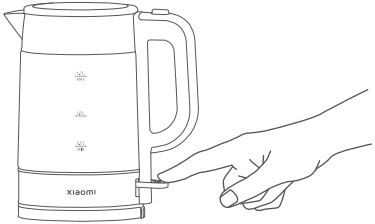

3. Nhấn nút bật/tắt. Sau đó, đèn báo sáng và bình bắt đầu nóng lên.

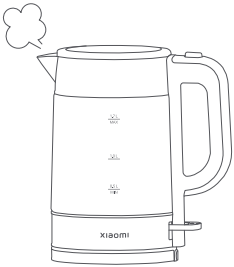

4. Khi nước sôi lên, đèn báo sẽ tắt và quá trình đun sẽ tự động dừng lại.

   Cảnh báo: Không di chuyển nắp trong khi bình đang hoạt động để tránh bị bỏng.

Vệ sinh và Bảo trì

1. Đổ 0,5 lít giấm trắng cấp thực phẩm và ngâm ít nhất 1 giờ.
2. Sau khi đổ giấm trắng ra ngoài, hãy lau sạch cặn còn sót lại bằng khăn ẩm.
3. Thêm nước (trên vạch tối thiểu và dưới vạch tối đa) và đổ ra sau khi nước sôi, sau đó dùng nước sạch để tráng bình từ 4–5 lần.
4. Dùng khăn khô lau sạch bên ngoài bình. Để bình ở nơi khô ráo, thông thoáng và tránh bụi, ẩm và côn trùng.

Cảnh báo:

- Đảm bảo đã rút phích cắm của bình và để nguội trước khi vệ sinh.
- Thường xuyên loại bỏ cặn vôi và cặn bên trong bình để kéo dài tuổi thọ của bình.
- Nếu có nhiều cặn vôi tích tụ, vui lòng lặp lại các bước trên. Không sử dụng len thép hoặc bất kỳ chất tẩy rửa hóa học hoặc ăn mòn nào.
- Không nhúng bình hoặc đế vào nước và giữ bên ngoài bình khô ráo.
- Để tránh làm hỏng thiết bị, không được sử dụng chất tẩy rửa có tính kiềm khi vệ sinh, hãy sử dụng vải mềm và chất tẩy rửa nhẹ.

Thông số kỹ thuật

Tên	Bình đun nước siêu tốc thủy tinh Xiaomi
Model	MJDSH05FD
Điện áp định mức	220–240 V~
Tần số định mức	50–60 Hz
Công suất định mức	1850–2200 W
Dung lượng	1,7 lít
Trọng lượng tịnh	1,1 kg
Kích thước sản phẩm	221 × 142 × 243 mm
Tiêu thụ điện Chế độ tắt: 0 W	

Xử lý sự cố

Các vấn đề	Những nguyên nhân có thể gây ra vấn đề	Giải pháp
Đèn báo không sáng.	Ổ cắm điện bị hỏng hoặc không tiếp xúc đúng cách.	Thay thế ổ cắm điện.
	Phích cắm điện không được cắm đúng cách.	Cắm phích cắm điện đúng cách.
	Phích cắm điện bị biến dạng.	Liên hệ với đội ngũ dịch vụ sau bán hàng.
	Đế đang được sử dụng không phải là đế chính hãng.	Sử dụng đế chính hãng.
Nước sôi tràn.	Vượt quá mực nước tối đa.	Giữ nước trong phạm vi yêu cầu.
Màu sắc thay đổi hoặc cặn vôi tích tụ bên trong bình.	Độ cứng của nước cục bộ cao hơn.	Vệ sinh đúng lúc.
Bình không nóng.	Nút bật/tắt không được nhấn hoặc bị kẹt.	Nhấn lại nút bật/tắt.
	Dây của khối thiết bị đầu cuối bên trong bị lỏng hoặc bị hỏng.	Liên hệ với đội ngũ dịch vụ sau bán hàng.
	Máy điều nhiệt bị trục trặc.	Liên hệ với đội ngũ dịch vụ sau bán hàng.
Nước không sôi hoặc không ngừng sôi.	Máy điều nhiệt bị trục trặc.	Liên hệ với đội ngũ dịch vụ sau bán hàng.
	Nắp bình không được đóng đúng cách.	Đóng nắp an toàn.
	Có quá ít nước với mực nước dưới mức tối thiểu.	Giữ lượng nước trong phạm vi yêu cầu.

Sơ đồ mạch

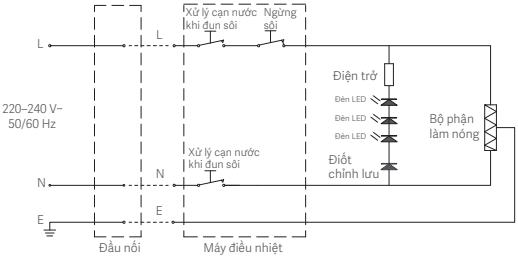

THÔNG BÁO BẢO HÀNH

BẢO HÀNH NÀY CẤP CHO BẠN CÁC QUYỀN CỤ THỂ VÀ BẠN CÓ THỂ CÓ CÁC QUYỀN KHÁC THEO LUẬT Ở BANG, TỈNH HOẶC QUỐC GIA CỦA BẠN. TRÊN THỰC TẾ, Ở MỘT SỐ QUỐC GIA, TỈNH HOẶC BẢNG, LUẬT TIÊU DÙNG CÓ THỂ ÁP DỤNG MỘT THỜI HẠN BẢO HÀNH TỐI THIỂU. NGOÀI NHỮNG GÌ ĐƯỢC PHÉP THEO LUẬT, XIAOMI KHÔNG LOẠI TRỪ, GIỚI HẠN HAY ĐÌNH CHỈ CÁC QUYỀN KHÁC MÀ BẠN CÓ THỂ CÓ. ĐỂ HIỂU ĐẦY ĐỦ CÁC QUYỀN CỦA BẠN, XIN MỜI BẠN THAM KHẢO CÁC LUẬT Ở BANG, TỈNH HOẶC QUỐC GIA CỦA BẠN.

1. BẢO HÀNH SẢN PHẨM HỮU HẠN
XIAOMI bảo đảm rằng các Sản phẩm không có khiếm khuyết về vật liệu và gia công trong điều kiện sử dụng bình thường và sử dụng tuân theo hướng dẫn sử dụng Sản phẩm tương ứng trong Thời hạn bảo hành.

Thời hạn và các điều kiện liên quan đến bảo hành hợp pháp được áp dụng theo luật địa phương tương ứng. Để biết thêm thông tin về các lợi ích bảo hành cho người tiêu dùng, hãy truy cập trang web chính thức của Xiaomi: https://www.mi.com/global/support/warranty/.

Xiaomi bảo đảm với người mua đầu tiên rằng Sản phẩm của Xiaomi không có khiếm khuyết về vật liệu và gia công trong điều kiện sử dụng bình thường và sử dụng tuân theo hướng dẫn sử dụng Sản phẩm tương ứng trong Thời hạn bảo hành.
Xiaomi không bảo đảm rằng việc vận hành Sản phẩm sẽ không có lỗi hay không bị gián đoạn.
Xiaomi không chịu trách nhiệm đối với những thiệt hại phát sinh từ sự không tuân thủ các hướng dẫn có liên quan đến việc sử dụng Sản phẩm.

2. BIỆN PHÁP KHẮC PHỤC
Nếu có khiếm khuyết phần cứng được phát hiện và Xiaomi nhận được yêu cầu bồi thường hợp lệ trong Thời hạn bảo hành, thì Xiaomi sẽ (1) sửa chữa sản phẩm miễn phí, (2) thay thế sản phẩm, hoặc (3) hoàn tiền cho Sản phẩm, trừ các chi phí vận chuyển có thể có.

3. CÁCH NHẬN DỊCH VỤ BẢO HÀNH
Để nhận dịch vụ bảo hành, bạn phải gửi Sản phẩm trong bao bì nguyên bản hoặc bao bì tương tự có mức độ bảo vệ Sản phẩm tương đương đến địa chỉ được Xiaomi chỉ định. Ngoại trừ phạm vi bị cấm theo luật áp dụng, Xiaomi có thể yêu cầu bạn đưa ra bằng chứng mua hàng và/hoặc tuân theo các yêu cầu đăng ký trước khi nhận dịch vụ bảo hành.

4. ĐIỀU KHOẢN LOẠI TRỪ VÀ GIỚI HẠN
Trừ trường hợp có quy định khác của Xiaomi, Bảo hành hữu hạn này chỉ áp dụng cho Sản phẩm do Xiaomi sản xuất hoặc được sản xuất cho Xiaomi và có thể nhận dạng bằng thương hiệu, nhãn hiệu hoặc logo "Xiaomi" hay "Mi".
Bảo hành hữu hạn này không áp dụng cho mọi (a) Thiệt hại do thiên tai, như: sét đánh, lốc xoáy, lũ lụt, hỏa hoạn, động đất hoặc các nguyên nhân bên ngoài khác; (b) Sự bất cẩn; (c) Mục đích sử dụng thương mại; (d) Sự thay đổi hoặc sửa đổi ở bất kỳ phần nào của Sản phẩm; (e) Thiệt hại do sử dụng sản phẩm không phải của Xiaomi; (f) Thiệt hại do tai nạn, sự lạm dụng hoặc sử dụng sai cách; (g) Thiệt hại do vận hành Sản phẩm ngoài mục đích sử dụng dự kiến hoặc được phép mà Xiaomi mô tả hoặc với nguồn điện hay điện áp không phù hợp; hoặc (h) Thiệt hại do dịch vụ (gồm cả nâng cấp và mở rộng) do bất kỳ ai không phải là đại diện của Xiaomi thực hiện.

Bạn có trách nhiệm sao lưu mọi dữ liệu, phần mềm hoặc tài liệu khác mà bạn có thể lưu trữ hoặc giữ gìn trong sản phẩm. Rất có thể dữ liệu, phần mềm hoặc tài liệu khác trong thiết bị sẽ bị mất hoặc bị định dạng lại trong quá trình thực hiện dịch vụ, Xiaomi không chịu trách nhiệm đối với các thiệt hại hoặc tổn thất đó.
Bên bán lại, đại lý hoặc nhân viên của Xiaomi không được ủy quyền thực hiện bất kỳ sự sửa đổi, mở rộng hay bổ sung nào đối với Bảo hành hữu hạn này. Nếu có bất kỳ điều khoản nào bị tuyên là không hợp pháp hay không thể thực hiện, thì tính hợp pháp hoặc tính có thể thực hiện của các điều khoản còn lại sẽ không bị ảnh hưởng.
Các dịch vụ hậu mãi sẽ bị giới hạn ở quốc gia hoặc khu vực mua hàng ban đầu, trừ phi điều này bị luật pháp nghiêm cấm hoặc có hứa hẹn khác của Xiaomi.
Các sản phẩm không được nhập khẩu thích đáng và/hoặc không được Xiaomi sản xuất và/hoặc không được thu nhận thích đáng từ Xiaomi hoặc đơn vị bán chính thức của Xiaomi sẽ không được bảo hành theo các bảo hành hiện tại. Theo luật áp dụng, bạn có quyền hưởng bảo hành từ bên bán lẻ không chính thức đã bán sản phẩm. Do đó, Xiaomi mời bạn liên hệ với bên bán lẻ đã bán sản phẩm cho bạn.
Các bảo hành hiện tại không áp dụng tại Hồng Kông và Đài Loan.

5. BẢO HÀNH NGỤ Ý

Trừ phạm vi bị cấm theo luật áp dụng, mọi sự bảo hành ngụ ý (bao gồm các bảo hành về khả năng bán được và sự phù hợp với một mục đích cụ thể) sẽ có thời gian hữu hạn tương đương với thời hạn tối đa của bảo hành hữu hạn này. Một số khu vực pháp lý không cho phép hạn chế thời hạn của bảo hành ngụ ý, nên giới hạn nêu trên sẽ không được áp dụng trong các trường hợp đó.

6. GIỚI HẠN THIỆT HẠI

Trừ phạm vi bị cấm theo luật áp dụng, Xiaomi sẽ không chịu trách nhiệm đối với mọi thiệt hại phát sinh do tai nạn, các thiệt hại gián tiếp, đặc biệt hoặc do hậu quả, bao gồm nhưng không giới hạn ở tổn thất lợi nhuận, doanh thu hoặc dữ liệu, các thiệt hại phát sinh từ sự vi phạm điều kiện hoặc bảo hành ngụ ý hoặc rõ ràng, hay theo bất kỳ lý thuyết luật pháp nào khác, ngay cả khi Xiaomi đã được thông báo về khả năng xuất hiện các thiệt hại này. Một số khu vực pháp lý không cho phép loại trừ hay giới hạn các thiệt hại đặc biệt, gián tiếp hay do hậu quả, nên giới hạn nêu trên có thể không áp dụng cho bạn.

7. LIÊN HỆ VỚI XIAOMI

Khách hàng vui lòng truy cập trang web: https://www.mi.com/global/support/warranty/.
Người liên hệ đối với dịch vụ hậu mãi có thể là bất kỳ người nào trong mạng lưới dịch vụ được ủy quyền của Xiaomi, nhà phân phối được ủy quyền của Xiaomi hoặc bên bán hàng cuối cùng bán sản phẩm cho bạn. Nếu bạn có nghi ngại, hãy liên hệ với nhân viên thích hợp mà Xiaomi có thể xác định.

Tuyên bố về sự phù hợp với EU

Qua tài liệu này, chúng tôi, Yuyao City Fuda Electronic Co., Ltd., tuyên bố rằng thiết bị này tuân thủ các Chỉ thị và Tiêu chuẩn Châu Âu áp dụng, cùng với các phần sửa đổi. Toàn bộ nội dung của tuyên bố về sự phù hợp với EU có sẵn tại địa chỉ internet sau: http://www.mi.com/global/service/support/declaration.html

Thông tin về WEEE

Tất cả các sản phẩm có biểu tượng này đều là rác thải thiết bị điện và điện tử (WEEE như trong 2012/19/EU), không nên vứt bỏ chúng cùng với rác thải sinh hoạt chưa phân loại. Thay vào đó, để bảo vệ môi trường và sức khỏe của mọi người, bạn nên mang thiết bị thải loại đến điểm thu gom được chỉ định để tái chế rác thải thiết bị điện và điện tử, do chính quyền hoặc cơ quan địa phương chỉ định. Việc tái chế và xử lý vứt bỏ đúng cách sẽ giúp ngăn ngừa những hậu quả tiêu cực tiềm tàng đối với môi trường và sức khỏe của con người. Vui lòng liên hệ với bên lắp đặt hoặc cơ quan địa phương để biết thêm thông tin về địa điểm cũng như các điều khoản và điều kiện của điểm thu gom.

Sản xuất cho: Xiaomi Communications Co., Ltd.
Nhà sản xuất: Yuyao City Fuda Electronic Co., Ltd.
(một công ty thuộc Hệ sinh thái Mi)
Địa chỉ: No. 187 Changyuan Road, Yuyao, Zhejiang 315400 P.R. China
Để biết thêm thông tin, vui lòng truy cập www.mi.com

Để biết chi tiết về nhà nhập khẩu, vui lòng tham khảo hộp.
Ngày sản xuất: Xem hộp
Sản xuất tại Trung Quốc

Hướng dẫn sử dụng phiên bản V1.0

Lees vóór gebruik deze handleiding zorgvuldig door en bewaar deze om later te kunnen raadplegen.

Voorzorgsmaatregelen

- Dit apparaat is bedoeld voor huishoudelijk gebruik en dergelijke toepassingen zoals:
– personeelskeukens in winkels, kantoren en anderen werkomgevingen;
– boerderijen;
– bij cliënten in hotels, motels en andere residentiële omgevingen;
– B&B-achtige omgevingen.
- Het apparaat mag niet worden ondergedompeld.
- Het apparaat mag alleen worden gebruikt met de meegeleverde voet.
- Laat mensen die niet over de fysieke, zintuiglijke of intellectuele capaciteiten of de ervaring of het gezonde verstand beschikken, dit product niet gebruiken zonder toezicht of begeleiding.
- Het oppervlak van het verwarmingselement kan na gebruikt nog warm zijn. Wees voorzichtig.
- Niet morsen op de voet/connector.
- Gebruik het apparaat volgens deze instructies. Verkeerd gebruik kan mogelijk letsel, elektrische schokken of andere gevaren veroorzaken.
- Kinderen nooit met de waterkoker laten spelen.
- Uit de buurt van kinderen houden.
- Wanneer de waterkoker leeg is, niet gebruikt wordt, of wanneer u er water aan toevoegt, deze verplaatst of schoonmaakt, of zelfs wanneer er een probleem is met de waterkoker, moet de stekker uit het stopcontact worden gehaald.
- Deze waterkoker niet gebruiken op een hellende of onstabiele ondergrond, en houd uit de buurt van warmtebronnen om schade aan de plastic onderdelen te voorkomen. De waterkoker niet naast of boven op een ander elektrisch apparaat plaatsen.
- De waterkoker mag alleen worden gebruikt met een geaard stopcontact met een nominale stroom van 10 A of meer en een nominale spanning van 220–240 V~. De stekker van de waterkoker niet in een stopcontact steken waarop ook andere elektrische apparaten zijn aangesloten. Als er geen geaarde stopcontacten beschikbaar zijn, zorg er dan voor dat u een stekkerdoos van goede kwaliteit gebruikt die voldoet aan de specificaties van de waterkoker en is geleverd door een erkende fabrikant.
- Als het snoer beschadigd of kapot is, moet deze vervangen worden door de fabrikant of after-sales serviceafdeling om veiligheidsrisico's te voorkomen.
- Het deksel van de waterkoker niet openen, er geen water uitgieten of eraan toevoegen als de waterkoker in werking is.
- Als de waterkoker te vol zit, kan er kokend water uit spatten.
- Deze waterkoker mag alleen gebruikt worden voor het koken van water. Deze niet gebruiken om andere dingen op te warmen, zoals zeewier, eieren, sojamelk, theebladeren, melk, noedels. Anders werkt de waterkoker mogelijk niet goed. Voeg geen water toe boven de markering voor het maximale waterpeil. Anders kan er heet water overlopen of eruit spuiten, waardoor de waterkoker gaat lekken. Bij het koken van water moet het water in de waterkoker boven de markering voor het minimale waterpeil staan om droog koken te voorkomen.
- Neem de waterkoker van de voet wanneer u water toevoegt, en veeg overtollig water van de bodem van de waterkoker af voordat u deze terug op de voet plaatst.
- De waterkoker niet in de buurt van warmtebronnen plaatsen, zoals fornuizen en kachels, om brandgevaar te voorkomen.
- De waterkoker niet onderdompelen in water. De waterkoker tijdens gebruik niet kantelen, schudden, verplaatsen of schuin houden.

- Dit apparaat kan worden door kinderen van 8 jaar en ouder, mits ze onder toezicht staan of instructies hebben ontvangen met betrekking tot het veilige gebruik van het apparaat en ze de gevaren hiervan begrijpen. Het apparaat moet niet worden schoongemaakt of onderhouden door kinderen tenzij ze ouder zijn dan 8 jaar en onder toezicht staan. Houd het apparaat en het snoer uit het bereik van kinderen die jonger zijn dan 8 jaar.
- Apparaten kunnen worden gebruikt door personen met een fysieke, zintuiglijke of mentale handicap of weinig ervaring en kennis, mits ze onder toezicht staan of instructies hebben ontvangen met betrekking tot het veilige gebruik van het apparaat en de gevaren hiervan begrijpen.

Opmerking: Wanneer u de waterkoker voor de eerste keer gebruikt, moet u water koken en de waterkoker 3 keer leegmaken voordat u het water drinkt.

Waarschuwing: Het deksel van de waterkoker niet verwijderen als het water kookt.

Productoverzicht

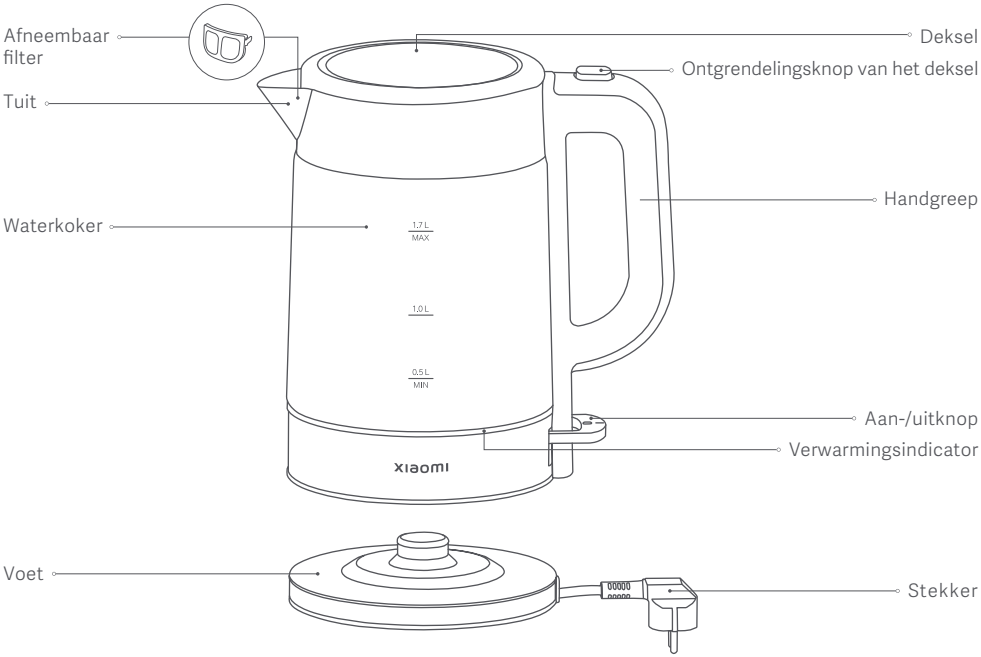

Opmerking: Afbeeldingen van het product, accessoires en UI in de gebruikershandleiding zijn alleen ter referentie. Het daadwerkelijke product en de functionaliteit kunnen variëren door productverbeteringen.

Hoe te gebruiken

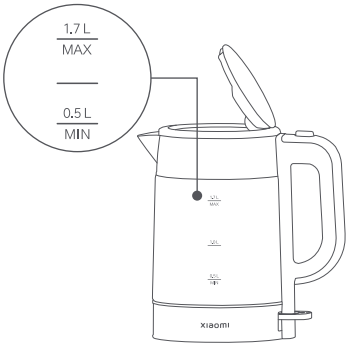

1. Druk op de ontgrendelingsknop van het deksel om het deksel te openen en voeg water toe aan de waterkoker.

   Waarschuwing: Het waterpeil moet ten minste de minimale markering bereiken en mag de maximale markering niet overschrijden.

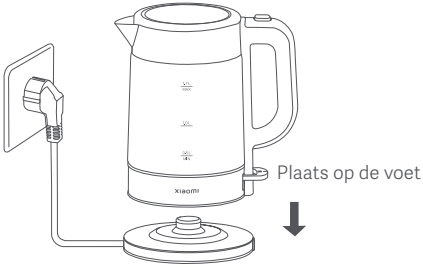

2. Doe het deksel goed dicht en plaats de waterkoker op de voet.

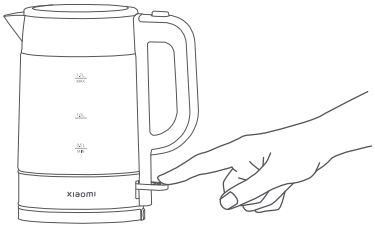

3. Druk op de aan-/uitknop. Dan gaat de verwarmingsindicator branden en begint de waterkoker met opwarmen.

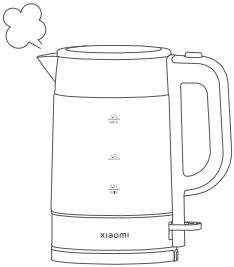

4. Zodra het water kookt, gaat de verwarmingsindicator uit en wordt het opwarmen automatisch stopgezet.

   Waarschuwing: Het deksel niet verwijderen wanneer de waterkoker in werking is om brandwonden te voorkomen.

Schoonmaken & onderhoud

1. Voeg 0,5 L witte azijn van voedingskwaliteit toe en laat minimaal 1 uur weken.
2. Veeg na het afgieten van de witte azijn eventueel achtergebleven bezinksel weg met een vochtige doek.
3. Voeg water toe (boven de minimale markering en onder de maximale markering) en giet dit af nadat het kookt, en gebruik dan schoon water om de waterkoker 4–5 keer te spoelen.
4. Gebruik een droge doek om de buitenkant van de waterkoker schoon te maken. Bewaar de waterkoker op een droge, goed geventileerde plaats, en bescherm deze tegen stof, vocht en insecten.

Waarschuwingen:

- Zorg ervoor dat de stekker van de waterkoker niet in het stopcontact zit en laat deze afkoelen voordat u deze schoonmaakt.
- Verwijder regelmatig kalkaanslag en bezinksel aan de binnenkant van de waterkoker om de levensduur te verlengen.
- Als er ernstige kalkaanslag is, herhaal de bovenstaande stappen. Geen staalwol of chemische of schurende reinigingsmiddelen gebruiken.
- De waterkoker of de voet niet onderdompelen in water en zorg ervoor dat de buitenkant droog blijft.
- Gebruik bij het schoonmaken geen alkalische reinigingsmiddelen, maar een zachte doek en een mild schoonmaakmiddel om schade aan het apparaat te voorkomen.

Specificaties

Naam	Xiaomi Elektrische Glazen Waterkoker
Model	MJDSH05FD
Nominale spanning	220–240 V~
Nominale frequentie	50–60 Hz
Nominaal vermogen	1850–2200 W
Vermogen	1,7 L
Nettogewicht	1,1 kg
Itemafmetingen	221 × 142 × 243 mm
Energieverbruik Uitmodus: 0 W	

Problemen oplossen

Problemen	Mogelijke oorzaken	Oplossingen
De verwarmingsindicator brandt niet.	Het stopcontact is beschadigd of maakt geen goed contact.	Vervang het stopcontact.
	De stekker zit niet goed in het stopcontact.	Steek de stekker goed in het stopcontact.
	De stekker is vervormd.	Neem contact op met het after-sales serviceteam.
	De voet die wordt gebruikt is niet de originele voet.	Gebruik de originele voet.
Het gekookte water loopt over.	De maximale waterpeilmarkering is overschreden.	Houd het water binnen het aangegeven bereik.
De kleur verandert of er vormt zich kalk in de waterkoker.	De hardheid van plaatselijk water is hoger.	Op tijd schoonmaken.
De waterkoker warmt niet op.	De aan-/uitknop is niet ingedrukt of zit vast.	Druk nogmaals op de aan-/uitknop.
	De kabels van interne klemmenblokken zitten los of zijn beschadigd.	Neem contact op met het after-sales serviceteam.
	De thermostaat is defect.	Neem contact op met het after-sales serviceteam.
Het water kookt niet of stop niet met koken.	De thermostaat is defect.	Neem contact op met het after-sales serviceteam.
	Het deksel van de waterkoker zit niet goed dicht.	Doe het deksel goed dicht.
	Er zit te weinig water in waarbij het waterpeil zich onder de minimale markering bevindt.	Houd de hoeveelheid water binnen het aangegeven bereik.

Schakelschema

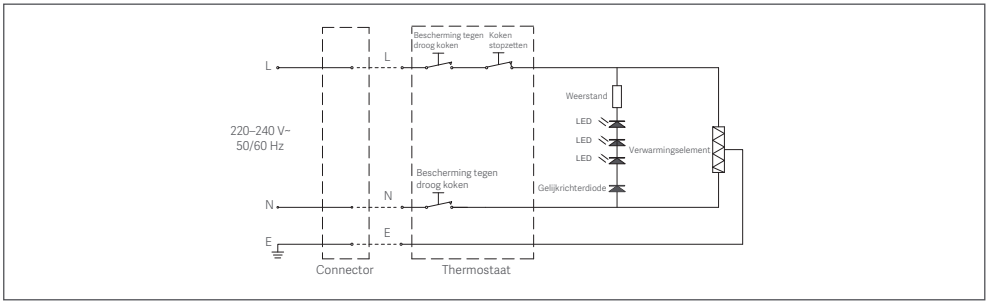

GARANTIEVERKLARING

DEZE GARANTIE VERLEENT U SPECIFIEKE RECHTEN. MOGELIJK BESCHIKT U OOK OVER ANDERE RECHTEN OP GROND VAN DE WETGEVING IN UW LAND, PROVINCIE OF STAAT. IN SOMMIGE LANDEN, PROVINCIES OF STATEN KAN ER IN DE CONSUMENTENWETGEVING EEN MINIMALE GARANTIEPERIODE WORDEN OPGELEGD. ANDERE RECHTEN WAAROVER U MOGELIJK BESCHIKT, WORDEN DOOR XIAOMI NIET UITGESLOTEN, BEPERKT OF OPGESCHORT, TENZIJ DIT BIJ WET IS TOEGESTAAN. VOOR EEN VOLLEDIG INZICHT IN UW RECHTEN RADEN WE U AAN DE WETGEVING VAN UW LAND, PROVINCIE OF STAAT TE RAADPLEGEN.

1. BEPERKTE PRODUCTGARANTIE
XIAOMI garandeert dat de Producten bij normaal gebruik en gebruik in overeenstemming met de gebruikershandleiding voor het betreffende Product gedurende de Garantieperiode vrij zijn van defecten in de materialen en het vakmanschap.

De duur en de voorwaarden die verband houden met juridische garanties worden bepaald in de toepasselijke lokale wetgeving. Raadpleeg voor meer informatie over de garantievoordelen voor de klant de officiële website van Xiaomi https://www.mi.com/global/support/warranty/.

Xiaomi garandeert de oorspronkelijke koper dat het Xiaomi-product bij normaal gebruik gedurende de hiervoor genoemde periode vrij is van defecten in de materialen en het vakmanschap.
Xiaomi garandeert niet dat de werking van het Product ononderbroken of storingsvrij is.
Xiaomi is niet aansprakelijk voor schade als gevolg van het niet volgen van de instructies die verband houden met het gebruik van het Product.

2. VERHAAL
Indien er binnen de garantieperiode een hardwaredefect optreedt en een geldige claim wordt ontvangen door Xiaomi, zal Xiaomi 1) het Product kosteloos repareren, 2) het Product vervangen, of 3) de aanschafprijs van het Product terugbetalen, uitgezonderd eventuele verzendkosten.

3. VERKRIJGEN VAN GARANTIESERVICE
Voor het verkrijgen van garantieservice moet u het Product, in de originele verpakking of een soortgelijke verpakking die een gelijke mate van bescherming biedt aan het Product, sturen naar het door Xiaomi verstrekte adres. Xiaomi kan, voor zover niet verboden in de toepasselijke wetgeving, verlangen dat u een aankoopbewijs overlegt en/of voldoet aan de registratievereisten voordat u garantieservice ontvangt.

4. UITSLUITINGEN EN BEPERKINGEN
Tenzij anders voorgeschreven door Xiaomi, is deze beperkte garantie uitsluitend van toepassing op het door of voor Xiaomi geproduceerde Product dat kan worden geïdentificeerd door de handelsmerken, de handelsnaam of het logo 'Xiaomi' of 'Mi'.
De beperkte garantie is niet van toepassing op: a) schade als gevolg van natuurrampen, zoals blikseminslagen, tornado's, overstromingen, brand, aardbevingen of andere externe oorzaken; b) nalatigheid; c) commercieel gebruik; d) wijzigingen of aanpassingen in enig deel van het Product; e) schade als gevolg van gebruik met niet-Xiaomi-producten; f) schade als gevolg van ongelukken, misbruik of verkeerd gebruik; g) schade als gevolg van het gebruik van het Product buiten het toegestane of beoogde gebruik zoals beschreven door Xiaomi of met een niet-geschikt voltage of elektrische voeding; h) schade als gevolg van servicewerkzaamheden (waaronder upgrades en uitbreidingen) die zijn uitgevoerd door een persoon die geen vertegenwoordiger van Xiaomi is; of i) het niet opvolgen van instructies met betrekking tot het gebruik van het Product.

Het is uw verantwoordelijkheid om een reservekopie te maken van eventuele gegevens, software of andere materialen die mogelijk zijn opgeslagen of bewaard op het product. De kans is groot dat de gegevens, software en andere materialen in de apparatuur verloren gaan of opnieuw worden geformatteerd tijdens de servicewerkzaamheden. Xiaomi is niet verantwoordelijk voor dergelijke schade of verlies.
Wederverkopers, vertegenwoordigers en werknemers van Xiaomi zijn niet bevoegd om wijzigingen, verlengingen of aanvullingen aan te brengen in deze beperkte garantie. Indien een bepaling als onrechtmatig of niet-afdwingbaar wordt bestempeld, heeft dit geen invloed op noch vormt dit een belemmering van de rechtmatigheid en de afdwingbaarheid van de overige bepalingen.
Uitgezonderd zoals bij wetgeving verboden of anderszins beloofd door Xiaomi is de klantenservice na verkoop beperkt tot het land of de regio waar de oorspronkelijke aankoop heeft plaatsgevonden.
Producten die niet naar behoren zijn ingevoerd en/of die niet naar behoren zijn geproduceerd door Xiaomi en/of niet naar behoren zijn verkregen van Xiaomi of een officiële wederverkoper van Xiaomi, vallen niet onder deze garanties. Volgens toepasbare wet haalt u mogelijk voordeel uit garanties van de niet-officiële verkoper die het product heeft verkocht. Xiaomi vraagt u daarom contact op te nemen met de verkoper van wie u het product hebt gekocht.
De huidige garanties zijn niet van toepassing in Hong Kong en Taiwan.

5. IMPLICIETE GARANTIES
Uitgezonderd voor zover bij wet verboden, zijn alle impliciete garanties (waaronder garanties betreffende verkoopbaarheid en geschiktheid voor een bepaald doel) beperkt tot de duur van deze beperkte garantie. Sommige rechtsgebieden staan geen beperkingen van de duur van een impliciete garantie toe en de bovenstaande beperking wordt in die gevallen niet toegepast.

6. SCHADEBEPERKING
Uitgezonderd voor zover bij wet verboden, is Xiaomi niet aansprakelijk voor eventuele schade als gevolg van een ongeluk, indirecte, speciale of gevolgschade, waaronder, maar niet beperkt tot, het verlies van winst, inkomsten of gegevens, schade als gevolg van een schending van een uitdrukkelijke of impliciete garantie of voorwaarde of op grond van een andere juridische theorie, zelfs niet wanneer Xiaomi is geïnformeerd over de mogelijkheid van dergelijke schade. Sommige rechtsgebieden staan de uitsluiting of beperking van speciale, indirecte, of gevolgschade niet toe, dus het kan zijn dat bovenstaande beperking of uitsluiting niet op u van toepassing is.

7. CONTACT MET XIAOMI
Klanten kunnen naar de website https://www.mi.com/global/support/warranty/ gaan.
De contactpersoon voor klantenservice na verkoop mag iedere persoon zijn die deel uitmaakt van het erkende servicenetwerk van Xiaomi, erkende distributeurs van Xiaomi of de eindverkoper die producten aan u heeft verkocht. Indien u twijfels hebt, neemt u contact op met de door Xiaomi aangewezen persoon.

EU-conformiteitsverklaring

Wij Yuyao City Fuda Electronic Co., Ltd. verklaren hierbij dat dit apparaat voldoet aan de toepasselijke richtlijnen en Europese normen en wijzigingen. De volledige tekst van de EU-conformiteitsverklaring is beschikbaar op het volgende internetadres: http://www.mi.com/global/service/support/declaration.html

AEEA-informatie

Alle producten met dit symbool behoren tot afgedankte elektrische en elektronische apparatuur (AEEA zoals in Richtlijn 2012/19/EU) en mogen niet worden vermengd met ongesorteerd huishoudelijk afval. In plaats daarvan moet u de volksgezondheid en het milieu beschermen door uw afgedankte apparatuur in te leveren bij een van de aangewezen inzamelpunten voor de recycling van afgedankte elektrische en elektronische apparatuur, ingericht door de overheid of plaatselijke autoriteiten. Correcte verwijdering en recycling zal mogelijk negatieve gevolgen voor het milieu en de algemene gezondheid helpen voorkomen. Neem contact op met de installateur of uw plaatselijke autoriteiten voor meer informatie over de locaties en de voorwaarden van deze inzamelpunten.

Geproduceerd voor: Xiaomi Communications Co., Ltd.
Geproduceerd door: Yuyao City Fuda Electronic Co., Ltd.
(een Mi Ecosystem-bedrijf)
Adres: No. 187 Changyuan Road, Yuyao, Zhejiang 315400 P.R. China
Ga voor meer informatie naar www.mi.com

Raadpleeg de doos voor gegevens van de importeur.
Productiedatum: Zie doos
Gemaakt in China

Versie gebruikershandleiding: V1.0

กรุณาอ่านคู่มือฉบับนี้ให้ละเอียดก่อนใช้งาน และควรเก็บไว้ใช้อ้างอิงในอนาคต

ข้อควรระวัง

- อุปกรณ์นี้มีเจตนาเพื่อการใช้ในครัวเรือนและการใช้ในลักษณะเดียวกัน อาทิ:
– บริเวณห้องครัวของพนักงานในร้านค้า สำนักงาน และสภาพแวดล้อมการทำงานอื่นๆ
– บ้านไร่
– โดยลูกค้าในโรงแรม โมเต็ล และสภาพแวดล้อมประเภทที่พักอาศัยอื่นๆ
– สภาพแวดล้อมประเภทที่พักและอาหารเช้า
- คุณจะต้องไม่แช่อุปกรณ์ไว้ในน้ำ
- คุณจะต้องใช้อุปกรณ์กับฐานที่ให้มาเท่านั้น
- ห้ามอนุญาตให้บุคคลที่ขาดความสามารถทางกายภาพประสาทสัมผัสหรือสติปัญญาหรือขาดประสบการณ์หรือสามัญสำนึกใช้ผลิตภัณฑ์นี้โดยปราศจากการควบคุมดูแลหรือการชี้แนะ
- พื้นผิวของขดลวดความร้อนอาจจะมีความร้อนตกค้างหลังการใช้งาน โปรดระมัดระวัง
- หลีกเลี่ยงการหกบนฐาน/อุปกรณ์เชื่อมต่อ
- ใช้อุปกรณ์ตามคำแนะนำเหล่านี้ การใช้งานที่ไม่ถูกต้องอาจก่อให้เกิดการบาดเจ็บ ไฟฟ้าดูด หรืออันตรายอื่นๆ ได้
- ห้ามอนุญาตให้เด็กเล่นกับกาต้มน้ำโดยเด็ดขาด
- เก็บกาต้มน้ำให้พ้นจากเด็ก
- เมื่อกาต้มน้ำว่างเปล่า ไม่ได้ใช้งาน หรือเมื่อคุณจะเติมน้ำลงในกาต้มน้ำ จะขยับ หรือจะทำความสะอาดกาต้มน้ำ หรือแม้แต่เมื่อมีปัญหากับกาต้มน้ำ คุณจะต้องถอดปลั๊กกาต้มน้ำออกก่อน
- ห้ามใช้กาต้มน้ำนี้บนพื้นผิวที่เอียงหรือไม่เสถียรและเก็บกาต้มน้ำให้พ้นจากแหล่งความร้อนเพื่อหลีกเลี่ยงความเสียหายที่จะเกิดกับชิ้นส่วนที่เป็นพลาสติกของกาต้มน้ำ ห้ามวางกาต้มน้ำไว้ใกล้กับหรือบนอุปกรณ์ไฟฟ้าใดก็ตาม
- คุณจะต้องใช้กาต้มน้ำกับเต้ารับไฟฟ้าที่มีการต่อสายดินซึ่งมีอัตรากระแสไฟฟ้าที่ 10 A หรือสูงกว่า และมีอัตราแรงดันไฟฟ้าที่ 220–240 V~ เท่านั้น ห้ามเสียบปลั๊กกาต้มน้ำเข้าไปในเต้ารับไฟฟ้าร่วมกับอุปกรณ์ไฟฟ้าอื่น หากไม่มีเต้ารับไฟฟ้าที่ได้รับการต่อสายดิน คุณจะต้องตรวจสอบให้แน่ใจว่าได้ใช้รางปลั๊กไฟที่มีคุณภาพซึ่งตรงตามข้อมูลจำเพาะของกาน้ำ และได้รับการจัดหาให้โดยผู้ผลิตที่ได้คุณภาพ
- หากสายไฟเสียหายหรือชำรุด สายไฟดังกล่าวจะต้องได้รับการเปลี่ยนโดยผู้ผลิตหรือฝ่ายบริการหลังการขายเพื่อหลีกเลี่ยงอันตรายเกี่ยวกับความปลอดภัย
- ห้ามเปิดฝาปิดของกาต้มน้ำ เทน้ำออก หรือเติมน้ำในขณะที่กาต้มน้ำกำลังทำงานอยู่
- หากเติมน้ำในกาต้มน้ำมากเกินไป น้ำที่เดือดอาจจะกระฉอกออกมาได้
- คุณจะต้องใช้กาต้มน้ำนี้ในการต้มน้ำเท่านั้น ห้ามใช้กาต้มน้ำในการทำความร้อนให้แก่สิ่งอื่น เช่น สาหร่าย ไข่ นมถั่วเหลือง ใบชา นม ก๋วยเตี๋ยว มิเช่นนั้น กาต้มน้ำอาจจะทำงานไม่เหมาะสมได้ ห้ามเติมน้ำเกินเครื่องหมายระดับน้ำสูงสุด มิเช่นนั้น น้ำร้อนจะล้นออกมาหรือกระเด็นจนทำให้กาต้มน้ำรั่วได้ เมื่อต้มน้ำ น้ำในกาต้มน้ำจะต้องอยู่เหนือกว่าเครื่องหมายระดับน้ำต่ำสุดเพื่อป้องกันไม่ให้กาต้มน้ำแห้งเมื่อเดือด
- โปรดนำกาต้มน้ำออกจากฐานเมื่อจะเติมน้ำ และเช็ดน้ำส่วนเกินออกจากด้านล่างของกาต้มน้ำก่อนที่จะวางกาต้มน้ำกลับไปไว้ที่บนฐาน
- ห้ามวางกาต้มน้ำไว้ใกล้กับแหล่งความร้อน เช่น หม้อหุงข้าวและเตาเพื่อหลีกเลี่ยงความเสี่ยงเรื่องไฟไหม้
- ห้ามแช่กาต้มน้ำไว้ในน้ำ ห้ามเอียง เขย่า ขยับ หรือคว่ำกาต้มน้ำเมื่อใช้กาต้มน้ำ
- เด็กที่มีอายุตั้งแต่ 8 ปีขึ้นไปสามารถใช้เครื่องใช้ไฟฟ้านี้ได้หากได้รับการควบคุมดูแลหรือแนะนำเกี่ยวกับวิธีใช้งานเครื่องอย่างปลอดภัยและเข้าใจถึงอันตรายที่อาจเกิดขึ้นจากการใช้เครื่อง การทำความสะอาดและการบำรุงรักษาของผู้ใช้จะต้องไม่ได้รับการดำเนินการโดยเด็กหากเด็กไม่ได้อายุมากกว่า 8 ปี และได้รับการควบคุมดูแล เก็บเครื่องใช้ไฟฟ้าและสายไฟของเครื่องใช้ไฟฟ้าให้พ้นจากมือเด็กที่อายุน้อยกว่า 8 ปี

• บุคคลที่มีข้อจำกัดทางร่างกาย ระบบประสาท หรือสภาวะจิต หรือขาดประสบการณ์และความรู้สามารถใช้เครื่องใช้ไฟฟ้าได้หากได้รับการควบคุมดูแลหรือแนะนำเกี่ยวกับวิธีใช้งานเครื่องอย่างปลอดภัยและเข้าใจถึงอันตรายที่อาจเกิดขึ้นจากการใช้เครื่อง

หมายเหตุ: เมื่อใช้กาต้มน้ำเป็นครั้งแรก โปรดต้มน้ำและเทน้ำทิ้ง 3 ครั้งก่อนจะดื่ม
คำเตือน: ห้ามขยับฝาปิดของกาต้มน้ำในขณะที่น้ำกำลังเดือด

ภาพรวมผลิตภัณฑ์

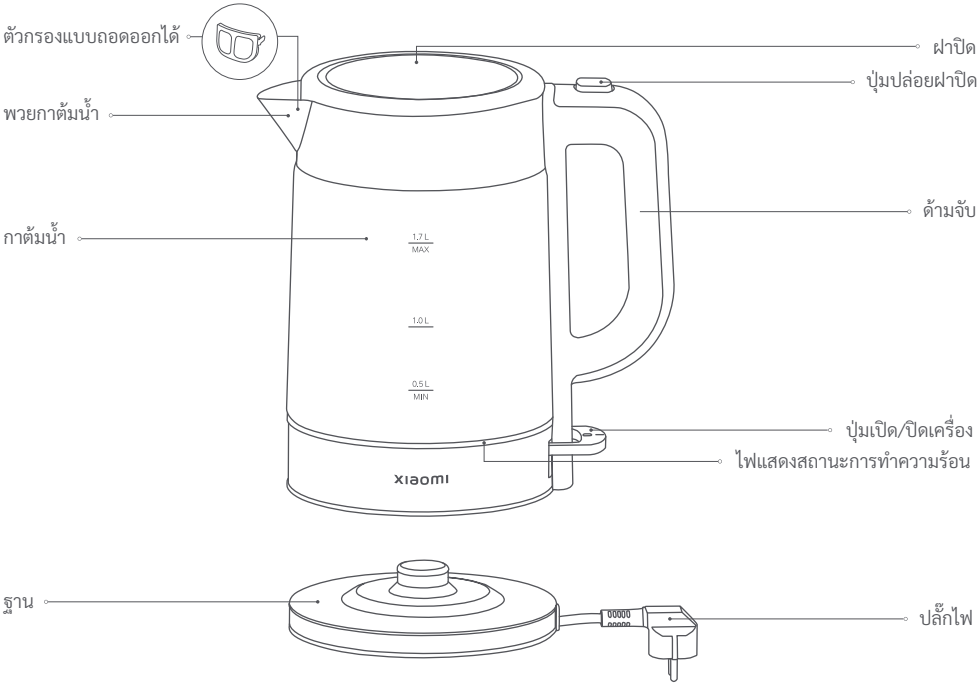

หมายเหตุ: ภาพของผลิตภัณฑ์ อุปกรณ์เสริมและยูสเซอร์อินเตอร์เฟสในคู่มือการใช้งานใช้สำหรับการอ้างอิงเท่านั้น ผลิตภัณฑ์และฟังก์ชันการทำงานจริงอาจแตกต่างออกไปเนื่องจากการปรับปรุงผลิตภัณฑ์

วิธีการใช้งาน

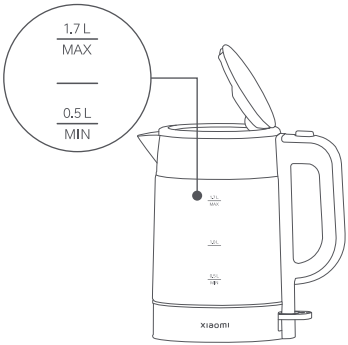

1. กดปุ่มปล่อยฝาปิดเพื่อเปิดฝาปิดและเติมน้ำในกาต้มน้ำ
   คำเตือน: ระดับน้ำจะต้องถึงอย่างน้อยเครื่องหมายต่ำสุดและจะต้องไม่เกินเครื่องหมายสูงสุด

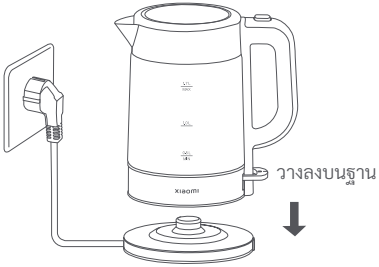

2. ปิดฝาปิดให้สนิท และวางกาต้มน้ำลงบนฐาน

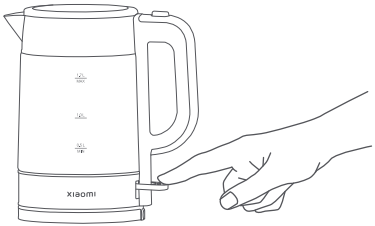

3. กดปุ่มเปิด/ปิดเครื่อง
   จากนั้นไฟแสดงสถานะการทำความร้อนจะติด และกาต้มน้ำจะเริ่มทำความร้อน

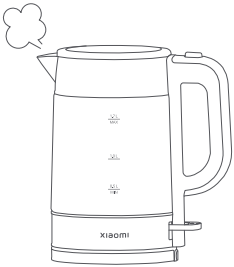

4. เมื่อน้ำเดือดแล้ว
   ไฟแสดงสถานะการทำความร้อนจะดับลงและการทำความร้อนจะหยุดลงโดยอัตโนมัติ
   คำเตือน: ห้ามขยับฝาปิดในขณะที่กาต้มน้ำกำลังทำงานเพื่อหลีกเลี่ยงการถูกลวก

การทำความสะอาดและการบำรุงรักษา

1. เติมน้ำส้มสายชูขาวแบบฟู้ดเกรดจำนวน 0.5 ลิตร และแช่ทิ้งไว้เป็นเวลาอย่างน้อย 1 ชั่วโมง
2. เช็ดตะกอนที่เหลืออยู่ออกด้วยผ้าหมาดหลังจากเทน้ำส้มสายชูขาวทิ้งแล้ว
3. เติมน้ำ (สูงกว่าเครื่องหมายต่ำสุดและต่ำกว่าเครื่องหมายสูงสุด) และเทน้ำทิ้งหลังจากน้ำเดือดแล้ว จากนั้นจึงใช้น้ำสะอาดล้างกาต้มน้ำ 4–5 ครั้ง
4. ใช้ผ้าแห้งทำความสะอาดด้านนอกของกาต้มน้ำ เก็บกาต้มน้ำไว้ในที่แห้งและระบายอากาศดีและปกป้องกาต้มน้ำจากฝุ่นความชื้นและแมลง

ข้อควรระวัง:

- ตรวจสอบให้แน่ใจว่าคุณได้ถอดปลั๊กของกาต้มน้ำออกแล้วและปล่อยให้กาต้มน้ำเย็นลงก่อนที่จะทำความสะอาด
- กำจัดคราบหินปูนและตะกอนที่ด้านในของกาต้มน้ำอย่างสม่ำเสมอเพื่อยืดอายุการใช้งานของกาต้มน้ำ
- หากมีการสะสมของคราบหินปูนอย่างรุนแรงโปรดปฏิบัติตามขั้นตอนข้างต้นอีกครั้งห้ามใช้ฝอยขัดหม้อหรือสารทำความสะอาดที่เป็นสารเคมีหรือมีฤทธิ์กัดกร่อน
- ห้ามแช่กาต้มน้ำหรือฐานไว้ในน้ำ และดูแลให้ด้านนอกของกาต้มน้ำแห้งอยู่เสมอ
- เพื่อป้องกันความเสียหายที่จะเกิดกับอุปกรณ์ห้ามใช้สารทำความสะอาดที่เป็นด่างเมื่อทำความสะอาดแต่ใช้ผ้านุ่มและผงซักฟอกที่มีฤทธิ์อ่อนแทน

ข้อมูลจำเพาะ

ชื่อ	กาต้มน้ำไฟฟ้าแบบแก้ว Xiaomi
รุ่น	MJDSH05FD
อัตราแรงดันไฟฟ้า	220–240 V~
อัตราความถี่	50–60 Hz
อัตราการจ่ายไฟ	1850–2200 W
ความจุ	1.7 ลิตร
น้ำหนักสุทธิ	1.1 กก.
ขนาดวัตถุ	221 × 142 × 243 มม.
การใช้พลังงาน โหมดปิด: 0 W	

การแก้ปัญหา

ปัญหา	สาเหตุที่เป็นไปได้	วิธีแก้ไขปัญหา
ไฟแสดงสถานะการทำความร้อนไม่สว่าง	เต้ารับไฟฟ้าชำรุดเสียหายหรือไม่ได้ทำการสัมผัสอย่างเหมาะสม	เปลี่ยนเต้ารับไฟฟ้า
	คุณไม่ได้เสียบปลั๊กไฟอย่างเหมาะสม	เสียบปลั๊กในปลั๊กไฟอย่างเหมาะสม
	ปลั๊กไฟผิดรูป	ติดต่อทีมบริการหลังการขาย
	ฐานไม่ใช่ของแท้หรือไม่ใช่สำหรับกาต้มน้ำนี้	ใช้ฐานที่เป็นของแท้
น้ำที่ต้มล้นออกมา	เกินเครื่องหมายระดับน้ำสูงสุด	ดูแลให้น้ำอยู่ภายในพิสัยที่กำหนด
สีเปลี่ยนหรือคราบหินปูนสะสมอยู่ที่ด้านในของกาต้มน้ำ	ความกระด้างของน้ำในท้องถิ่นสูงขึ้น	ทำความสะอาดให้ทันเวลา
กาต้มน้ำไม่ทำความร้อน	คุณไม่ได้กดปุ่มเปิด/ปิดเครื่องหรือปุ่มเปิด/ปิดเครื่องติดขัด	กดปุ่มเปิด/ปิดเครื่องอีกครั้ง
	สายของเทอร์มินอลบล็อกด้านในหลวมหรือชำรุดเสียหาย	ติดต่อทีมบริการหลังการขาย
	เทอร์โมสตัททำงานผิดปกติ	ติดต่อทีมบริการหลังการขาย
น้ำไม่เดือดหรือไม่หยุดเดือด	เทอร์โมสตัททำงานผิดปกติ	ติดต่อทีมบริการหลังการขาย
	คุณไม่ได้ปิดฝาปิดของกาต้มน้ำอย่างเหมาะสม	ปิดฝาปิดให้สนิท
	น้ำน้อยเกินไป ระดับน้ำต่ำกว่าเครื่องหมายต่ำสุด	ดูแลจำนวนน้ำให้อยู่ภายในพิสัยที่กำหนด

แผนภาพวงจร

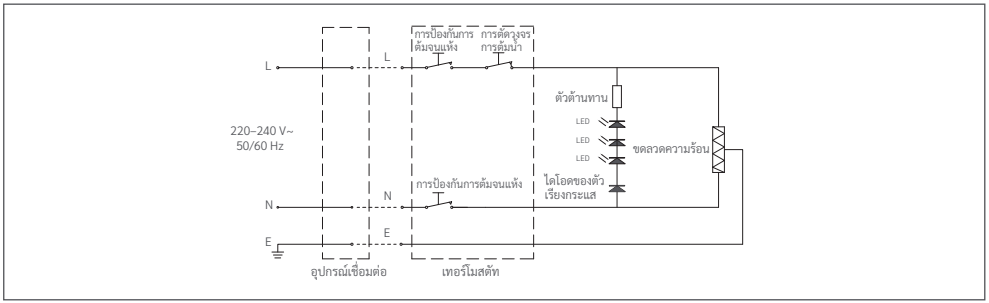

ประกาศการรับประกัน

การรับประกันนี้ให้สิทธิที่เฉพาะเจาะจงแก่คุณ และคุณอาจมีสิทธิอื่นๆ ตามกฎหมายภายในประเทศ มลรัฐ หรือรัฐของคุณ แน่นอนว่าในบางประเทศ มลรัฐ หรือรัฐ กฎหมายคุ้มครองผู้บริโภคอาจกำหนดระยะเวลาการรับประกันขั้นต่ำ นอกเหนือจากที่ได้รับอนุญาตตามกฎหมาย XIAOMI จะไม่ยกเว้น จำกัด หรือระงับสิทธิอื่นๆ ที่คุณอาจมี เพื่อความเข้าใจสิทธิของคุณอย่างถี่ถ้วน เราขอแนะนำให้คุณค้นคว้ากฎหมายของประเทศ มลรัฐ หรือรัฐของคุณ

1. การรับประกันสินค้าแบบจำกัด
XIAOMI รับประกันว่า ผลิตภัณฑ์ปราศจากข้อบกพร่องด้านวัสดุและคุณภาพภายใต้การใช้งานปกติและการใช้งานตามคู่มือผู้ใช้ผลิตภัณฑ์ที่เกี่ยวข้องภายในระยะเวลาการรับประกัน

ระยะเวลาและเงื่อนไขที่เกี่ยวข้องกับการรับประกันตามกฎหมายจะให้ไว้ตามกฎหมายภายในประเทศของคุณตามลำดับ
สำหรับข้อมูลเพิ่มเติมเกี่ยวกับประโยชน์จากการรับประกันสำหรับผู้บริโภค โปรดอ้างถึงเว็บไซต์ทางการของ Xiaomi https://www.mi.com/global/support/warranty/.

Xiaomiรับประกันต่อผู้ซื้อผลิตภัณฑ์ครั้งแรกว่าผลิตภัณฑ์Xiaomiจะไม่มีข้อบกพร่องด้านวัสดุและคุณภาพภายใต้การใช้งานปกติในระยะเวลาตามที่กล่าวไว้ข้างต้น
Xiaomi ไม่รับประกันว่า การทำงานของผลิตภัณฑ์จะไม่ถูกรบกวนหรือปราศจากข้อผิดพลาด
Xiaomi ไม่มีส่วนรับผิดชอบต่อความเสียหายที่เกิดขึ้นจากการไม่ปฏิบัติตามคำแนะนำที่เกี่ยวข้องกับการใช้ผลิตภัณฑ์

2. การเยียวยา
หากพบข้อบกพร่องด้านฮาร์ดแวร์และ Xiaomi ได้รับการอ้างสิทธิที่ถูกต้องภายในระยะเวลารับประกัน Xiaomi จะ (1) ซ่อมแซมผลิตภัณฑ์โดยไม่มีค่าใช้จ่าย (2) เปลี่ยนผลิตภัณฑ์ หรือ (3) คืนเงินค่าผลิตภัณฑ์ อย่างหนึ่งอย่างใด โดยไม่รวมค่าจัดส่งที่อาจเกิดขึ้น

3. วิธีรับบริการการรับประกัน
ในการรับบริการการรับประกัน คุณต้องส่งผลิตภัณฑ์ในบรรจุภัณฑ์ดั้งเดิม หรือบรรจุภัณฑ์ที่คล้ายคลึงและปกป้องผลิตภัณฑ์ได้เท่าเทียมกัน มายังที่อยู่ที่ระบุไว้โดย Xiaomi เว้นแต่ในขอบเขตที่ต้องห้ามตามกฎหมายที่บังคับใช้ Xiaomi อาจเรียกร้องให้คุณแสดงหลักฐานหรือหลักฐานการซื้อ และ/หรือปฏิบัติตามข้อกำหนดการลงทะเบียนก่อนรับบริการการรับประกัน

4. ข้อยกเว้นและข้อจำกัด
เว้นแต่ได้กำหนดไว้เป็นอย่างอื่นโดย Xiaomi การรับประกันแบบจำกัดนี้มีผลกับผลิตภัณฑ์ที่ผลิตโดยหรือเพื่อ Xiaomi และสามารถระบุได้โดยเครื่องหมายการค้า ชื่อการค้า หรือโลโก้ "Xiaomi" หรือ “Mi” เท่านั้น
การรับประกันแบบจำกัดไม่มีผลต่อ (ก) ความเสียหายที่เกิดจากธรรมชาติหรือเหตุสุดวิสัย ตัวอย่างเช่น ฟ้าผ่า ทอร์นาโด น้ำท่วม ไฟไหม้ แผ่นดินไหว หรือเหตุภายนอกอื่นๆ (ข) ความประมาทเลินเล่อ (ค) การใช้เพื่อการค้า (ง) การปรับเปลี่ยนหรือแก้ไขส่วนใดส่วนหนึ่งของผลิตภัณฑ์ (จ) ความเสียหายที่เกิดจากการใช้งานกับผลิตภัณฑ์ที่ไม่ใช่ของ Xiaomi (ฉ) ความเสียหายที่เกิดจากอุบัติเหตุ การละเมิด หรือการใช้ในทางที่ผิด (ช) ความเสียหายที่เกิดจากการใช้งานผลิตภัณฑ์นอกเหนือจากที่ได้รับอนุญาต หรือนอกเหนือวัตถุประสงค์ที่อธิบายไว้โดย Xiaomi หรือใช้แรงดันไฟฟ้าหรือแหล่งจ่ายไฟที่ไม่เหมาะสม หรือ (ซ) ความเสียหายที่เกิดจากการบริการ (รวมถึงการอัพเกรดและการขยาย) ที่ดำเนินการโดยผู้ที่ไม่ใช่ตัวแทนของ Xiaomi

การสำรองข้อมูล ซอฟต์แวร์ หรือวัสดุอื่นใดที่คุณอาจเก็บหรือรักษาไว้ในผลิตภัณฑ์ อยู่ในความรับผิดชอบของคุณ มีแนวโน้มว่าข้อมูล ซอฟต์แวร์ หรือวัสดุอื่นในอุปกรณ์จะสูญหายหรือถูกจัดรูปแบบใหม่ในระหว่างกระบวนการให้บริการ Xiaomi จะไม่รับผิดชอบต่อความเสียหายหรือความสูญเสียดังกล่าว
ไม่มีผู้ค้าปลีก ตัวแทน หรือพนักงานของ Xiaomi ได้รับอนุญาตให้แก้ไข ขยาย หรือเพิ่มเติมใดๆ นอกเหนือการรับประกันแบบจำกัดนี้ หากข้อกำหนดใดๆผิดต่อกฎหมายหรือไม่สามารถบังคับใช้ได้ความชอบด้วยกฎหมายหรือการบังคับใช้ข้อกำหนดที่เหลือจะไม่ได้รับผลกระทบหรือความเสื่อมเสีย
ยกเว้นการรับประกันที่ห้ามโดยกฎหมาย หรือสัญญาไว้โดย Xiaomi บริการหลังการขายจะจำกัดตามประเทศหรือภูมิภาคของการซื้อผลิตภัณฑ์ครั้งแรก
ผลิตภัณฑ์ที่ไม่ได้รับการนำเข้าอย่างถูกต้องและ/หรือไม่ได้ผลิตอย่างถูกต้องโดยXiaomiและ/หรือไม่ได้รับมาอย่างถูกต้องจากXiaomiหรือผู้ขายอย่างเป็นทางการของ Xiaomi จะไม่ได้รับความคุ้มครองตามการรับประกันปัจจุบัน ตามกฎหมายที่บังคับใช้ คุณอาจได้รับประโยชน์จากการรับประกันจากผู้ค้าปลีกอย่างไม่เป็นทางการที่ขายผลิตภัณฑ์ ดังนั้น Xiaomi ขอแนะนำให้คุณติดต่อผู้ค้าปลีกที่คุณซื้อผลิตภัณฑ์
การรับประกันปัจจุบันไม่บังคับใช้ในฮ่องกงและไต้หวัน

5. การรับประกันโดยนัย
เว้นแต่ในขอบเขตที่ต้องห้ามตามกฎหมายที่บังคับใช้ การรับประกันโดยนัยทั้งหมด
(รวมถึงการรับประกันสภาพการใช้ประโยชน์ในเชิงพาณิชย์และความเหมาะสมสำหรับวัตถุประสงค์เฉพาะ) จะมีระยะเวลาจำกัดจนถึงระยะเวลาสูงสุดของการรับประกันแบบจำกัดนี้ เขตอำนาจศาลบางแห่งไม่อนุญาตให้มีข้อจำกัดเกี่ยวกับระยะเวลาการรับประกันโดยนัย ดังนั้นข้อจำกัดข้างต้นจะไม่ถูกนำมาใช้ในกรณีเหล่านั้น

6. ข้อจำกัดความเสียหาย
เว้นแต่ในขอบเขตที่ต้องห้ามตามกฎหมายที่บังคับใช้ Xiaomi จะไม่รับผิดชอบต่อความเสียหายใดๆ ที่เกิดขึ้นจากอุบัติเหตุ ความเสียหายโดยอ้อม ความเสียหายพิเศษหรือความเสียหายที่เกิดตามมา รวมถึงแต่ไม่จำกัดเพียงการสูญเสียผลกำไร รายได้หรือข้อมูล ความเสียหายที่เป็นผลมาจากการละเมิดเงื่อนไขการรับประกันที่ชัดแจ้งหรือโดยนัยหรือภายใต้ทฤษฎีทางกฎหมายอื่นใดแม้ว่าXiaomiจะได้รับแจ้งถึงความเป็นไปได้ในการเกิดความเสียหายดังกล่าวก็ตามเขตอำนาจศาลบางแห่งไม่อนุญาตให้มีข้อยกเว้นหรือข้อจำกัดความเสียหายพิเศษ ความเสียหายโดยอ้อม หรือความเสียหายที่เกิดตามมา ดังนั้นข้อจำกัดหรือข้อยกเว้นข้างต้นอาจไม่มีผลกับคุณ

7. ติดต่อ XIAOMI
สำหรับลูกค้า โปรดเยี่ยมชมเว็บไซต์: https://www.mi.com/global/support/warranty/.
ผู้ติดต่อสำหรับบริการหลังการขายอาจเป็นบุคคลใดก็ได้ในเครือข่ายการให้บริการที่ได้รับอนุญาตจากXiaomiผู้แทนจำหน่ายที่ได้รับอนุญาตจาก Xiaomi หรือผู้จำหน่ายขั้นสุดท้ายที่ขายผลิตภัณฑ์ให้คุณ หากมีข้อสงสัย โปรดติดต่อบุคคลที่เกี่ยวข้องที่ Xiaomi อาจระบุตัวบุคคลได้

คำประกาศความสอดคล้องของสหภาพยุโรป

พวกเรา Yuyao City Fuda Electronic Co., Ltd. ขอยืนยันว่าอุปกรณ์นี้เป็นไปตามแนวทางและบรรทัดฐานของยุโรปที่บังคับใช้และการแก้ไขเพิ่มเติม ประกาศฉบับเต็มของคำประกาศความสอดคล้องของสหภาพยุโรปจะอยู่ในที่อยู่ทางอินเทอร์เน็ตต่อไปนี้: http://www.mi.com/global/service/support/declaration.html

ข้อมูลของ WEEE

ผลิตภัณฑ์ทั้งหมดที่มีสัญลักษณ์นี้เป็นขยะอุปกรณ์ไฟฟ้าและอิเล็กทรอนิกส์ (WEEE ตามคำสั่งที่ 2012/19/EU) ซึ่งไม่ควรปะปนกับขยะในครัวเรือนที่ไม่ได้จำแนกคุณควรปกป้องสุขภาพของมนุษย์และสิ่งแวดล้อมด้วยการส่งขยะอุปกรณ์ของคุณไปยังจุดรวบรวมที่กำหนดไว้เพื่อการรีไซเคิลขยะอุปกรณ์ไฟฟ้าและขยะอิเล็กทรอนิกส์ ซึ่งได้รับการแต่งตั้งจากรัฐบาลหรือหน่วยงานท้องถิ่น การกำจัดและการรีไซเคิลที่ถูกต้องจะช่วยป้องกันผลทางลบที่ตามมาซึ่งอาจเกิดขึ้นได้ต่อสิ่งแวดล้อมและสุขภาพของมนุษย์โปรดติดต่อผู้ติดตั้งหรือหน่วยงานท้องถิ่นสำหรับข้อมูลเพิ่มเติมเกี่ยวกับตำแหน่งที่ตั้ง เช่นเดียวกับข้อกำหนดและเงื่อนไขของจุดเก็บนั้นๆ

ผลิตเพื่อ: Xiaomi Communications Co., Ltd.
ผลิตโดย: Yuyao City Fuda Electronic Co., Ltd.
(บริษัทในระบบนิเวศ Mi)
ที่อยู่: No. 187 Changyuan Road, Yuyao, Zhejiang 315400 P.R. China
สำหรับข้อมูลเพิ่มเติม โปรดดูที่ www.mi.com

โปรดดูที่กล่องสำหรับรายละเอียดเกี่ยวกับผู้นำเข้า
วันที่ผลิต: ดูที่กล่อง
ผลิตในประเทศจีน

คู่มือการใช้งานเวอร์ชัน: V1.0

Citiți cu atenție acest manual înainte de utilizare și păstrați-l pentru referințe ulterioare.

Precauții

- Acest aparat este destinat utilizării în aplicații casnice și similare, cum ar fi:
– zone de bucătărie pentru personal în magazine, birouri și alte medii de lucru;
– ferme;
– de către clienți din hoteluri, moteluri și alte medii de tip rezidențial;
– medii de tip pensiune și mic dejun.
- Aparatul nu trebuie scufundat.
- Aparatul trebuie utilizat numai cu baza furnizată.
- Nu lăsați persoanele cărora le lipsesc abilitățile fizice, senzoriale sau intelectuale sau care nu au experiența sau bunul simț să folosească acest produs fără supraveghere sau îndrumare.
- Suprafața elementului de încălzire este supusă căldurii reziduale după utilizare. Aveți grijă.
- Evitați scurgerile pe bază/conector.
- Utilizați aparatul conform acestor instrucțiuni. Orice utilizare greșită poate provoca potențiale răniri, șocuri electrice sau alte pericole.
- Nu lăsați niciodată copiii să se joace cu fierbătorul.
- Păstrați-l departe de copii.
- Când fierbătorul este gol, nu este utilizat sau când adăugați apă în el, îl mutați sau îl curățați sau chiar când există o problemă cu acesta, fierbătorul trebuie deconectat.
- Nu utilizați acest fierbător pe o suprafață înclinată sau instabilă și țineți-l departe de sursele de căldură pentru a evita deteriorarea părților sale din plastic. Nu așezați fierbătorul lângă sau deasupra oricărui aparat electric.
- Fierbătorul trebuie utilizat numai cu o priză cu împământare cu un curent evaluat de 10 A sau mai mare și o tensiune evaluată de 220 – 240 V~. Nu conectați fierbătorul la o priză împreună cu alte aparate electrice. Dacă nu sunt disponibile prize cu împământare, asigurați-vă că utilizați o priză de calitate care îndeplinește specificațiile fierbătorului și este furnizată de un producător calificat.
- Dacă cablul de alimentare este deteriorat sau rupt, acesta trebuie înlocuit de producător sau de departamentul de service post-vânzare pentru a evita pericolele de siguranță.
- Nu deschideți capacul fierbătorului, nu turnați apă și nu adăugați apă în timp ce fierbătorul funcționează.
- Dacă fierbătorul este supraîncărcat, atunci apa clocotită ar putea stropi.
- Acest fierbător poate fi folosit numai pentru fierberea apei. Nu-l folosiți pentru a încălzi alte lucruri, cum ar fi alge marine, ouă, lapte de soia, frunze de ceai, lapte, tăiței. În caz contrar, fierbătorul poate să nu funcționeze corect. Nu adăugați apă peste marcajul de nivel maxim de apă. În caz contrar, apa fierbinte se va revărsa sau se va pulveriza, provocând scurgerea fierbătorului. La fierberea apei, apa din fierbător trebuie să fie peste limita nivelului minim al apei pentru a preveni fierberea uscată.
- Vă rugăm să scoateți fierbătorul de pe bază atunci când adăugați apă și ștergeți orice exces de apă de pe fundul fierbătorului înainte de a-l pune înapoi pe bază.
- Nu așezați fierbătorul lângă surse de căldură, cum ar fi aragazuri și sobe, pentru a evita riscul de incendiu.
- Nu scufundați fierbătorul în apă. Nu înclinați, agitați, mișcați sau răsturnați fierbătorul atunci când îl utilizați.
- Acest aparat poate fi utilizat de copii cu vârsta de peste 8 ani dacă au fost supravegheați sau instruiți cu privire la utilizarea aparatului într-un mod sigur și dacă înțeleg pericolele implicate. Operațiunile de curățare și întreținere ale aparatului nu trebuie efectuate de copii, decât dacă au mai mult de 8 ani și sunt supravegheați. Nu lăsați aparatul și cablul acestuia la îndemâna copiilor cu vârsta sub 8 ani.

- Aparatele pot fi utilizate de persoane cu capacități fizice, senzoriale sau mentale reduse sau cu lipsă de experiență și cunoștințe, dacă sunt supravegheați sau au primit instrucțiuni privind utilizarea aparatului într-un mod sigur și dacă înțeleg pericolele implicate.

  Notă: Când utilizați fierbătorul pentru prima dată, vă rugăm să fierbeți apa și să goliți fierbătorul de 3 ori înainte de a bea.
  Avertizare: Nu mișcați capacul fierbătorului în timp ce apa fierbe.

Prezentare generală a produsului

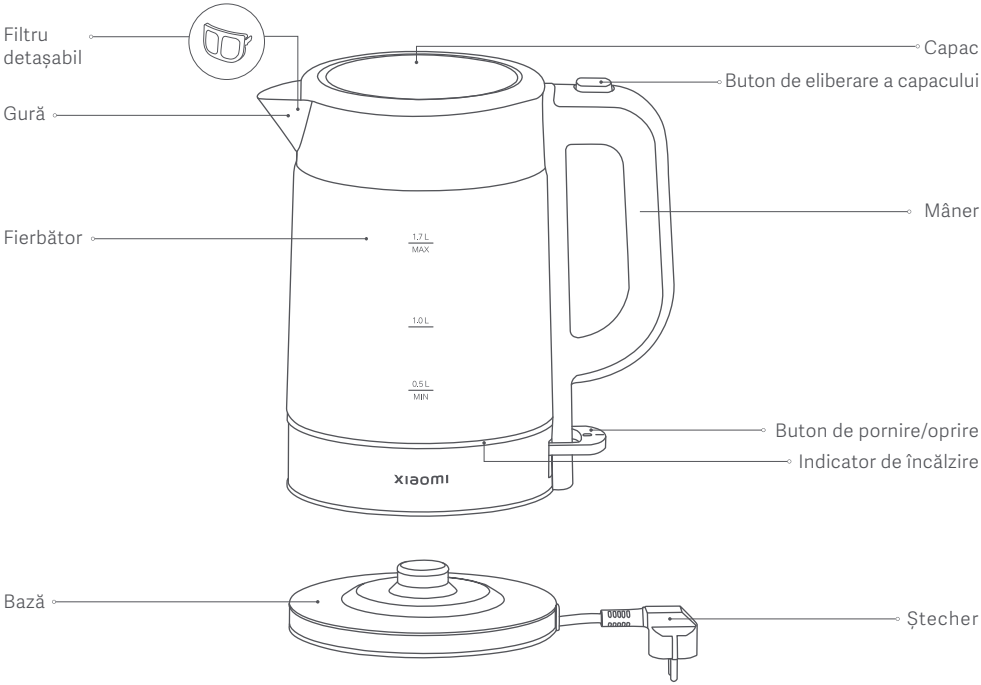

Notă: Ilustrațiile produsului, accesoriilor și interfeței cu utilizatorul din manualul de utilizare sunt doar cu titlu de referință. Produsul și funcțiile reale pot varia din cauza îmbunătățirilor aduse produsului.

Cum se utilizează

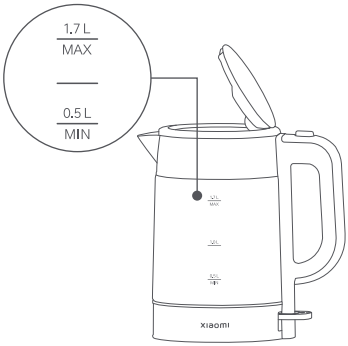

1. Apăsați butonul de eliberare a capacului pentru a deschide capacul și a adăuga apă în fierbător.

   Avertizare: Nivelul apei trebuie să atingă cel puțin marcajul minim și nu trebuie să depășească marcajul maxim.

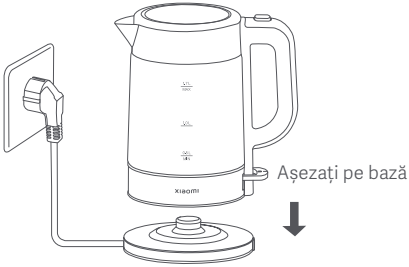

2. Închideți complet capacul și așezați fierbătorul pe bază.

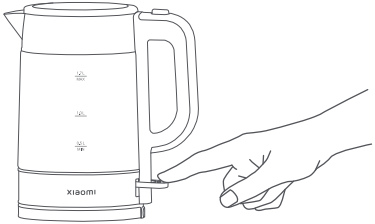

3. Apăsați butonul de pornire/oprire. Apoi indicatorul de încălzire se aprinde și fierbătorul începe să se încălzească.

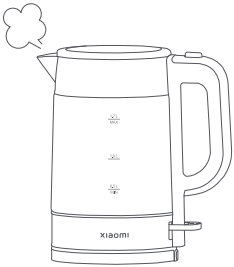

4. Odată ce apa fierbe, indicatorul de încălzire se va stinge și încălzirea este oprită automat.

   Avertizare: Nu mișcați capacul în timp ce fierbătorul funcționează pentru a evita opărirea.

Curățenie și întreținere

1. Adăugați 0,5 L de oțet alb de calitate alimentară și lăsați la înmuiat cel puțin 1 oră.
2. După turnarea oțetului alb, ștergeți orice sediment rămas cu o cârpă umedă.
3. Adăugați apă (peste marcajul minim și sub marcajul maxim) și turnați după ce fierbe, apoi folosiți apă curată pentru a clăti fierbătorul de 4 – 5 ori.
4. Folosiți o cârpă uscată pentru a curăța exteriorul fierbătorului. Păstrați fierbătorul într-o zonă uscată, bine ventilată și protejați-l de praf, umiditate și insecte.

Precauții:

- Asigurați-vă că fierbătorul este deconectat și lăsați-l să se răcească înainte de curățare.
- Îndepărtați în mod regulat calcarul și sedimentele din interiorul fierbătorului pentru a-i prelungi durata de viață.
- Dacă există o acumulare gravă de calcar, vă rugăm să repetați pașii de mai sus. Nu utilizați vată de oțel sau agenți de curățare chimici sau abrazivi.
- Nu scufundați fierbătorul sau baza în apă și păstrați exteriorul uscat.
- Pentru a preveni deteriorarea aparatului, nu utilizați agenți de curățare alcalini la curățare, utilizați o cârpă moale și un detergent ușor.

Specificații

Nume	Fierbător Electric din Sticlă Xiaomi
Model	MJDSH05FD
Tensiune evaluată	220 – 240 V~
Frecvență evaluată	50 – 60 Hz
Putere evaluată	1850 – 2200 W
Capacitate	1,7 L
Greutate netă	1,1 kg
Dimensiuni articol	221 × 142 × 243 mm
Consum de energie Mod oprit: 0 W	

Depanare

Probleme	Cauze posibile	Soluții
Indicatorul de încălzire nu se aprinde.	Priza este deteriorată sau nu face contact corespunzător.	Înlocuiți priza.
	Ștecherul nu este conectat corect.	Conectați corect ștecherul.
	Ștecherul este deformat.	Contactați echipa de service post-vânzare.
	Baza folosită nu este originală.	Utilizați baza originală.
Apa fiartă se revarsă.	Marcajul de nivel maxim de apă este depășit.	Păstrați apa în intervalul necesar.
Culoarea se schimbă sau calcarul se acumulează în interiorul fierbătorului.	Duritatea apei locale este mai mare.	Curățați la timp.
Fierbătorul nu se încălzește.	Butonul de pornire/oprire nu este apăsat sau se blochează.	Apăsați din nou butonul de pornire/oprire.
	Cablurile blocurilor terminale interne sunt slăbite sau deteriorate.	Contactați echipa de service post-vânzare.
	Termostatul funcționează defectuos.	Contactați echipa de service post-vânzare.
Apa nu fierbe sau nu se oprește din fierbere.	Termostatul funcționează defectuos.	Contactați echipa de service post-vânzare.
	Capacul fierbătorului nu este închis corespunzător.	Închideți capacul în siguranță.
	Există prea puțină apă cu nivelul apei sub marca minimă.	Păstrați cantitatea de apă în intervalul necesar.

Schema circuitului

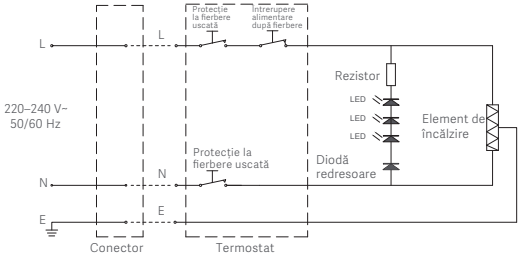

NOTIFICARE PRIVIND GARANȚIA

ACEASTĂ GARANȚIE VĂ ACORDĂ ANUMITE DREPTURI, DAR ESTE POSIBIL SĂ AVEȚI ȘI ALTE DREPTURI, CONFORM LEGILOR DIN ȚARA, PROVINCIA SAU STATUL DVS. ÎNTR-ADEVĂR, ÎN UNELE ȚĂRI, PROVINCII SAU STATE, LEGEA PRIVIND PROTECȚIA CONSUMATORULUI ESTE POSIBIL SĂ IMPUNĂ O PERIOADĂ MINIMĂ DE GARANȚIE. CU EXCEPȚIA CAZURILOR ÎN CARE LEGISLAȚIA PERMITE, XIAOMI NU EXCLUDE, NU LIMITEAZĂ ȘI NU SUSPENDĂ NICIUN DREPT PE CARE ESTE POSIBIL SĂ-L AVEȚI. PENTRU A ÎNȚELEGE COMPLET DREPTURILE PE CARE LE AVEȚI, VĂ INVITĂM SĂ CONSULTAȚI LEGISLAȚIA DIN ȚARA PROVINCIA SAU STATUL DVS.

1. GARANȚIE LIMITATĂ PENTRU PRODUS
XIAOMI garantează că Produsele nu au defecte materiale și de manoperă în condiții de utilizare normale și când sunt utilizate în conformitate cu manualul Produsului respectiv, în timpul Perioadei de garanție.

Durata și condițiile care privesc respectivele garanții sunt prevăzute în legislația locală aferentă. Pentru mai multe informații despre avantajele legate de garanție pentru consumatori, consultați site-ul web oficial al Xiaomi https://www.mi.com/global/support/warranty.

Xiaomi garantează cumpărătorului original că Produsul său Xiaomi nu prezintă defecte materiale sau de manoperă în condițiile unei utilizări normale în perioada menționată mai sus.
Xiaomi nu garantează că funcționarea Produsului va fi fără întreruperi sau erori.
Xiaomi nu deține responsabilitatea pentru daunele cauzate de nerespectarea instrucțiunilor aferente utilizării Produsului.

2. REMEDII
Dacă se descoperă un defect hardware și o solicitare validă este primită de Xiaomi pe parcursul Perioadei de garanție, Xiaomi fie (1) va repara gratuit produsul, fie (2) va înlocui produsul, fie (3) va restitui suma achitată pentru Produs, mai puțin eventualele costuri de transport.

3. CUM SĂ OBȚINEȚI SERVICE ÎN PERIOADA DE GARANȚIE
Pentru a obține servicii de garanție, trebuie să livrați Produsul în ambalajul original sau într-un ambalaj echivalent, oferind un nivel de protecție egal Produsului, la adresa specificată de Xiaomi. Cu excepția situațiilor interzise de legislația aplicabilă, Xiaomi vă poate solicita să prezentați probe sau dovada de cumpărare și/sau să respectați cerințele de înregistrare înainte de a primi serviciul de garanție.

4. EXCLUDERI ȘI LIMITĂRI
Cu excepția cazurilor în care Xiaomi stipulează altminteri, această Garanție limitată se aplică numai Produsului fabricat de către sau pentru Xiaomi și care poate fi identificat prin mărcile comerciale, denumirea comercială sau prin sigla „Xiaomi" sau „Mi".
Garanția limitată nu se aplică în cazurile de (a) deteriorări rezultate din dezastre naturale sau forță divină, de exemplu: fulgere, tornade, inundații, incendii, cutremure sau alte cauze externe; (b) neglijență; (c) utilizare comercială; (d) alterări sau modificări la orice componentă a Produsului; (e) defecțiuni provocate de utilizarea împreună cu produse ce nu aparțin Xiaomi; (f) defecțiuni cauzate de accident, abuz sau utilizare incorectă; (g) defecțiuni cauzate de operarea Produsului în afara scenariilor de utilizare permise sau intenționate, descrise de către Xiaomi, sau la tensiuni sau cu surse de alimentare incorecte sau (h) defecțiuni cauzate de operațiuni de service (inclusiv upgrade-uri și extensii) realizate de alte persoane decât reprezentanți ai Xiaomi.

Copierea de rezervă a tuturor datelor, produselor software sau a altor materiale pe care este posibil să le fi stocat sau păstrat pe produs este responsabilitatea dvs. Este foarte posibil ca datele, software-ul sau alte materiale din echipament să se piardă sau să fie reformatate în cursul procedurilor de service, iar Xiaomi nu este responsabilă pentru deteriorarea sau pierderea lor.
Niciun distribuitor, agent sau angajat Xiaomi nu este autorizat să efectueze nicio modificare, extensie sau adăugire la această Garanție limitată. Dacă orice condiție din acest document este considerată ilegală sau neaplicabilă, legalitatea sau aplicabilitatea celorlalte condiții nu va fi afectată sau modificată.
Cu excepția cazurilor în care legislația interzice sau Xiaomi a promis altminteri, serviciile post-vânzări vor fi limitate la țara sau regiunea în care s-a efectuat achiziția inițială.
Produsele care nu au fost importate și/sau nu au fost produse de Xiaomi cu respectarea legislației și/sau care nu au fost achiziționate legal de la Xiaomi sau de la un distribuitor oficial al Xiaomi nu sunt acoperite de aceste garanții.
Conform legislației în vigoare, este posibil să beneficiați de garanții de la distribuitorul neoficial care v-a vândut produsul. Prin urmare, Xiaomi vă invită să contactați distribuitorul de la care ați achiziționat produsul.
Prezentele garanții nu se aplică în Hong Kong și în Taiwan.

5. GARANȚII IMPLICITE
Cu excepția situațiilor în care acest lucru este interzis de legislația în vigoare, toate garanțiile implicite (inclusiv garanțiile legate de mercantabilitate și adecvarea pentru un anumit scop) vor avea o durată limitată, cel mult egală cu durata maximă a acestei garanții limitate. Unele jurisdicții nu permit limitări pentru durata unei garanții implicite, astfel că limitarea de mai sus nu se va aplica în aceste cazuri.

6. LIMITAREA DAUNELOR
Cu excepția situațiilor în care acest lucru este interzis de legislația în vigoare, Xiaomi nu este răspunzătoare pentru niciun fel de daună cauzată de accidente, indirectă, specială sau prin consecuție, inclusiv, fără a se limita la, daune rezultate din încălcarea garanției exprese sau implicite, chiar și când Xiaomi a fost informată de posibilitatea apariției unor astfel de daune. Unele jurisdicții nu permit excluderea sau limitarea daunelor speciale, indirecte sau prin consecuție, astfel că este posibil ca limitarea sau excluderea de mai sus să nu se aplice în cazul dvs.

7. CONTACTE XIAOMI
Pentru clienți, vizitați site-ul web: https://www.mi.com/global/support/warranty
Persoana de contact pentru activități de service post-vânzări poate fi orice persoană din rețeaua de service autorizat a Xiaomi, distribuitori autorizați ai Xiaomi sau distribuitorul final care v-a vândut produsele. Dacă aveți nelămuriri, contactați persoana relevantă, așa cum este ea identificată de către Xiaomi.

Declarație de conformitate UE

Noi, Yuyao City Fuda Electronic Co., Ltd., declarăm prin prezenta că acest echipament este conform cu Directivele și normele europene aplicabile, precum și cu modificările acestora. Textul complet al declarației de conformitate UE este disponibil la următoarea adresă internet: http://www.mi.com/global/service/support/declaration.html

Informații DEEE

Toate produsele care poartă acest simbol reprezintă deșeuri de echipamente electrice și electronice (DEEE, conform Directivei 2012/19/UE), care nu trebuie amestecate cu deșeuri menajere nesortate. În schimb, trebuie să protejați sănătatea umană și mediul înconjurător prin predarea deșeurilor de echipamente la un punct de colectare desemnat pentru reciclarea deșeurilor de echipamente electrice și electronice, autorizat de către autoritățile guvernamentale sau locale. Casarea și reciclarea corecte contribuie la evitarea potențialelor consecințe negative asupra mediului înconjurător și a sănătății umane. Contactați instalatorul sau autoritățile locale pentru mai multe informații despre localizarea punctelor de colectare, precum și despre clauzele și condițiile acestora.

Fabricat pentru: Xiaomi Communications Co., Ltd.
Fabricat de: Yuyao City Fuda Electronic Co., Ltd.
(o companie Mi Ecosystem)
Adresă: No. 187 Changyuan Road, Yuyao, Zhejiang 315400 P.R. China
Pentru mai multe informații, accesați adresa www.mi.com

Pentru detalii privind importatorul, vă rugăm consultați cutia.
Data producției: Vezi cutia
Fabricat în China

Versiune manual de utilizare: V1.0

EU REP.
Xiaomi Technology Netherlands B.V.
Prinses Beatrixlaan 582, 2595BM, The Hague, The Netherlands
contact@support.mi.com

UK REP.
Xiaomi Technology UK Limited
Davidson House, Forbury Square, Reading, Berkshire RG1 3EU
contact@support.mi.com

22
PAP